데이터 시트

ACT20P-PRO-RTC-AO-DOS-S

Weidmüller Interface GmbH & Co. KG
Klingenbergstraße 26
D-32758 Detmold
Germany

www.weidmueller.com

아직 사용할 수 없습니다. 제품 정보가 준비 중입니다.

제품 이미지



ACT20P: 유연한 솔루션
• 정밀하고 기능이 뛰어난 신호 컨버터
• 릴리스 레버를 통한 간편한 조작

일반 주문 데이터

버전	온도 컨버터, 제한값 모니터링, 입력 : 온도, 저항, 출력 : I/U 범용, 제한값 모니터링
주문 번호	2489890000
유형	ACT20P-PRO-RTC-AO-DOS-S
GTIN (EAN)	4050118499926
수량	1 items

ACT20P-PRO-RTC-AO-DOS-S

Weidmüller Interface GmbH & Co. KG
Klingenbergstraße 26
D-32758 Detmold
Germany

www.weidmueller.com

기술 데이터

승인

승인	
ROHS	준수
UL File Number Search	UL 웹사이트
인증 번호(cULus)	E337701

치수 및 중량

깊이	113.7 mm	깊이 (인치)	4.4764 inch
높이	119.2 mm	높이 (인치)	4.6929 inch
너비	12.5 mm	폭 (인치)	0.4921 inch
순중량	999 g		

온도

보관 온도	-40 °C...85 °C	작동 온도	-25 °C...70 °C
작동 온도에서 습도	0 ~ 95 %(응결 없음)	습도	5 ~ 95%, 응결 없음

장애 확률

SIL(IEC 61508 준수)	2	MTTF	20 a

환경 제품 규정 준수

RoHS 준수 상태	준수, 예외 존재
RoHS 면제(해당되거나 알려진 경우)	7a, 7cI
REACH SVHC	Lead 7439-92-1
SCIP	2f6dd957-421a-46db-a0c2-cf1609156924

입력

센서	RTD: PT100, PT200, PT500, PT1000, Ni50, Ni100, Ni120, Ni1000, Cu10, Cu25, Cu50, Cu100, RTD (2-wire): KTY83/110, KTY83/120, KTY83/150, KTY83/121, KTY83/122, KTY83/210, KTY83/220, KTY83/221, KTY83/250, KTY82/110, KTY82/120, KTY82/150, KTY82/121, KTY82/122, KTY82/210, KTY82/220, KTY82/221, KTY82/250, KTY84/130, KTY16, KTY19, ST13, ST20, Thermocouples: B, E, J, K, L, N, R, S, T,U, L	수량 입력	1
입력 저항	0...15 kΩ	전위차계	10...150 kΩ, 500 Ω...120 kΩ
입력 전압	0...300 mV	온도 입력 범위	설정 가능 -200... +850°C에서
저항	0...15 kΩ		

데이터 시트

ACT20P-PRO-RTC-AO-DOS-S

Weidmüller Interface GmbH & Co. KG
Klingenbergstraße 26
D-32758 Detmold
Germany

www.weidmueller.com

기술 데이터

출력

부하 임피던스 전류	≤ 600 Ω	유형	액티브 (전류원) 또는 패시브 (전류 싱크), 연결된 제어는 액티브/수동일 수 있습니다

디스플레이

디스플레이 범위	-999...9999	디스플레이 값	작동 시의 구성 데이터 및 프로세스 데이터(입/출력)
유형	도트 매트릭스 디스플레이 및 녹색 티커 텍스트		

일반 데이터

공급 전압	24...230 V DC ±20 %, 24...230 V AC ±10 % @ 48...62 Hz	장기 드리프트	0.1 % / 10.000 h
장착 레일	TS 35	공칭 소비 전력	3 VA
구성	DIP 스위치 및 버튼	작동 고도	≤ 2000 m

결선 데이터

결선 유형	스크류 결선	조임 토크, 최소	0.4 Nm
조임 토크, 최대	0.6 Nm	클램프 범위, 정격 결선	2.5 mm²
클램프 범위, 최소	0.5 mm²	클램프 범위, 최대	2.5 mm²
결선 단면규격 AWG, 최소	AWG 26	결선 단면규격 AWG, 최대	AWG 12

부품 설명

제품 설명	구성 가능한 범용 저항 측정 변환기 ACT20P-PRO-RTCI-AO-DOS는 2 / 3 / 4 와이어 옴 저항과 전위차계를 능동 또는 수동 표준 전류 신호 또는 능동 전압 신호로 변환합니다. 이 장치에는 셋포인트 한도 모니터링을 위한 디지털 NPN Output이 있습니다. 범용 전력 공급 장치는 24Vuc부터 230Vuc까지 공급 가능합니다. 이 장치는 디스플레이를 통해 구성할 수 있습니다. 특징 • 광범위한 범용 전력 공급 • 범용 구성 기능, 터치 키 기능 LED 디스플레이 • 능동 또는 수동 신호 출력 • 디지털 NPN 트랜지스터 출력 • 전면부 LED를 통한 작동 상태 표시 • 입력, 아날로그, 디지털 출력 및 공급 간 4 방향 전기적 절연

분류

ETIM 8.0	EC002919	ETIM 9.0	EC002919
ETIM 10.0	EC002919	ECLASS 14.0	27-21-01-29
ECLASS 15.0	27-21-01-29		

ACT20P-PRO-RTC-AO-DOS-S

Weidmüller Interface GmbH & Co. KG
Klingenbergstraße 26
D-32758 Detmold
Germany

www.weidmueller.com

도면

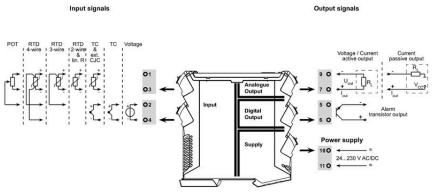





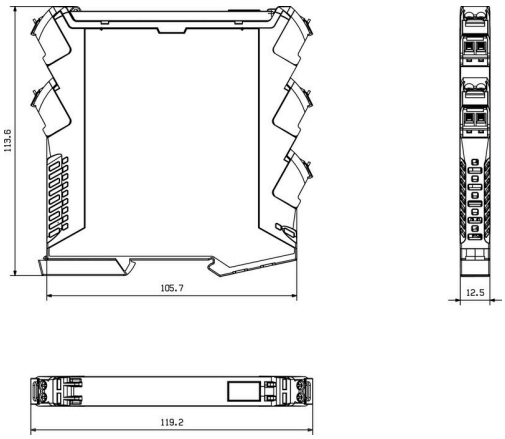

Flow diagram part

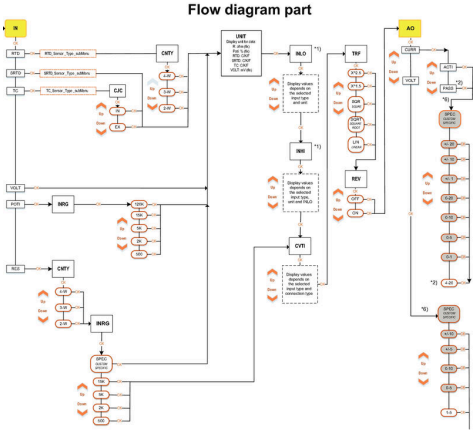

Measuring overrange

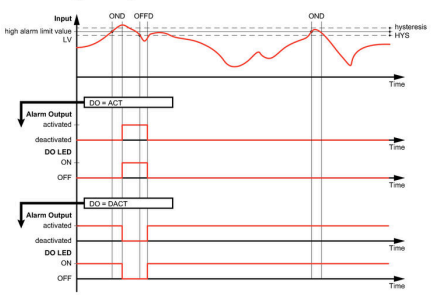

ACT20P-PRO-RTC-AO-DOS-S

Weidmüller Interface GmbH & Co. KG
Klingenbergstraße 26
D-32758 Detmold
Germany

www.weidmueller.com

도면

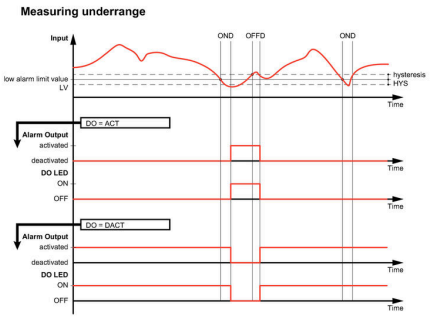

ACT20P-PRO-RTC-AO-DOS-S

Weidmüller Interface GmbH & Co. KG
Klingenbergstraße 26
D-32758 Detmold
Germany

www.weidmueller.com

액세서리

블랭크

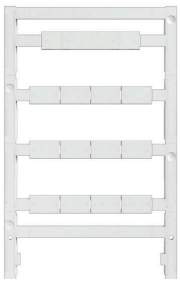

ESG는 실제 테스트를 거친 MultiCard 형식의 마커로, 수많은 잘 알려진 전기 장치에 사용할 수 있습니다. 따라서 고대비 형태의 고품질 장치 마킹이 가능합니다. Siemens, ABB, Beckhoff 등 다양한 제조사 장치용으로 다양한 유형의 제품이 마련되어 있습니다.
장점 요약:
- 범용 태그, 자체 접착식 또는 클립온 태그, 유형에 따라 다름
- 정렬된 장치(예: 회로 차단기)의 경우, 태그 레일에 클립핑할 수 있는 ESG 마커를 공급합니다.
- 사양에 따른 개별 레이저 품질 인쇄

맞춤 인쇄용: 귀하의 라벨링 사양에 대한 바이드뮬러의 라벨링 소프트웨어 M-Print PRO 또는 M-Print PRO Online(미설치)의 파일을 보내주십시오.

일반 주문 데이터

유형	ESG 8/13.5/43.3 SAI AU	버전
주문 번호	1912130000	ESG, 디바이스 마커 x 13.5 mm, PA 66, 컬러 코드: 투명, 플러그형
GTIN (EAN)	4032248541164	
수량	5 ST	

유형	ESG 6.6/11 BHZ 5.00/02	버전
주문 번호	1082490000	ESG, 디바이스 마커 x 11 mm, PA 66, 컬러 코드: 흰색, 플러그형
GTIN (EAN)	4032248845330	
수량	200 ST	