데이터 시트

IE-PS-VAPM-5P-2.5

Weidmüller Interface GmbH & Co. KG
Klingenbergstraße 26
D-32758 Detmold
Germany

www.weidmueller.com

PROFINET 사양에 따른 PushPull Power 플러그인 커넥터

일반 주문 데이터

버전	전원 커넥터, 플러그, PROFINET, 커넥터 세트
주문 번호	2465440000
유형	IE-PS-VAPM-5P-2.5
GTIN (EAN)	4050118522136
수량	1 items

IE-PS-VAPM-5P-2.5

Weidmüller Interface GmbH & Co. KG
Klingenbergstraße 26
D-32758 Detmold
Germany

www.weidmueller.com

기술 데이터

승인

승인	
ROHS	준수
UL File Number Search	UL 웹사이트
인증 번호(UR)	E92202

치수 및 중량

높이	36.2 mm	높이 (인치)	1.4252 inch
너비	26.8 mm	폭 (인치)	1.0551 inch
길이	85.4 mm	길이 (인치)	3.3622 inch
순중량	96 g		

온도

보관 온도		작동 온도	-40 °C...70 °C
설치 온도			

환경 제품 규정 준수

RoHS 준수 상태	준수, 예외 미존재
REACH SVHC	0.1 wt% 이상의 SVHC 없음

전기 속성

작동 전압	24 V	50 °C에서 전류 전달 용량	16 A

표준

커넥터 표준	in accordance with PROFINET specification, IEC 61076-3-126

일반 표준

커넥터 표준	in accordance with PROFINET specification, IEC 61076-3-126	인증 번호(UR)	E92202

일반 데이터

극 수	5	접점 표면	금 도금 니켈
차폐	비차폐	UL 94 가연성 등급	V-2
컬러 코드	은회색	하우징 기본 재질	아연 주조, 니켈 도금
접점 재질	구리 합금	와이어 결선 단면, 가는 꼬임, 최대	2.5 mm²
와이어 결선 단면, 가는 꼬임, 최소	0.75 mm²	외피 직경, 최대	13 mm
외피 직경, 최소	8 mm	보호 등급	IP65, IP67
플러그 주기	≥ 100	오염 심각도	2
결선 1	PushPull Power	결선 2	텐션 클램프
케이블 실링 재질	aEPDM	실링 재질	NBR
인터록 유형	Push Pull		

IE-PS-VAPM-5P-2.5

Weidmüller Interface GmbH & Co. KG
Klingenbergstraße 26
D-32758 Detmold
Germany

www.weidmueller.com

기술 데이터

중요 참고 사항

제품 정보	외부 직경이 6-8 mm인 케이블의 경우, 줄여주는 밀봉을 추가로 주문하십시오.

분류

ETIM 8.0	EC001121	ETIM 9.0	EC001121
ETIM 10.0	EC001121	ECLASS 14.0	27-44-03-90
ECLASS 15.0	27-44-03-90		

IE-PS-VAPM-5P-2.5

Weidmüller Interface GmbH & Co. KG
Klingenbergstraße 26
D-32758 Detmold
Germany

www.weidmueller.com

도면

치수 도면

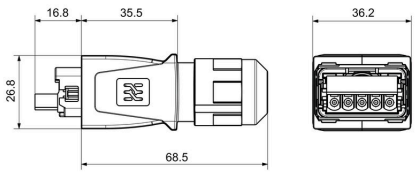

도면

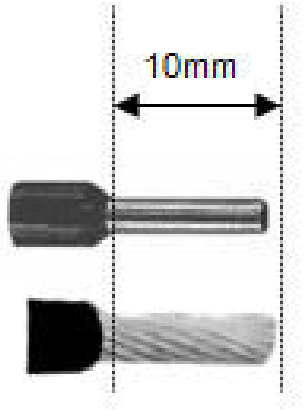

When using wire-end-ferrules, we recommend the length of 10 mm.

Weidmüller Interface GmbH & Co. KG
Klingenbergstraße 26
D-32758 Detmold
Germany

www.weidmueller.com

도면

IE-PS-VAPM-5P-2.5

Weidmüller Interface GmbH & Co. KG
Klingenbergstraße 26
D-32758 Detmold
Germany

www.weidmueller.com

액세서리

개별 부품

PROFINET 사양에 따른 PushPull Power 플러그인 커넥터

일반 주문 데이터

유형	IE-REDU-6-8-PS-VAPM	버전
주문 번호	2531330000	전원 커넥터, 플러그, 실링 인서트, PROFINET
GTIN (EAN)	4050118545227	
수량	10 ST	