데이터 시트

# BLF 5.00HC/03/90F SN OR BX

**Weidmüller Interface GmbH & Co. KG**
Klingenbergstraße 26
D-32758 Detmold
Germany

www.weidmueller.com

## 제품 이미지

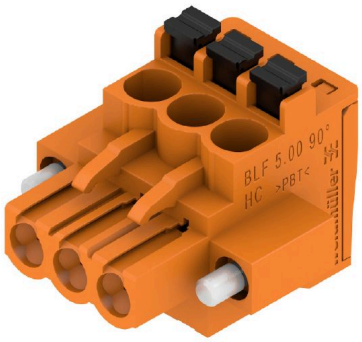


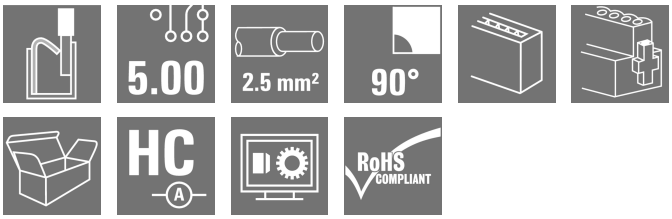


수 백만 번에 걸쳐 입증된 원 버전과 마찬가지로 신뢰할 수 있으며 혁신적인 디테일을 자랑합니다.
BLF 5.00HC(BLZ 5.00HC 암형 헤더의 PUSH-IN 버전)은 새로운 결선형을 갖추고 있으며 더욱 컴팩트하게 설계되어 있습니다. 바이드뮬러의 혁신적 PUSH IN 스프링 결선 시스템은 간편하고 공구가 필요없는 와이어 결선의 미래를 열어줍니다. HC = 고전류
융통성의 관점에서 BLF 5.00HC는 이전 버전과 거의 동일합니다.

- 시험으로 검증된 3개의 아웃렛 각도는 응용 주문형 설계를 위한 일반적인 유연성을 제공합니다.
- 4개의 플랜지 기종과 특허받은 탈착 래치로 사용자의 요구사항에 기반한 잠금 방식을 가능하게 합니다.

### 일반 주문 데이터

| | |
|---|---|
| 버전 | PCB 플러그인 커넥터, 암형 플러그, 5.00 mm, 극수: 3, 90°, 액추에이터 탑재 PUSH IN, 클램프 범위, 최대 : 3.31 mm², 박스 |
| 주문 번호 | 1980650000 |
| 유형 | BLF 5.00HC/03/90F SN OR BX |
| GTIN (EAN) | 4032248675708 |
| 수량 | 72 items |
| 제품 데이터 | IEC: 400 V / 24 A / 0.2 - 2.5 mm²<br>UL: 300 V / 18.5 A / AWG 26 - AWG 12 |
| 패키징 | 박스 |

# BLF 5.00HC/03/90F SN OR BX

**Weidmüller Interface GmbH & Co. KG**
Klingenbergstraße 26
D-32758 Detmold
Germany

www.weidmueller.com

## 기술 데이터

### 승인

| | |
|---|---|
| 승인 | |
| ROHS | 준수 |
| UL File Number Search | UL 웹사이트 |
| 인증 번호(cURus) | E60693 |

### 치수 및 중량

| | | | |
|---|---|---|---|
| 깊이 | 26.2 mm | 깊이 (인치) | 1.0315 inch |
| 높이 | 20.8 mm | 높이 (인치) | 0.8189 inch |
| 너비 | 24.8 mm | 폭 (인치) | 0.9764 inch |
| 순중량 | 7.31 g | | |

### 환경 제품 규정 준수

| | |
|---|---|
| RoHS 준수 상태 | 준수, 예외 미존재 |
| REACH SVHC | 0.1 wt% 이상의 SVHC 없음 |

### 시스템 매개변수

| | | | |
|---|---|---|---|
| 제품군 | OMNIMATE 시그널 - 시리즈 BL/SL 5.00 | | |
| 결선 유형 | 필드 결선 | | |
| 와이어 결선 방식 | 액추에이터 탑재 PUSH IN | | |
| 피치(mm)(P) | 5.00 mm | | |
| 피치(인치)(P) | 0.197 " | | |
| 도체 아웃렛 방향 | 90° | | |
| 극 수 | 3 | | |
| L1(mm) | 10.00 mm | | |
| L1(인치) | 0.394 " | | |
| 행 수 | 1 | | |
| 핀 시리즈 수량 | 1 | | |
| 정격 단면적 | 2.5 mm² | | |
| DIN VDE 57 106에 따른 터치 안전 보호 | 손등 터치 안전 | | |
| DIN VDE 0470에 따른 터치 안전 보호 | IP20 플러그드/ IP10 언플러그드 | | |
| 보호 등급 | IP20 | | |
| 볼륨 저항 | ≤5 mΩ | | |
| 코딩 가능 | 예 | | |
| 탈피 길이 | 10 mm | | |
| 스크류드라이버 블레이드 | 0.6 x 3.5 | | |
| 스크류드라이버 블레이드 표준 | DIN 5264 | | |
| 플러그 주기 | 25 | | |
| 플러깅 힘/폴, 최대 | 7 N | | |
| 당기는 힘 / 폴, 최대 | 5.5 N | | |
| 조임 토크 | 토크 유형 | 스크류 플랜지 | |
| | 사용 정보 | 조임 토크 | 최소 0.2 Nm |
| | | | 최대 0.25 Nm |

### 자재 데이터

| | | | |
|---|---|---|---|
| 절연재 | PBT | 컬러 코드 | 주황색 |
| 컬러 차트(유사) | RAL 2000 | 절연재 그룹 | IIIa |

# BLF 5.00HC/03/90F SN OR BX

**Weidmüller Interface GmbH & Co. KG**
Klingenbergstraße 26
D-32758 Detmold
Germany

www.weidmueller.com

## 기술 데이터

| | | | |
|---|---|---|---|
| CTI(Comparative Tracking Index, 비교 추적 지수) | ≥ 200 | Moisture Level (MSL) | |
| UL 94 가연성 등급 | V-0 | 접점 재질 | 구리 합금 |
| 접점 표면 | 주석 도금 | 플러그 접점의 레이어 구조 | 4...8 µm Sn hot-dip tinned |
| 보관 온도, 최소 | -40 °C | 보관 온도, 최대 | 70 °C |
| 작동 온도, 최소 | -50 °C | 작동 온도, 최대 | 100 °C |
| 온도 범위, 설치, 최소 | -30 °C | 온도 범위, 설치, 최대 | 100 °C |

### 결선에 적합한 컨덕터

| | | | | |
|---|---|---|---|---|
| 클램프 범위, 최소 | 0.13 mm² | | | |
| 클램프 범위, 최대 | 3.31 mm² | | | |
| 결선 단면규격 AWG, 최소 | AWG 26 | | | |
| 결선 단면규격 AWG, 최대 | AWG 12 | | | |
| 단선, 최소 H05(07) V-U | 0.2 mm² | | | |
| 단선, 최대 H05(07) V-U | 2.5 mm² | | | |
| 연선, 최소 H05(07) V-K | 0.2 mm² | | | |
| 연선, 최대 H05(07) V-K | 2.5 mm² | | | |
| 플라스틱 소매 페럴 포함, DIN 46228 pt 4, 최소 | 0.25 mm² | | | |
| 플라스틱 소매 페럴 포함, DIN 46228 pt 4, 최대 | 2.5 mm² | | | |
| 와이어 엔드 페룰 포함, DIN 46228 pt 1, 최소 | 0.25 mm² | | | |
| 페럴 포함, DIN 46228 pt 1, 최대 | 2.5 mm² | | | |
| EN 60999 a x b 규격, ø | 2.8 mm x 2.0 mm | | | |
| 클램프형 도체 | 도체 결선 단면적 | 유형 | 미세 와이어 | |
| | | 공칭 | 0.5 mm² | |
| | 와이어 종단 페룰 | 탈피 길이 | 공칭 | 12 mm |
| | | 권장 와이어 종단 페룰 | H0,5/16 OR | |
| | | 탈피 길이 | 공칭 | 10 mm |
| | | 권장 와이어 종단 페룰 | H0,5/10 | |
| | 도체 결선 단면적 | 유형 | 미세 와이어 | |
| | | 공칭 | 0.75 mm² | |
| | 와이어 종단 페룰 | 탈피 길이 | 공칭 | 12 mm |
| | | 권장 와이어 종단 페룰 | H0,75/16 W | |
| | | 탈피 길이 | 공칭 | 10 mm |
| | | 권장 와이어 종단 페룰 | H0,75/10 | |
| | 도체 결선 단면적 | 유형 | 미세 와이어 | |
| | | 공칭 | 1 mm² | |
| | 와이어 종단 페룰 | 탈피 길이 | 공칭 | 12 mm |
| | | 권장 와이어 종단 페룰 | H1,0/16D R | |
| | | 탈피 길이 | 공칭 | 10 mm |
| | | 권장 와이어 종단 페룰 | H1,0/10 | |
| | 도체 결선 단면적 | 유형 | 미세 와이어 | |
| | | 공칭 | 1.5 mm² | |
| | 와이어 종단 페룰 | 탈피 길이 | 공칭 | 10 mm |
| | | 권장 와이어 종단 페룰 | H1,5/10 | |
| | | 탈피 길이 | 공칭 | 12 mm |
| | | 권장 와이어 종단 페룰 | H1,5/16 R | |
| | 도체 결선 단면적 | 유형 | 미세 와이어 | |
| | | 공칭 | 2.5 mm² | |
| | 와이어 종단 페룰 | 탈피 길이 | 공칭 | 10 mm |
| | | 권장 와이어 종단 페룰 | H2,5/10 | |
| 참조 텍스트 | 플라스틱 칼라의 외경은 피치(P) 보다 커서는 안 됩니다, 페룰 길이는 제품과 정격 전압에 따라 선택합니다. | | | |

# BLF 5.00HC/03/90F SN OR BX

Weidmüller Interface GmbH & Co. KG
Klingenbergstraße 26
D-32758 Detmold
Germany

www.weidmueller.com

## 기술 데이터

### IEC 정격데이터

| | | | |
|---|---|---|---|
| 표준에 따라 시험완료 | IEC 60664-1, IEC 61984 | 정격 전류, 극 수(Tu=20°C) | 24 A |
| 정격 전류, 최대 극 수(Tu=20°C) | 19 A | 정격 전류, 극 수(Tu=40°C) | 21 A |
| 정격 전류, 최대 극 수(Tu=40°C) | 16.5 A | 서지 전압 클래스 정격 전압 / 오염 등급 II/2 | 400 V |
| 서지 전압 클래스 정격 전압 / 오염 등급 III/2 | 320 V | 서지 전압 클래스 정격 전압 / 오염 등급 III/3 | 250 V |
| 서지 전압 클래스 정격 임펄스 전압 / 오염 등급 II/2 | 4 kV | 서지 전압 클래스 정격 임펄스 전압 / 오염 등급 III/2 | 4 kV |
| 서지 전압 클래스 정격 임펄스 전압 / 오염 등급 III/3 | 4 kV | 단시간 내전류 저항 | 3 x 1s, 120 A |

### CSA에 따른 정격 데이터

| | | | |
|---|---|---|---|
| 협회(CSA) | CSA | 인증 번호(CSA) | 200039-1121690 |
| 정격 전압(사용 그룹 B / CSA) | 300 V | 정격 전압(사용 그룹 D / CSA) | 300 V |
| 정격 전류(사용 그룹 B / CSA) | 10 A | 정격 전류(사용 그룹 D / CSA) | 10 A |
| 와이어 단면적, AWG, 최소 | AWG 12 | 와이어 단면적, AWG, 최대 | AWG 26 |
| 승인값 참조 | 사양은 최대값, 상세정보 - 승인서 참조 | | |

### UL 1059에 따른 정격 데이터

| | | | |
|---|---|---|---|
| 협회(cURus) | CURUS | 인증 번호(cURus) | E60693 |
| 정격 전압(사용 그룹 B / UL 1059) | 300 V | 정격 전압(사용 그룹 D / UL 1059) | 300 V |
| 정격 전류(사용 그룹 B / UL 1059) | 18.5 A | 정격 전류(사용 그룹 D / UL 1059) | 10 A |
| 와이어 단면적, AWG, 최소 | AWG 26 | 와이어 단면적, AWG, 최대 | AWG 12 |
| 승인값 참조 | 사양은 최대값, 상세정보 - 승인서 참조 | | |

### 패키징

| | | | |
|---|---|---|---|
| 패키징 | 박스 | VPE 길이 | 349.00 mm |
| VPE 폭 | 136.00 mm | VPE 높이 | 31.00 mm |

### 유형 테스트

| | | |
|---|---|---|
| 테스트: 표시 내구성 | 표준 | IEC 61984 섹션 6.2 및 7.3.2 / 10.08, IEC 60068-2-70 / 12.95 패턴 사용 |
| | 테스트 | 원산지 표시, 유형 식별, 피치, 재질 유형, 날짜 시계 |
| | 평가 | 사용 가능 |
| | 테스트 | 내구성 |
| | 평가 | 통과 |
| 테스트: 접속 오류(비호환성) | 표준 | IEC 61984 섹션 6.3 및 6.9.1 / 10.08, IEC 60512-13-5 / 02.06 |
| | 테스트 | 180° 회전, 코딩 요소 포함 |
| | 평가 | 통과 |
| | 테스트 | 육안 검사 |
| | 평가 | 통과 |
| 테스트: 클램프 사용 가능한 단면 | 표준 | IEC 60999-1 섹션 7 및 9.1 / 11.99, IEC 60947-1 섹션 8.2.4.5.1 / 06.07 |
| | 컨덕터 유형 | 컨덕터 유형 및 컨덕터 단면 경질 0.2 mm² |
| | | 컨덕터 유형 및 컨덕터 단면 꼬임 0.2 mm² |
| | | 컨덕터 유형 및 컨덕터 단면 경질 2.5 mm² |
| | | 컨덕터 유형 및 컨덕터 단면 꼬임 2.5 mm² |

Weidmüller Interface GmbH & Co. KG
Klingenbergstraße 26
D-32758 Detmold
Germany

www.weidmueller.com

## 기술 데이터

| | | |
|---|---|---|
| | | 컨덕터 유형 및 컨덕터 단면 AWG 26/1 |
| | | 컨덕터 유형 및 컨덕터 단면 AWG 26/19 |
| | | 컨덕터 유형 및 컨덕터 단면 AWG 14/1 |
| | | 컨덕터 유형 및 컨덕터 단면 AWG 14/19 |
| | 평가 | 통과 |
| 컨덕터의 손상 및 의도치 않은 느슨해짐 테스트 | 표준 | IEC 60999-1 섹션 9.4 / 11.99 |
| | 요구 사항 | 0.2 kg |
| | 컨덕터 유형 | 컨덕터 유형 및 컨덕터 단면 AWG 26/1 |
| | | 컨덕터 유형 및 컨덕터 단면 AWG 26/19 |
| | 평가 | 통과 |
| | 요구 사항 | 0.3 kg |
| | 컨덕터 유형 | 컨덕터 유형 및 컨덕터 단면 H05V-U0.5 |
| | | 컨덕터 유형 및 컨덕터 단면 H05V-K0.5 |
| | 평가 | 통과 |
| | 요구 사항 | 0.7 kg |
| | 컨덕터 유형 | 컨덕터 유형 및 컨덕터 단면 H07V-U2.5 |
| | | 컨덕터 유형 및 컨덕터 단면 H07V-K2.5 |
| | | 컨덕터 유형 및 컨덕터 단면 AWG 14/1 |
| | | 컨덕터 유형 및 컨덕터 단면 AWG 14/19 |
| | 평가 | 통과 |
| 풀아웃 테스트 | 표준 | IEC 60999-1 섹션 9.5 / 11.99 |
| | 요구 사항 | ≥10 N |
| | 컨덕터 유형 | 컨덕터 유형 및 컨덕터 단면 AWG 26/1 |
| | | 컨덕터 유형 및 컨덕터 단면 AWG 26/19 |
| | 평가 | 통과 |
| | 요구 사항 | ≥20 N |
| | 컨덕터 유형 | 컨덕터 유형 및 컨덕터 단면 H05V-U0.5 |
| | | 컨덕터 유형 및 컨덕터 단면 H05V-K0.5 |
| | 평가 | 통과 |
| | 요구 사항 | ≥50 N |
| | 컨덕터 유형 | 컨덕터 유형 및 컨덕터 단면 H07V-U2.5 |
| | | 컨덕터 유형 및 컨덕터 단면 H07V-K2.5 |
| | | 컨덕터 유형 및 컨덕터 단면 AWG 14/1 |
| | | 컨덕터 유형 및 컨덕터 단면 AWG 14/19 |
| | 평가 | 통과 |

## 중요 참고 사항

| | |
|---|---|
| IPC 준수 | 적합성:본 제품은 국제 공인 표준 및 기준에 따라 개발, 제조 및 납품되고, 해당 데이터 시트에 명시된 보증 특성을 준수하며 IPC-A-610 "Class 2"에 따른 디자인 특성을 충족합니다. 본 제품에 대한 추가 클레임은 요청 시 검토할 수 있습니다. |

# BLF 5.00HC/03/90F SN OR BX

**Weidmüller Interface GmbH & Co. KG**
Klingenbergstraße 26
D-32758 Detmold
Germany

www.weidmueller.com

## 기술 데이터

| | |
|---|---|
| 참고 사항 | • Additional variants on request<br>• Gold-plated contact surfaces on request<br>• Rated current related to rated cross-section & min. No. of poles.<br>• Wire end ferrule without plastic collar to DIN 46228/1<br>• Wire end ferrule with plastic collar to DIN 46228/4<br>• P on drawing = pitch<br>• Crimping shape "A" for wire end ferrules with PZ 6/5 crimping tool recommended.<br>• The test point can only be used as potential-pickup point.<br>• In accordance with IEC 61984, OMNIMATE-connectors are connectors without breaking capacity (COC). During designated use, connectors are not allowed to be engaged or disengaged when live or under load<br>• Long term storage of the product with average temperature of 50 °C and maximum humidity 70%, 36 months |

### 분류

| | | | |
|---|---|---|---|
| ETIM 6.0 | EC002638 | ETIM 7.0 | EC002638 |
| ETIM 8.0 | EC002638 | ETIM 9.0 | EC002638 |
| ETIM 10.0 | EC002638 | ECLASS 9.0 | 27-44-03-09 |
| ECLASS 9.1 | 27-44-03-09 | ECLASS 10.0 | 27-44-03-09 |
| ECLASS 11.0 | 27-46-02-02 | ECLASS 12.0 | 27-46-02-02 |
| ECLASS 13.0 | 27-46-02-02 | ECLASS 14.0 | 27-46-02-02 |
| ECLASS 15.0 | 27-46-02-02 | | |

# BLF 5.00HC/03/90F SN OR BX

**Weidmüller Interface GmbH & Co. KG**
Klingenbergstraße 26
D-32758 Detmold
Germany

www.weidmueller.com

## 도면

### 제품 이미지

### Dimensional drawing

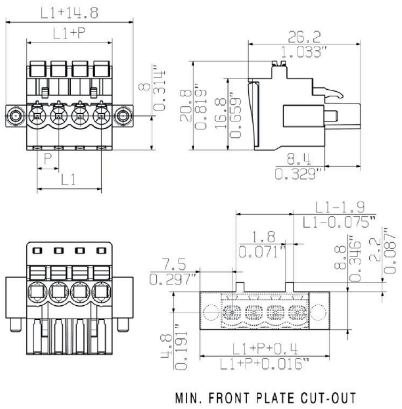


Uncompromising functionalityHigh vibration resistance

### 제품 장점

Uncompromising functionalityHigh vibration resistance

### 제품 장점

Solid PUSH IN contactSafe and durable

**BLF 5.00HC/03/90F SN OR BX**

**Weidmüller Interface GmbH & Co. KG**
Klingenbergstraße 26
D-32758 Detmold
Germany

www.weidmueller.com

## 도면

### 제품 장점

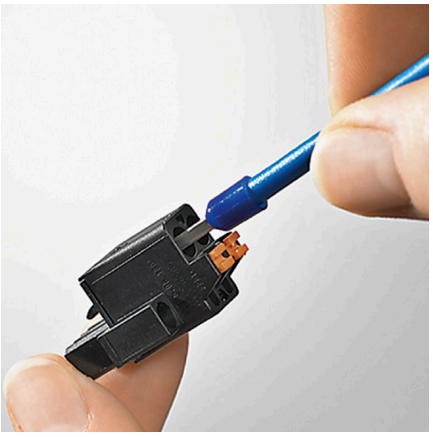

Cost-effective wiringQuick and intuitive operation

### 제품 장점

Wide clamping rangeTool-free wire connection

# BLF 5.00HC/03/90F SN OR BX

**Weidmüller Interface GmbH & Co. KG**
Klingenbergstraße 26
D-32758 Detmold
Germany

www.weidmueller.com

## 액세서리

### 코딩 부품

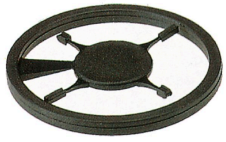

연결될 것으로 가정된 부분만 결선: 올바른 위치에 올바른 결선.
코딩 요소와 잠금 장치는 제조 공정 및 작동 중 연결 요소를 명확하게 구분합니다.
코딩 요소와 잠금 장치는 조립 전 또는 케이블 조립 단계에서 삽입됩니다. Weidmüller 대안: 납품 전에 사전 코딩할 다양한 구성기를 사용한 온라인 구성.
회로 보드에서 올바르지 않은 조립과 결선 요소의 올바르지 않은 플러깅이 더 이상 일어나지 않습니다.
이점: 제조 동안 문제해결 과정이 없으며 사용자에 의한 작동 오류가 없습니다.

### 일반 주문 데이터

| | | |
|---|---|---|
| 유형 | BLZ/SL KO BK BX | 버전 |
| 주문 번호 | 1545710000 | PCB 플러그인 커넥터, 액세서리, 코딩 요소, 검정, 극 수: 1 |
| GTIN (EAN) | 4008190087142 | |
| 수량 | 50 ST | |
| 유형 | BLZ/SL KO OR BX | 버전 |
| 주문 번호 | 1573010000 | PCB 플러그인 커넥터, 액세서리, 코딩 요소, 주황색, 극 수: 1 |
| GTIN (EAN) | 4008190048396 | |
| 수량 | 100 ST | |

### 일자 스크류드라이버

블레이드가 둥근 일자 스크류드라이버 SD DIN 5265, ISO 2380/2, DIN 5264, ISO 2380/1에 따른 출력. ChromTop 팁, SoftFinish 그립

### 일반 주문 데이터

| | | |
|---|---|---|
| 유형 | SDS 0.6X3.5X100 | 버전 |
| 주문 번호 | 2749340000 | 스크류드라이버, 블레이드 폭(B): 3.5 mm, 블레이드 길이: 100 mm, |
| GTIN (EAN) | 4050118895568 | 블레이드 두께(A): 0.6 mm |
| 수량 | 1 ST | |
| 유형 | SDS 0.6X3.5X200 | 버전 |
| 주문 번호 | 9010110000 | 스크류드라이버, 스크류드라이버 |
| GTIN (EAN) | 4032248300754 | |
| 수량 | 1 ST | |
| 유형 | SDIS 0.6X3.5X100 | 버전 |
| 주문 번호 | 2749810000 | 스크류드라이버, 블레이드 폭(B): 3.5 mm, 블레이드 길이: 100 mm, |
| GTIN (EAN) | 4050118897012 | 블레이드 두께(A): 0.6 mm |
| 수량 | 1 ST | |

# BLF 5.00HC/03/90F SN OR BX

**Weidmüller Interface GmbH & Co. KG**
Klingenbergstraße 26
D-32758 Detmold
Germany

www.weidmueller.com

## 대응물

### SL-SMT 5.00HC/180LF Box

내열성 핀 헤더, 상자 또는 테이프로 포장됨. 자동 조립에 최적화된 1.5 mm 용접 핀의 테이프 형태. 리플로우 및 웨이브 용접에 적합한 3.2 mm 솔더 핀. 핀 헤더는 라벨링을 위한 공간을 제공하며 코딩이 가능합니다. HC = 고전류

#### 일반 주문 데이터

| | | |
|---|---|---|
| 유형 | SL-SMT 5.00HC/03/180LF ... | 버전 |
| 주문 번호 | 1841400000 | PCB 플러그인 커넥터, 수형 헤더, 용접 플랜지, THT/THR 용접 결선, |
| GTIN (EAN) | 4032248352302 | 5.00 mm, 극 수: 3, 180°, 솔더 핀 길이(l): 3.2 mm, 주석 도금, 검정, |
| 수량 | 72 ST | 박스 |

### SL-SMT 5.00HC/180LF Tape

내열성 핀 헤더, 상자 또는 테이프로 포장됨. 자동 조립에 최적화된 1.5 mm 용접 핀의 테이프 형태. 리플로우 및 웨이브 용접에 적합한 3.2 mm 솔더 핀. 핀 헤더는 라벨링을 위한 공간을 제공하며 코딩이 가능합니다. HC = 고전류

#### 일반 주문 데이터

| | | |
|---|---|---|
| 유형 | SL-SMT 5.00HC/03/180LF ... | 버전 |
| 주문 번호 | 1797940000 | PCB 플러그인 커넥터, 수형 헤더, 용접 플랜지, THT/THR 용접 결선, |
| GTIN (EAN) | 4032248239948 | 5.00 mm, 극 수: 3, 180°, 솔더 핀 길이(l): 1.5 mm, 주석 도금, 검정, |
| 수량 | 250 ST | Tape |

### SL-SMT 5.00HC/90LF Box

내열성 핀 헤더, 상자 또는 테이프로 포장됨. 자동 조립에 최적화된 1.5 mm 용접 핀의 테이프 형태. 리플로우 및 웨이브 용접에 적합한 3.2 mm 솔더 핀. 핀 헤더는 라벨링을 위한 공간을 제공하며 코딩이 가능합니다. HC = 고전류

#### 일반 주문 데이터

| | | |
|---|---|---|
| 유형 | SL-SMT 5.00HC/03/90LF 1... | 버전 |
| 주문 번호 | 1797240000 | PCB 플러그인 커넥터, 수형 헤더, 용접 플랜지, THT/THR 용접 결선, |
| GTIN (EAN) | 4032248238026 | 5.00 mm, 극 수: 3, 90°, 솔더 핀 길이(l): 1.5 mm, 주석 도금, 검정, 박스 |
| 수량 | 100 ST | |

# BLF 5.00HC/03/90F SN OR BX

**Weidmüller Interface GmbH & Co. KG**
Klingenbergstraße 26
D-32758 Detmold
Germany

www.weidmueller.com

## 대응물

| | | |
|---|---|---|
| 유형 | SL-SMT 5.00HC/03/90LF 3... | 버전 |
| 주문 번호 | 1840360000 | PCB 플러그인 커넥터, 수형 헤더, 용접 플랜지, THT/THR 용접 결선, |
| GTIN (EAN) | 4032248351107 | 5.00 mm, 극 수: 3, 90°, 솔더 핀 길이(l): 3.2 mm, 주석 도금, 검정, 박스 |
| 수량 | 72 ST | |

### SL-SMT 5.00HC/90LF Tape

내열성 핀 헤더, 상자 또는 테이프로 포장됨. 자동 조립에 최적화된 1.5 mm 용접 핀의 테이프 형태. 리플로우 및 웨이브 용접에 적합한 3.2 mm 솔더 핀. 핀 헤더는 라벨링을 위한 공간을 제공하며 코딩이 가능합니다. HC = 고전류

## 일반 주문 데이터

| | | |
|---|---|---|
| 유형 | SL-SMT 5.00HC/03/90LF 1... | 버전 |
| 주문 번호 | 1797760000 | PCB 플러그인 커넥터, 수형 헤더, 용접 플랜지, THT/THR 용접 결선, |
| GTIN (EAN) | 4032248239764 | 5.00 mm, 극 수: 3, 90°, 솔더 핀 길이(l): 1.5 mm, 주석 도금, 검정, Tape |
| 수량 | 350 ST | |