데이터 시트

SAI-Y-5 AND 2M12

Weidmüller Interface GmbH & Co. KG
Klingenbergstraße 26
D-32758 Detmold
Germany

www.weidmueller.com

그림과 유사



RoHS COMPLIANT

일반 주문 데이터

버전	Y 커넥터, M12, 신호 분배기
주문 번호	1515140000
유형	SAI-Y-5 AND 2M12
GTIN (EAN)	4050118322361
수량	1 items

데이터 시트

SAI-Y-5 AND 2M12

Weidmüller Interface GmbH & Co. KG
Klingenbergstraße 26
D-32758 Detmold
Germany

www.weidmueller.com

기술 데이터

승인

승인	
ROHS	준수

치수 및 중량

순중량	22 g

환경 제품 규정 준수

RoHS 준수 상태	준수, 예외 미존재
REACH SVHC	0.1 wt% 이상의 SVHC 없음

기술 데이터 맞춤형 플러그 커넥터

극 수	5	코딩	A-코딩
접점 표면	Au(금)	하우징 기본 재질	TPU
공칭 전압	30 V	정격 전류	4 A
보호 등급	IP67	오염 심각도	3
실드 결선	No	나사선 링 재질	주조 아연
하우징의 온도 범위	-25 ~ +90 °C		

표준

커넥터 표준	IEC 61076-2-101

결선 데이터

그룹 콘센트 - 플러그인 커넥터	M12 핀	단일 콘센트 1 - 플러그인 커넥터	M12 소켓
단일 콘센트 2 - 플러그인 커넥터	M12 소켓	조임 토크	M12: 0.8 - 1.2 Nm

일반 데이터

극 수	5	코딩	A-코딩
결선 나사산	M12	접점 재질, 소켓	CuSn
접점 재질, 핀	CuZn	접점 표면	Au(금)
조임 토크	0.8 Nm	하우징 기본 재질	TPU
공칭 전압	30 V	정격 전류	4 A
보호 등급	IP67	오염 심각도	3
결선 1	M12/M12	결선 2	스크류
실드 결선	No	하우징의 온도 범위	-25 ~ +90 °C
컨덕터 O.D.	-		

분류

ETIM 8.0	EC002925	ETIM 9.0	EC002925
ETIM 10.0	EC002925	ECLASS 14.0	27-44-01-06
ECLASS 15.0	27-44-01-06		

SAI-Y-5 AND 2M12

Weidmüller Interface GmbH & Co. KG
Klingenbergstraße 26
D-32758 Detmold
Germany

www.weidmueller.com

도면

치수 도면

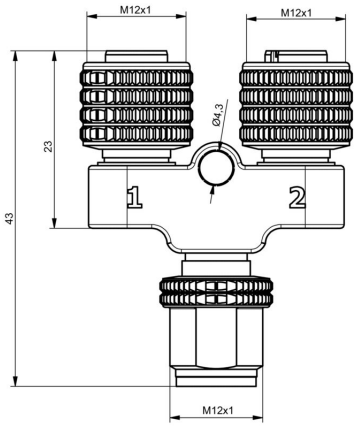

치수 도면

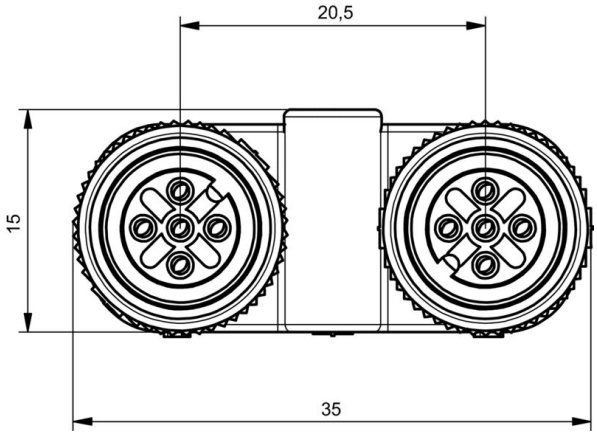

결선

