데이터 시트

SAI-WDF-3P-M8

Weidmüller Interface GmbH & Co. KG
Klingenbergstraße 26
D-32758 Detmold
Germany

www.weidmueller.com

일반 주문 데이터

주문 번호	1392390000
유형	SAI-WDF-3P-M8
GTIN (EAN)	4050118192766
수량	1 items

SAI-WDF-3P-M8

Weidmüller Interface GmbH & Co. KG
Klingenbergstraße 26
D-32758 Detmold
Germany

www.weidmueller.com

기술 데이터

승인

승인	
ROHS	준수

치수 및 중량

순중량	21 g

환경 제품 규정 준수

RoHS 준수 상태	준수, 예외 존재
RoHS 면제(해당되거나 알려진 경우)	6c
REACH SVHC	Lead 7439-92-1
SCIP	ebf89fc8-a87f-4691-b87a-dfb9921774b4

기술 데이터 맞춤형 플러그 커넥터

극 수	3	코딩	M8 = 없음
접점 표면	금도금	하우징 기본 재질	CuZn
접점 재질	CuZn	공칭 전압	30 V
정격 전류	4 A	보호 등급	IP67
하우징의 온도 범위	-40 ... +85 ° C		

일반 기술 사양

극 수	3	코딩	M8 = 없음
결선 나사산	M8 소켓, M8 핀	접점 표면	금도금
하우징 기본 재질	CuZn	접점 재질	CuZn
공칭 전압	30 V	정격 전류	4 A
보호 등급	IP67	하우징의 온도 범위	-40 ... +85 ° C

분류

ETIM 8.0	EC002925	ETIM 9.0	EC002925
ETIM 10.0	EC002925	ECLASS 14.0	27-44-01-06
ECLASS 15.0	27-44-01-06		

SAI-WDF-3P-M8

Weidmüller Interface GmbH & Co. KG
Klingenbergstraße 26
D-32758 Detmold
Germany

www.weidmueller.com

도면

치수 도면

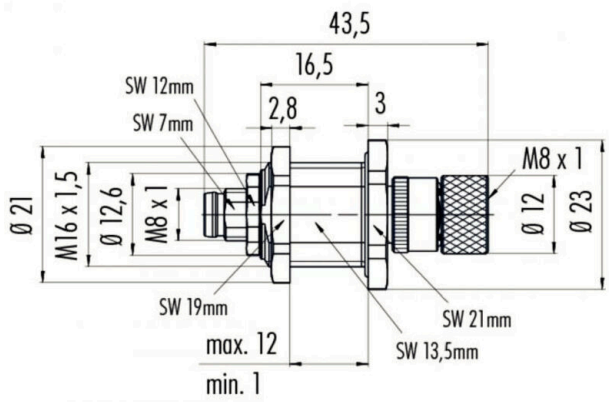

배선도

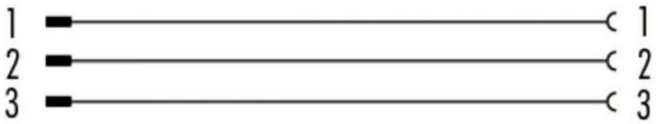

폴 계획

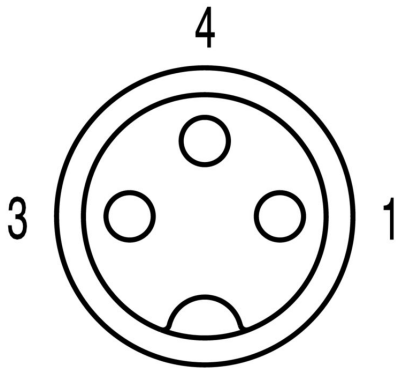
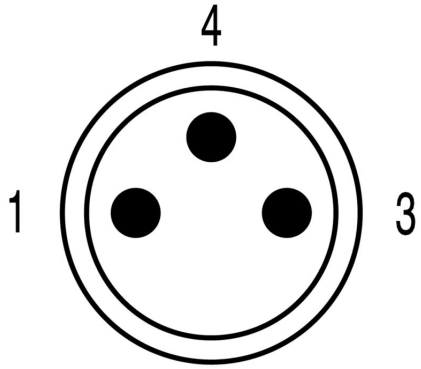
폴 계획