데이터 시트

RS ELCO 20/20LM S

Weidmüller Interface GmbH & Co. KG
Klingenbergstraße 26
D-32758 Detmold
Germany

www.weidmueller.com

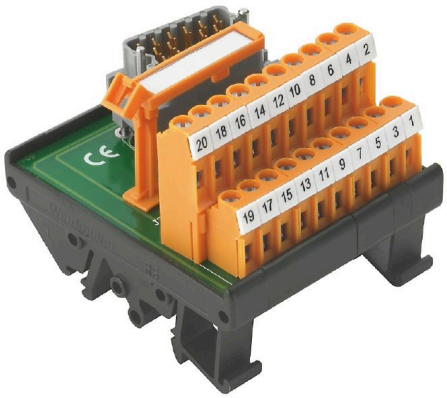

그림과 유사

ELCO 접점 인서트는 전기 발전소, 정련소 및 안정적인 신호 전송이 필요한 다양한 프로세스 응용 분야에 사용됩니다. ELCO 커넥터는 안정적인 결선 시스템과 높은 신호 용량을 특징으로 합니다.
RS ELCO 인터페이스 및 선조립 PAC ELCO 케이블 라인은 이러한 요구 조건에 맞춰 설계된 솔루션입니다.

일반 주문 데이터

버전	인터페이스, RS ELCO, ELCO 플러그인 커넥터, 20, LP2N 5.08mm
주문 번호	1126630000
유형	RS ELCO 20/20LM S
GTIN (EAN)	4032248908226
수량	1 items

RS ELCO 20/20LM S

Weidmüller Interface GmbH & Co. KG
Klingenbergstraße 26
D-32758 Detmold
Germany

www.weidmueller.com

기술 데이터

승인

승인	
ROHS	준수
UL File Number Search	UL 웹사이트
인증 번호(UR)	E141197

치수 및 중량

깊이	60 mm	깊이 (인치)	2.3622 inch
높이	70 mm	높이 (인치)	2.7559 inch
너비	60 mm	폭 (인치)	2.3622 inch
순중량	88 g		

온도

보관 온도	-40...60 °C	작동 온도	-25...50 °C

환경 제품 규정 준수

RoHS 준수 상태	준수, 예외 존재
RoHS 면제(해당되거나 알려진 경우)	6c
REACH SVHC	Lead 7439-92-1
SCIP	7b5ffb72-271d-4c73-8b09-bd0aaee3697a

정격 데이터 UL

정격 전류 IN	1.5 A	작동 온도 UL, 최소	-25 °C
작동 온도 UL, 최대	50 °C	정격 전압 UN	150 V AC / 200 V DC

결선 데이터

폴 수(제어 측)	20-극 플러그	극성 하드웨어 코드화	1
결선(필드 측)	LP2N 5.08mm	접점 재질(제어 측)	인청동 합금
접지	아니요	제어 측의 결선	ELCO 플러그인 커넥터

정격 데이터

정격 전압	150 V AC / 200 V DC	결선당 정격 전류	1.5 A
총 작동 전류	30 A		

결선 필드

최소 전선 단면, AWG	AWG 26	결선 유형	스크류 결선
플라스틱 슬리브 채용 슬리브, 최대	2.5 mm²	슬리브 채용 연질, 최소	0.5 mm²
슬리브 채용 연질, 최대	2.5 mm²	연질, 최대 H05(07) V-K	4 mm²
연질, 최소 H05(07) V-K	0.5 mm²	경질, 최대 H05(07) V-U	6 mm²
경질, 최소 H05(07) V-U	0.5 mm²	탈피 길이	6 mm
조임 토크, 최대	0.6 Nm	조임 토크, 최소	0.5 Nm
클램프 범위, 최대	6 mm²	클램프 범위, 최소	0.5 mm²
최대 전선 단면, AWG	AWG 12		

RS ELCO 20/20LM S

Weidmüller Interface GmbH & Co. KG
Klingenbergstraße 26
D-32758 Detmold
Germany

www.weidmueller.com

기술 데이터

분류

ETIM 8.0	EC002780	ETIM 9.0	EC002780
ETIM 10.0	EC002780	ECLASS 14.0	27-14-11-52
ECLASS 15.0	27-14-11-52		

절연 조정(EN50178)

준수	DIN EN 50178	정격 절연 전압	<150 V AC
서지 전압 범주	II	오염 심각도 수준	2
펄스 전압 테스트(1,2/50µs)	2.5 kV	절연 테스트 전압 AC	0.8 kV

RS ELCO 20/20LM S

Weidmüller Interface GmbH & Co. KG
Klingenbergstraße 26
D-32758 Detmold
Germany

www.weidmueller.com
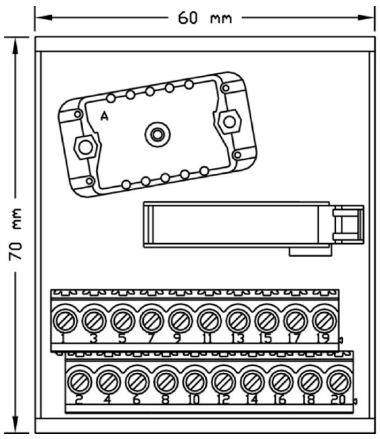
도면