データシート

RSM-16 FUS 1CO S

Weidmüller Interface GmbH & Co. KG
Klingenbergstraße 26
D-32758 Detmold
Germany

www.weidmueller.com

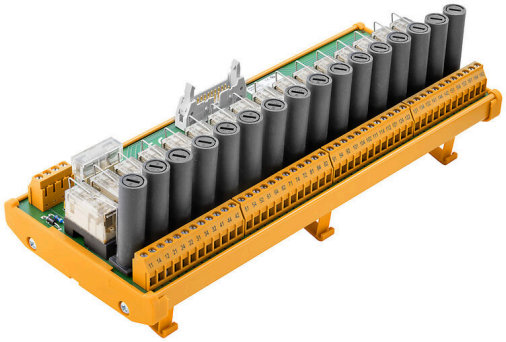

PLC とフィールド間電気信号送信号対応リレーのデジタル出力インターフェース。
- 差し込み式リレーによる電気的絶縁。
- 内蔵型 LED ステータス表示。
- ネジまたはテンションクランプ接続。
- 追加機能：直列ヒューズまたはアイソレータ
- 2 種のバージョンが利用可能：小型 (RSS リレー) または標準 (RCL リレー)。

一般注文データ

バージョン	インターフェース, RSM, 16、ヒューズ付き, RCL, ねじ接続
注文番号	9445120000
種別	RSM-16 FUS 1CO S
GTIN (EAN)	4032248252831
数量	1 items

RSM-16 FUS 1CO S

Weidmüller Interface GmbH & Co. KG
Klingenbergstraße 26
D-32758 Detmold
Germany

www.weidmueller.com

技術データ

承認

MAMID承認件数	
ROHS	適合
UL File Number Search	UL ウェブサイト
証明書番号（UR）	E141197

寸法と重量

深さ	75 mm	奥行き（インチ）	2.9527 inch
高さ	109 mm	高さ（インチ）	4.2913 inch
幅	261 mm	幅（インチ）	10.2756 inch
正味重量	955 g		

温度

保管温度	-40...60 °C	動作温度	-25...40 °C

環境製品コンプライアンス

RoHS 対応状況	準拠 (免除あり)
RoHS 適用除外（該当する場合/既知の場合）	7a, 7cI
REACH SVHC	Lead 7439-92-1, 4,4'-isopropylidenediphenol 80-05-7
SCIP	66e752f3-a24f-4fef-89c4-f29f52d01390

公称データUL

定格電流 IN	20 mA	動作温度 UL、最小	0 °C
動作温度 UL、最大.	25 °C	定格電圧DC UN （供給）	24 V
定格電流 （供給）	2 A	定格電圧ヒューズ UN （供給）	250 V
定格電流ヒューズ（電源）	3.15 A	定格電圧ヒューズUN （チャンネル）	250 V
定格電流ヒューズ（チャネル）	5 A	定格電圧DC UN （入力）	24 V
定格電圧AC UN （出力）	250 V	定格電流 I最大 （出力）	5 A

一般データ

リレーごとの LED ステータス表示	緑色	リレーごとのヒューズ	5 A
供給電圧のLED ステータス	黄色	電源ヒューズ	3.15 A

接続データ

極数 （コントロール側）	20 極プラグ	接続供給	LL 5.08 mm
接続 （フィールド側）	LL 5.08 mm	制御側の接続	IEC60603-13/DIN41651 準拠のプラグインコネクタ

評価データ

機械的耐用期間	3 x 107開閉サイクル

定格データの出力

リレー種別	RCL	出力タイプ	無電位接続
接点の材質	AgNi 90/10	定格電圧	≤ 250 Vdc ≤ 250 Vac

RSM-16 FUS 1CO S

Weidmüller Interface GmbH & Co. KG
Klingenbergstraße 26
D-32758 Detmold
Germany

www.weidmueller.com

技術データ

最大 AC 連続電流	5 A	AC ピーク電流	16 A
最小接点電流	0.01 A	最小接点電圧	10 V

規制データの入力

入力電圧	24 V DC ± 10%	入力電流	20 mA
公称出力	0.4 VA		

絶縁協調 (EN50178)

準拠	DIN EN 50178	定格入力絶縁電圧	<50 V AC
定格出力絶縁電圧	<250 V AC	過電圧カテゴリ入力 / 出力	III
過電圧カテゴリー入出力	III	過電圧カテゴリー出力/出力	II
汚染度レベル	2	パルス電圧テスト （1,2/50µs）	6 kV
絶縁テスト電圧 AC	1.2 kV	クリアランス入出力	≥ 5.5 mm
クリアランス入力/入力	≥ 0.2 mm	クリアランス出力/出力	≥ 1.17 mm

接続フィールド

最小配線断面、AWG	AWG 26	接続方式	ねじ接続
プラスチックカラー付属スリーブ、最大	2.5 mm²	スリーブ付フレキシブル、最小	0.5 mm²
スリーブ付フレキシブル、最大	2.5 mm²	フレキシブル、最大H05 （07） V-K	4 mm²
フレキシブル、最小 H05 （07） V-K	0.5 mm²	固定式、最大 H05 （07） V-U	6 mm²
固定式、最小 H05 （07） V-U	0.5 mm²	被覆剥き長さ	6 mm
締付けトルク、最大	0.6 Nm	締付けトルク、最小	0.5 Nm
クランプ範囲、最大	6 mm²	クランプ範囲、最小	0.13 mm²
最大配線断面、AWG	AWG 12		

供給接続

接続方式	ねじ接続	クランプ範囲、最小	0.13 mm²
クランプ範囲、最大	6 mm²	固定式、最小 H05 （07） V-U	0.5 mm²
固定式、最大 H05 （07） V-U	6 mm²	フレキシブル、最小 H05 （07） V-K	0.5 mm²
フレキシブル、最大H05 （07） V-K	4 mm²	スリーブ付フレキシブル、最大	2.5 mm²
スリーブ付フレキシブル、最小	0.5 mm²	プラスチックカラー付きフェルール、最大	2.5 mm²
配線断面、最小 AWG	AWG 26	導体断面、最小 AWG	AWG 12
締付けトルク、最小	0.5 Nm	締付けトルク、最大	0.6 Nm
被覆剥き長さ	6 mm		

分類

ETIM 8.0	EC002780	ETIM 9.0	EC002780
ETIM 10.0	EC002780	ECLASS 14.0	27-14-11-52
ECLASS 15.0	27-14-11-52		

RSM-16 FUS 1CO S

Weidmüller Interface GmbH & Co. KG
Klingenbergstraße 26
D-32758 Detmold
Germany

www.weidmueller.com
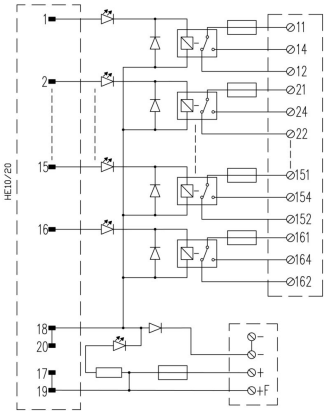
図面