データシート

FBCON PA CG 1WAY EX

Weidmüller Interface GmbH & Co. KG
Klingenbergstraße 26
D-32758 Detmold
Germany

www.weidmueller.com

危険場所での使用には、PROFIBUS PA Ex 接続箱を 1 方向、2 方向、4 方向、および8 方向の分電器として使用できます。
EMC ケーブルグランド、保護等級 IP66、そして幅広い動作温度範囲により、過酷環境下での接続を安全に保護します。
機能
- トランクとスプール用の EMC ケーブルグランド
- M12 コネクタ (スプール用)
- 外部接地ピン
- 保護等級 IP66
- アルミニウム製バージョン
- Profibus PA 互換

注：アルミニウム製エンクロージャーまたは M12 コネクタ、あるいはその両方を備えた FBCon 製品は、塩気の強い環境では使用しないでください。

一般注文データ

バージョン	Exアプリケーション用の標準ディストリビュータ EEx（ia）, 一方向分電器EEx, IP66
注文番号	8564180000
種別	FBCON PA CG 1WAY EX
GTIN (EAN)	4032248236589
数量	1 items
配送ステータス	この記事は今後ご利用いただけなくなります。
利用可能期限	2025-11-30T00:00:00+01:00

FBCON PA CG 1WAY EX

Weidmüller Interface GmbH & Co. KG
Klingenbergstraße 26
D-32758 Detmold
Germany

www.weidmueller.com

技術データ

承認

MAMID承認件数	
ROHS	適合
UL File Number Search	UL ウェブサイト
証明書番号（cULus）	E141197

寸法と重量

深さ	34 mm	奥行き（インチ）	1.3386 inch
高さ	37 mm	高さ（インチ）	1.4567 inch
幅	58 mm	幅（インチ）	2.2835 inch
長さ	64 mm	長さ（インチ）	2.5197 inch
正味重量	259 g		

温度

保管温度	-40 °C...80 °C	周囲温度	-40 °C...80 °C
動作温度	-40 °C...80 °C		

失敗の確率

IEC 61508に準拠したSIL	該当なし

環境製品コンプライアンス

RoHS 対応状況	準拠 (免除あり)
RoHS 適用除外（該当する場合/既知の場合）	6bl, 6c, 7cl
REACH SVHC	Lead 7439-92-1
SCIP	3a5f5913-76fc-4ff5-8563-4463f80bbe02

技術データ

極数	3	接続種別 PE	ケーブルグランド付きスパーライン
接点支持素材	真鍮	配電種別	一方向分電器EEx
コンタクトソケット数	1	ハウジング設計	圧力補正エレメント付き
ハウジング主要材質	アルミニウム, AlSi12	ケーブル導入口	真鍮ケーブルグランド
接点材質	CuZnAu	導体外径、最大	9.5 mm
導体外径、最小	6.5 mm	取り付け方式	表面実装型, 前面取付け
保護度合い	IP66	汚染度	2
バスシステム	プロフィバス – PA, 基礎フィールドバス		

パーツの説明

製品概要	このデバイスは、Profibus PAおよびフィールドバス財団H1用のパッシブフィールド分電器です。このデバイスは、ゾーン 1またはゾーン 2の爆発危険区域での使用が承認されています。このデバイスはFISCO（フィールドバスの本質的安全の概念）に基づいて認証されています。機能的説明：このデバイスは、防爆保護タイプEx-iaの本質安全FISCOフィールド機器を最大8台まで、同じ防爆保護タイプの本質安全フィールドバスセグメントに接続します。このデバイスは、このデバイスは、多点接地方式または一点接地方式によるシールド接地の概念をサポートしています。この接地の概念についてはProfibus PAおよびフィールドバス財団のガイドラインで説明されています。

FBCON PA CG 1WAY EX

Weidmüller Interface GmbH & Co. KG
Klingenbergstraße 26
D-32758 Detmold
Germany

www.weidmueller.com

技術データ

分類

ETIM 8.0	EC001604	ETIM 9.0	EC001604
ETIM 10.0	EC001604	ECLASS 14.0	27-44-01-11
ECLASS 15.0	27-44-01-11		

FBCON PA CG 1WAY EX

Weidmüller Interface GmbH & Co. KG
Klingenbergstraße 26
D-32758 Detmold
Germany

www.weidmueller.com
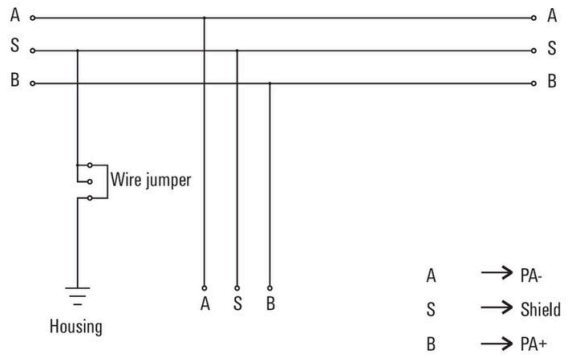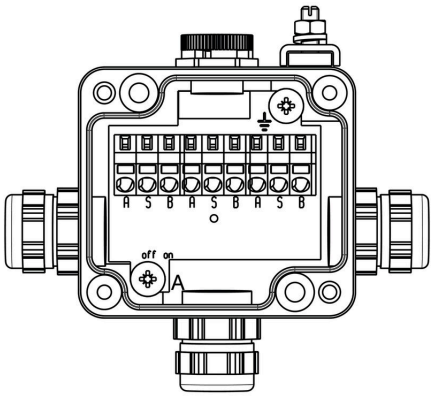
図面