データシート

RS F10 8RS OUT LMZF

Weidmüller Interface GmbH & Co. KG
Klingenbergstraße 26
D-32758 Detmold
Germany

www.weidmueller.com

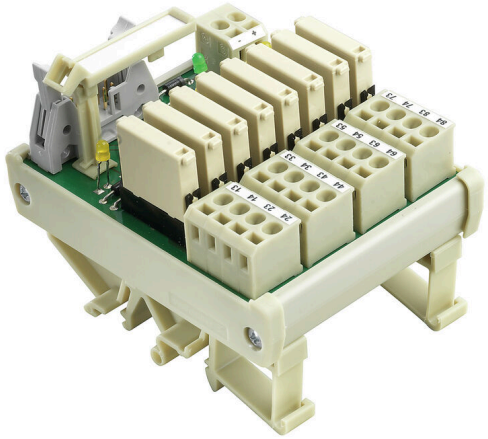

RS F40 または RS F10 インターフェースエレメント (32 または 8 シグナル対応) の使用により、リレーを使用して、センサーおよびフィールドアクチュエータを備えた PLC からの信号を絶縁できます。
主な特徴は次のとおりです：
- テンションクランプまたはネジ接続システム
- 信号のバイト単位でのグループ化。
- 標準 TS35 取り付けレールに設置対応の RS 45 プロファイルセクションに非常に小型のモジュールです。

一般注文データ

バージョン	富士通NYP-24WK, 耐張クランプ接続
注文番号	8430990000
種別	RS F10 8RS OUT LMZF
GTIN (EAN)	4008190027551
数量	1 items
配送ステータス	中止

RS F10 8RS OUT LMZF

Weidmüller Interface GmbH & Co. KG
Klingenbergstraße 26
D-32758 Detmold
Germany

www.weidmueller.com

技術データ

承認

MAMID承認件数	
ROHS	適合

寸法と重量

深さ	73 mm	奥行き（インチ）	2.874 inch
高さ	87 mm	高さ（インチ）	3.4252 inch
幅	78 mm	幅（インチ）	3.0709 inch
正味重量	116.43 g		

温度

保管温度	-40...70 °C	動作温度	0...55 °C

環境製品コンプライアンス

RoHS 対応状況	準拠 (免除あり)
RoHS 適用除外（該当する場合/既知の場合）	7a, 7cI
REACH SVHC	Lead 7439-92-1
SCIP	7b5ffb72-271d-4c73-8b09-bd0aaee3697a

一般データ

リレーごとの LED ステータス表示	緑色	リレーごとの断路器	該当なし
リレーごとのヒューズ	該当なし	接点	該当なし
供給電圧のLED ステータス	黄色	電源ヒューズ	該当なし

接続データ

極数 （コントロール側）	10 極	制御側の接続	IEC60603-13/DIN41651 準拠のプラグインコネクタ

評価データ

機械的耐用期間	3 x 107開閉サイクル	スイッチオン遅延	< 5 ms
スイッチオフ遅延	< 15 ms		

定格データの出力

最小スイッチング電流	10 mA	リレー種別	富士通NYP-24WK
出力タイプ	無電位接続	接点の材質	AgNiゴールドフラッシュ
最大 AC 連続電流	3 A	AC ピーク電流	5 A
最小接点電流	0.1 mA	最小接点電圧	0.1 V

規制データの入力

入力電圧	24 V DC ± 10%	入力電流	5 mA ± 15%
公称出力	0.5 W		

RS F10 8RS OUT LMZF

Weidmüller Interface GmbH & Co. KG
Klingenbergstraße 26
D-32758 Detmold
Germany

www.weidmueller.com

技術データ

絶縁協調 (EN50178)

準拠	DIN EN 50178	定格入力絶縁電圧	< 50 V AC
定格出力絶縁電圧	< 250 V AC	過電圧カテゴリ入力 / 出力	II
過電圧カテゴリー入出力	II	過電圧カテゴリー出力/出力	II
汚染度レベル	2	パルス電圧テスト （1,2/50µs）	2 kV
絶縁テスト電圧 AC	2 kV	クリアランス入出力	≥ 7 mm

接続フィールド

最小配線断面、AWG	AWG 26	接続方式	耐張クランプ接続
スリーブ付フレキシブル、最大	1.5 mm²	フレキシブル、最大H05（07） V-K	1.5 mm²
フレキシブル、最小 H05（07） V-K	0.5 mm²	固定式、最大 H05（07） V-U	1.5 mm²
固定式、最小 H05（07） V-U	0.5 mm²	被覆剥き長さ	7 mm
クランプ範囲、最大	1.5 mm²	クランプ範囲、最小	0.5 mm²
最大配線断面、AWG	AWG 14		

供給接続

接続方式	耐張クランプ接続	クランプ範囲、最小	0.5 mm²
クランプ範囲、最大	1.5 mm²	固定式、最小 H05（07） V-U	0.5 mm²
固定式、最大 H05（07） V-U	1.5 mm²	フレキシブル、最小 H05（07） V-K	0.5 mm²
フレキシブル、最大H05（07） V-K	1.5 mm²	スリーブ付フレキシブル、最大	1.5 mm²
配線断面、最小 AWG	AWG 26	導体断面、最小 AWG	AWG 14
被覆剥き長さ	7 mm		

分類

ETIM 8.0	EC002780	ETIM 9.0	EC002780
ETIM 10.0	EC002780	ECLASS 14.0	27-14-11-52
ECLASS 15.0	27-14-11-52		

RS F10 8RS OUT LMZF

Weidmüller Interface GmbH & Co. KG
Klingenbergstraße 26
D-32758 Detmold
Germany

www.weidmueller.com
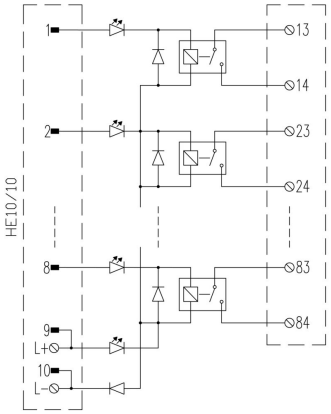
図面