データシート

RS VERT SUPPLY BLL_F-6A

Weidmüller Interface GmbH & Co. KG
Klingenbergstraße 26
D-32758 Detmold
Germany

www.weidmueller.com

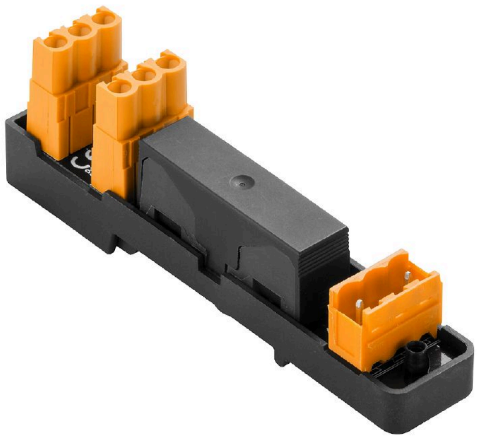

エネルギーDINレール分電器
TS 35取付レール対応メータキャビネット内複数のエネルギー分電器
• 2ピン、色分済
• 230 V、IP 30
• ヒューズ保護モジュール 25kA

一般注文データ

注文番号	8000118953
種別	RS VERT SUPPLY BLL_F-6A
GTIN (EAN)	4099986990661
数量	10 items

RS VERT SUPPLY BLL_F-6A

Weidmüller Interface GmbH & Co. KG
Klingenbergstraße 26
D-32758 Detmold
Germany

www.weidmueller.com

技術データ

承認

MAMID承認件数	
ROHS	適合

寸法と重量

深さ	30 mm	奥行き（インチ）	1.1811 inch
高さ	93.7 mm	高さ（インチ）	3.689 inch
幅	17.9 mm	幅（インチ）	0.7047 inch
正味重量	25 g		

温度

保管温度	-40...70 °C	動作温度	-40...70 °C
動作温度時の湿度	0 ~ 85%（結露無き事）		

環境製品コンプライアンス

RoHS 対応状況	準拠 (免除あり)
RoHS 適用除外（該当する場合/既知の場合）	6c
REACH SVHC	Lead 7439-92-1
SCIP	5eb1df1b-4147-4ed7-aadd-d25626fdf11f

接続データ

配電回路基板用コネクタ	BLL 5.08/03/180（中央ピンなし）	供給プラグインコネクタ	SL 5.08HC/03/180B（中央ピンなし）

評価データ

保護度合い	IP30	動作電圧	230 V
分電器接続ごとの最大電流	6 A		

接続フィールド

接続方式	プラグイン接続

供給接続

接続方式	プラグイン接続

ヒューズカートリッジ

電圧降下	170 mV	定格遮断性能	25 kA
溶融積分	80 A^2s		

分類

ETIM 6.0	EC002780	ETIM 7.0	EC002780
ETIM 8.0	EC002780	ETIM 9.0	EC002780
ETIM 10.0	EC002780	ECLASS 9.0	27-14-11-52
ECLASS 9.1	27-14-11-52	ECLASS 10.0	27-14-11-52

RS VERT SUPPLY BLL_F-6A

Weidmüller Interface GmbH & Co. KG
Klingenbergstraße 26
D-32758 Detmold
Germany

www.weidmueller.com

技術データ

ECLASS 11.0	27-14-11-52	ECLASS 12.0	27-14-11-52
ECLASS 13.0	27-14-11-52	ECLASS 14.0	27-14-11-52
ECLASS 15.0	27-14-11-52		

絶縁協調（EN 60664-1）

定格絶縁電圧	250 V AC	サージ電圧カテゴリー	III
汚染度	2	パルス電圧テスト（1,2/50 µs）	4 kV

RS VERT SUPPLY BLL_F-6A

Weidmüller Interface GmbH & Co. KG
Klingenbergstraße 26
D-32758 Detmold
Germany

www.weidmueller.com
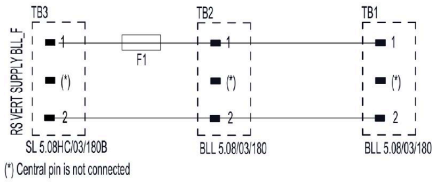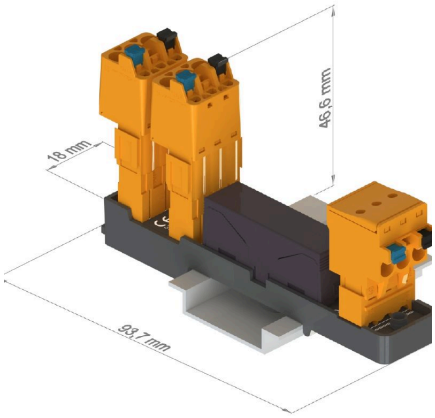
図面