データシート

SDI 2CO ECO

Weidmüller Interface GmbH & Co. KG
Klingenbergstraße 26
D-32758 Detmold
Germany

www.weidmueller.com

製品イメージ

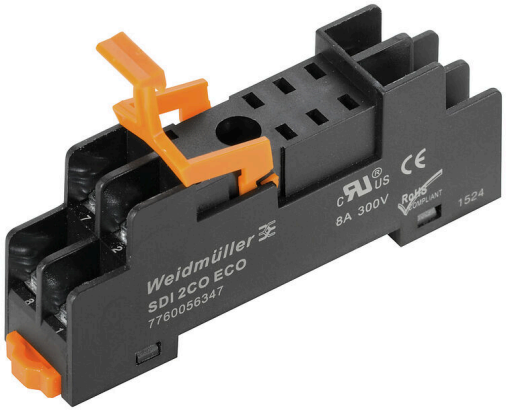

D-SERIES DRIシリーズ用リレーソケット
- 1 か 2 CO 接点
- ネジおよびPUSH IN接続
- 標準、および低い高さ

一般注文データ

バージョン	D-SERIES DRI, リレーソケット, 接点数: 2, CO接点, 持続電流: 8 A, ねじ接続
注文番号	7760056347
種別	SDI 2CO ECO
GTIN (EAN)	6944169739941
数量	10 items

SDI 2CO ECO

Weidmüller Interface GmbH & Co. KG
Klingenbergstraße 26
D-32758 Detmold
Germany

www.weidmueller.com

技術データ

承認

MAMID承認件数	
ROHS	適合

寸法と重量

深さ	29.2 mm	奥行き（インチ）	1.1496 inch
高さ	73.3 mm	高さ（インチ）	2.8858 inch
幅	15.8 mm	幅（インチ）	0.622 inch
正味重量	23 g		

温度

保管温度	-40 °C...85 °C	周囲温度	-40 °C...70 °C
動作温度		湿度	相対湿度35 ~ 85%、結露なし

環境製品コンプライアンス

RoHS 対応状況	準拠 (免除なし)
REACH SVHC	0.1wt%を超えるSVHCは含まれていません

負荷側

定格スイッチング電圧	300 V AC	持続電流	8 A
最大開閉電圧、AC	300 V	接点の種別	2 CO contact

一般データ

バージョン	フラット設計	
取り付けレール	TS 35	
色	黒色	
UL94 可燃性等級コンポーネント	コンポーネント	ハウジング
	UL94 可燃性等級	V-2
	コンポーネント	取付け脚
	UL94 可燃性等級	HB
	コンポーネント	保持クリップ
	UL94 可燃性等級	HB

絶縁協調

定格電圧	250 V	汚染度	2
サージ電圧カテゴリー	III	絶縁材グループ	IIIb
制御側 – 荷重側の空気パスおよびクリープパス	≥ 3 mm	制御側 – 負荷側の耐電圧	4 kVeff / 1分
隣接接点の耐電圧	2.5 kVeff / 1分	インパルス耐電圧	4.8 kV (1.2/50 µs)
保護度合い	IP10		

接続データ

導体接続方法	ねじ接続	被覆剥き長さ、定格接続	8 mm
締付けトルク、最小.	0.5 Nm	締付けトルク、最大.	0.8 Nm

SDI 2CO ECO

Weidmüller Interface GmbH & Co. KG
Klingenbergstraße 26
D-32758 Detmold
Germany

www.weidmueller.com

技術データ

クランプ範囲、定格接続	1.5 mm²	クランプ範囲、最小	0.5 mm²
クランプ範囲、最大	2.5 mm²	導体断面、固定式、最小	0.5 mm²
導体断面、固定式、最大	2.5 mm²	配線接続断面、細径撚線、最小	0.5 mm²
配線接続断面、細径撚線、最大	2.5 mm²	配線接続断面、ワイヤエンドフェルール付 DIN 46228/4 の細径撚線、最小	0.5 mm²
配線接続断面、ワイヤエンドフェルール付 DIN 46228/4 の細径撚線、最大	1.5 mm²	導体断面、フレキシブル、AEH （DIN 46228-1）、最小	0.5 mm²
導体断面、フレキシブル、AEH （DIN 46228-1）、最大	1.5 mm²	配線接続	M3リングケーブルラグ（絶縁）
刃寸法	サイズPH1		

重要なメモ

製品情報	このソケットでは、渡り配線は使用できません。このソケットでは、マーカーは使用できません。

分類

ETIM 8.0	EC001456	ETIM 9.0	EC001456
ETIM 10.0	EC001456	ECLASS 14.0	27-37-16-03
ECLASS 15.0	27-37-16-03		

SDI 2CO ECO

Weidmüller Interface GmbH & Co. KG
Klingenbergstraße 26
D-32758 Detmold
Germany

www.weidmueller.com

図面

配線図

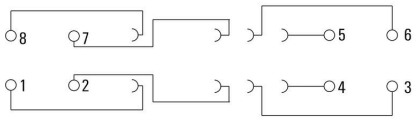

寸法図

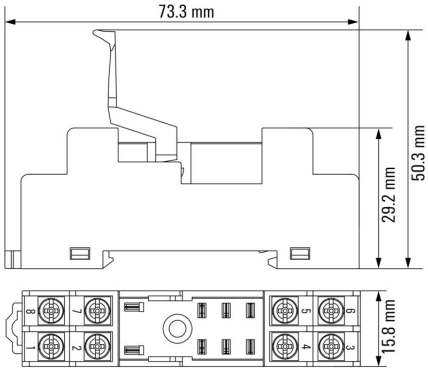

寸法図

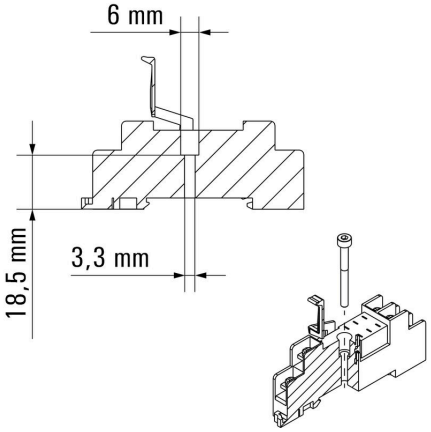

Weidmüller Interface GmbH & Co. KG
Klingenbergstraße 26
D-32758 Detmold
Germany

www.weidmueller.com

アクセサリ

クロスヘッドスクリュードライバ、フィリップ製

VDE 絶縁ドライバーセット、最大1000 V AC および 1500 V DC の通電部品作業対応、DIN EN 60900。IEC 900.各部品は「GS」の安全検査を受けています。完全硬化の高合金クロームバナジウムモリブデン鋼製ブレード、ガンメタル仕上げ。

一般注文データ

種別	SDIK SLIM PH1 X 80	バージョン
注文番号	2749650000	スクリュードライバー, 刃幅 (B): 1 mm, 80 mm, 刃厚み (A): 1
GTIN (EAN)	4050118896398	
数量	1 ST	

プラススクリュードライバー（フィリップ用）

VDE 絶縁性プラススクリュードライバー、フィリップ製スクリュー対応、SDIK PH DIN 7438、ISO 8764/2-PH、ISO 8764-PH へ出力、ソフトフィニッシュグリップ

一般注文データ

種別	SDIK PH1 X 80	バージョン
注文番号	2749890000	スクリュードライバー, 刃幅 (B): 1 mm, 80 mm, 刃厚み (A): 1
GTIN (EAN)	4050118897098	
数量	1 ST	
種別	SDK PH1 X 80	バージョン
注文番号	2749410000	スクリュードライバー, 刃幅 (B): 4.5 mm, 80 mm, 刃厚み (A): 1
GTIN (EAN)	4050118895636	
数量	1 ST	

丸端子

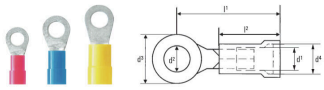

PVC 製の絶縁リングケーブルコネクタ
- 市販対応形状
- はんだ付け無し
- 円錐型エントリーファンネル

SDI 2CO ECO

Weidmüller Interface GmbH & Co. KG
Klingenbergstraße 26
D-32758 Detmold
Germany

www.weidmueller.com

アクセサリ

一般注文データ

種別	LIR 1,5M3 V	バージョン
注文番号	9200070000	ケーブルラグ、終端,絶縁ケーブルコネクタ,1.5 mm²,0.5 mm² - 1.5 mm²
GTIN (EAN)	4032248409839	
数量	100 ST	
種別	LIR 2,5M3 V	バージョン
注文番号	9200150000	ケーブルラグ、終端,絶縁ケーブルコネクタ,2.5 mm²,1.5 mm² - 2.5 mm²
GTIN (EAN)	4032248409778	
数量	100 ST	

ケーブルクランプラグ

PVC または PC/PA の絶縁ケーブルコネクタ
- 市販仕様
- はんだ付け無し
- 円錐形エントリーファンネル、ジョイントコネクタを除く

一般注文データ

種別	KQI-M3/-1	バージョン
注文番号	1492170000	ケーブルラグ、終端,絶縁ケーブルコネクタ,1 mm²,0.5 mm² - 1 mm²
GTIN (EAN)	4050118302035	
数量	100 ST	
種別	KQI-M3/-2,5	バージョン
注文番号	1492250000	ケーブルラグ、終端,絶縁ケーブルコネクタ,2.5 mm²,1.5 mm² - 2.5 mm²
GTIN (EAN)	4050118302073	
数量	100 ST	