データシート

RIM 3 110/230VAC LED

Weidmüller Interface GmbH & Co. KG
Klingenbergstraße 26
D-32758 Detmold
Germany

www.weidmueller.com

製品イメージ

D シリーズリレーソケットの差し込み式保護モジュール、オプションで保護機能の搭載が可能です。
• フリーフローダイオードまたは RC フィルター搭載

一般注文データ

バージョン	D-SERIES, RCフィルタ, 定格制御電圧: 110...230 V AC, プラグイン接続
注文番号	7760056045
種別	RIM 3 110/230VAC LED
GTIN (EAN)	4032248878147
数量	10 items

RIM 3 110/230VAC LED

Weidmüller Interface GmbH & Co. KG
Klingenbergstraße 26
D-32758 Detmold
Germany

www.weidmueller.com

技術データ

承認

MAMID承認件数	
ROHS	適合
UL File Number Search	UL ウェブサイト
証明書番号（cURus）	E312083

寸法と重量

深さ	32 mm	奥行き（インチ）	1.2598 inch
高さ	12.5 mm	高さ（インチ）	0.4921 inch
幅	15.5 mm	幅（インチ）	0.6102 inch
正味重量	3.28 g		

温度

保管温度	動作温度

環境製品コンプライアンス

RoHS 対応状況	準拠 (免除なし)
REACH SVHC	0.1wt%を超えるSVHCは含まれていません

公称データUL

証明書番号（cURus）	E312083

制御側

定格制御電圧	110...230 V AC	ステータス表示	緑色LED
保護回路	RCエレメント	RCフィルタ	100 Ω / 220 nF

一般データ

色	黒色	
UL94 可燃性等級コンポーネント	コンポーネント	ハウジング
	UL94 可燃性等級	V-2

承認/標準の詳細

証明書番号（CSA）	80107692	証明書番号（cURus）	E312083

接続データ

導体接続方法	プラグイン接続

分類

ETIM 8.0	EC002586	ETIM 9.0	EC002586
ETIM 10.0	EC002586	ECLASS 14.0	27-37-16-92
ECLASS 15.0	27-37-16-92		

RIM 3 110/230VAC LED

Weidmüller Interface GmbH & Co. KG
Klingenbergstraße 26
D-32758 Detmold
Germany

www.weidmueller.com

図面

配線図

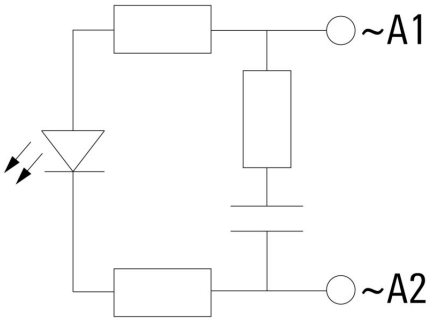
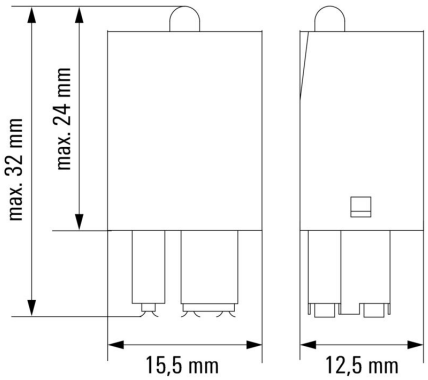
寸法図