データシート

# SAI-08D-VPHP-2A-M12O-NAM-EX

**Weidmüller Interface GmbH & Co. KG**
Klingenbergstraße 26
D-32758 Detmold
Germany

www.weidmueller.com



パッシブ M12 分電器は、考えうるすべての形態と設定で利用可能です。さらに、防爆エリアゾーンの SAI ディストリビュータや人間工学に基づく M8 など、多くの特別なバージョンがワイドミュラーからのみ入手できます。これらの革新的な製品は、多数の所有権によってバックアップされています。

## 一般注文データ

| | |
|---|---|
| バージョン | フードバージョン Ex, M12, 30 V, A コード化, LED: いいえ, LEDイニシエータ: いいえ, 配線タイプ: 2線式 |
| 注文番号 | 2921120000 |
| 種別 | SAI-08D-VPHP-2A-M12O-NAM-EX |
| GTIN (EAN) | 4099986612792 |
| 数量 | 1 items |

データシート

# SAI-08D-VPHP-2A-M12O-NAM-EX

**Weidmüller Interface GmbH & Co. KG**
Klingenbergstraße 26
D-32758 Detmold
Germany

www.weidmueller.com

## 技術データ

### 承認

MAMID承認件数

### 寸法と重量

| | | | |
|---|---|---|---|
| 深さ | 60 mm | 奥行き（インチ） | 2.3622 inch |
| 高さ | 61.3 mm | 高さ（インチ） | 2.4134 inch |
| 長さ | 152 mm | 長さ（インチ） | 5.9842 inch |
| 正味重量 | 250 g | | |

### 温度

| | |
|---|---|
| 動作温度 | -40 - 60°C |

### 環境製品コンプライアンス

| | |
|---|---|
| RoHS 対応状況 | 準拠 (免除あり) |
| RoHS 適用除外（該当する場合/既知の場合） | 6c |
| REACH SVHC | Lead 7439-92-1 |
| SCIP | 080d521b-fe82-472b-91b0-e57e0e68f901 |

### 接続データ

| | | | |
|---|---|---|---|
| 導体接続方法 | PUSH IN | ケーブルグランド | M 20 |
| クランプ範囲、最小 | 0.14 mm² | クランプ範囲、最大 | 1.5 mm² |
| 配線接続断面 AWG、最小 | AWG 26 | 導体接続断面積 AWG、最大. | AWG 16 |
| 固定式、最小 H05（07） V-U | 0.14 mm² | 固定式、最大 H05（07） V-U | 1.5 mm² |
| フレキシブル、最小 H05（07） V-K | 0.14 mm² | フレキシブル、最大H05（07） V-K | 1.5 mm² |
| w. プラスチックカラーフェルール、DIN 46228 pt 4、最小. | 0.28 mm² | プラスチックカラー付フェルール DIN 46228 pt 4、最大 | 1 mm² |
| w. フェルール、DIN 46228 pt 1、最小. | 0.25 mm² | ワイヤエンドフェルール付 DIN 46228 pt 1、最大 | 1 mm² |
| 分電器出力部 | フードバージョン Ex | | |

### 一般的な技術データ

| | | | |
|---|---|---|---|
| 保護度合い | IP66, IP67 | サージ電圧カテゴリー | III |
| プラグインステーションのコーディング | A コード化 | 極数 | 2 |
| コンタクトソケット数 | 8 | 接続スレッド | M12 |
| 汚染度 | 3 | 火災挙動 | V-0 |
| プラギング回数 | ≤ 50 | LED | いいえ |
| LEDインジケータ | いいえ | | |

### 材料データ

| | | | |
|---|---|---|---|
| O リング材質 | FKM | ハウジング主要材質 | Pocan （基本モジュール）, 亜鉛ダイカスト（フード） |
| ハウジング色 | 黒色 (RAL 9005相当) | フードシール素材 | ポリウレタンフォーム |
| ねじソケット | ニッケルメッキ銅・亜鉛 | 接点材質 | CuZn |
| 接触表面 | 金メッキ | 接点支持素材 | PBT （UL 94 V0） |
| ケーブルグランド材質 | 金属 | | |

# SAI-08D-VPHP-2A-M12O-NAM-EX

**Weidmüller Interface GmbH & Co. KG**
Klingenbergstraße 26
D-32758 Detmold
Germany

www.weidmueller.com

## 技術データ

### 電気データ

| | | | |
|---|---|---|---|
| 定格電圧、最小 | 0 V | 定格電圧、最大 | 30 V |
| スロット当たりの最大電流容量 | 0.8 A | 合計電流 | 0.8 A |
| 信号当たりの電流 | 0.8 A | | |

### 重要なメモ

| | |
|---|---|
| 製品情報 | 同梱品：<br>• M12保護キャップ x 2<br>• ケーブルグランド M20x1.5 x 1<br>• シーリングプラグ M20x1.5 x 1<br>• MultiCard ESG 9/17 Kデバイスマーカー x 1 |

### 分類

| | | | |
|---|---|---|---|
| ETIM 8.0 | EC003558 | ETIM 9.0 | EC003558 |
| ETIM 10.0 | EC003558 | ECLASS 14.0 | 27-44-01-11 |
| ECLASS 15.0 | 27-44-01-11 | | |

データシート

# SAI-08D-VPHP-2A-M12O-NAM-EX

**Weidmüller Interface GmbH & Co. KG**
Klingenbergstraße 26
D-32758 Detmold
Germany

www.weidmueller.com

## 図面

### 図に類似



### 図に類似



### その他

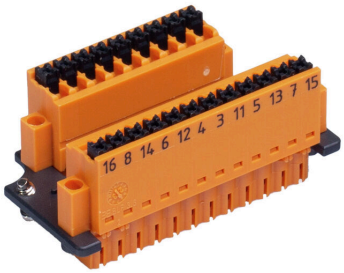


### 寸法図

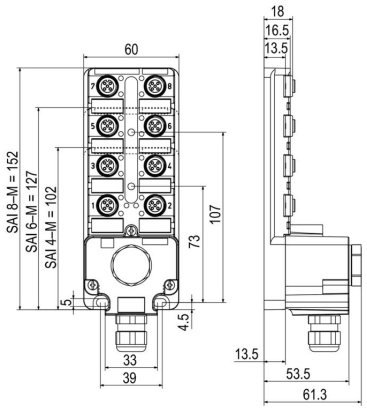


### 配線図

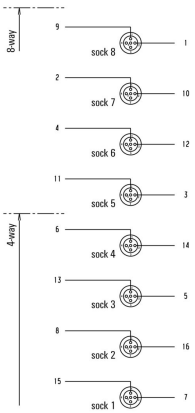

# SAI-08D-VPHP-2A-M12O-NAM-EX

**Weidmüller Interface GmbH & Co. KG**
Klingenbergstraße 26
D-32758 Detmold
Germany

www.weidmueller.com

## アクセサリ

### アクセサリ

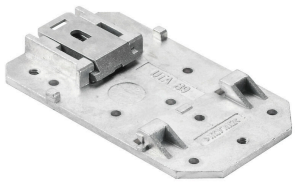

パッシブ M12 分電器は、考えうるすべての形態と設定で利用可能です。さらに、防爆エリアゾーンの SAI ディストリビュータや人間工学に基づく M8 など、多くの特別なバージョンがワイドミュラーからのみ入手できます。これらの革新的な製品は、多数の所有権によってバックアップされています。

### 一般注文データ

| | | |
|---|---|---|
| 種別 | SAI-TS35 MF | バージョン |
| 注文番号 | 1917400000 | |
| GTIN (EAN) | 4032248551330 | |
| 数量 | 1 ST | |

### M12



保護キャップは、未割り当てのプラグインステーションを外部の影響から保護します。

### 一般注文データ

| | | |
|---|---|---|
| 種別 | SAI-SK-M12-UNI 2029 | バージョン |
| 注文番号 | 2330260000 | 保護対象コンポーネントアセンブリ, 保護キャップ |
| GTIN (EAN) | 4032248592067 | |
| 数量 | 20 ST | |

### 空白

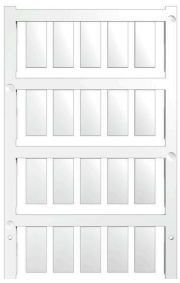

ESG は、多くの有名電気機器で使用されている、MultiCard フォーマットの実証済マーカーです。その結果、高品質デバイスへのマーキングが高コントラストで表示されます。
Siemens、ABB、Beckhoff などのメーカーデバイスでは、
一目で、さまざまな種別の装置が利用できます：
- 総合的な用途のタグ、自己接着型またはクリップオン式のタグ、種別に応じて対応します：
- 例えばサーキットブレーカーなどの調整機器の場合は、タグレールにクリップ対応 ESG マーカーを付けます：
- 仕様に準拠した個別のレーザー品質印刷

カスタム印字の場合：お客様のラベリング仕様に関しては、当社のラベリングソフトウェア、M-PrintPRO または M-PrintPRO Online (インストール未実施) のファイルをお送りください。

# SAI-08D-VPHP-2A-M12O-NAM-EX

**Weidmüller Interface GmbH & Co. KG**
Klingenbergstraße 26
D-32758 Detmold
Germany

www.weidmueller.com

## アクセサリ

### 一般注文データ

| | | |
|---|---|---|
| 種別 | ESG 9/20 MC NE WS | バージョン |
| 注文番号 | 1609940000 | ESG, デバイスマーカー x 20 mm, PA 66, 色: 白色, プラグ接続可能 |
| GTIN (EAN) | 4008190203528 | |
| 数量 | 200 ST | |

### トルク機能搭載 Screwty® ケーブルグランド用ツール



どのアプリケーションにも最適なツール
Screwty
® は、一般的なセンサーケーブルとアクチュエータケーブルをすべて締め付ける理想的な総合ツールです。手に取りにくい丸型プラグでも、Screwty® を使って接触できます。単純な回転移動で、過度の力を必要とせずにコネクタを締め付けたり緩めたりします。Screwty® は、他の供給業者のほとんどのケーブルやプラグに適合するため、固有に識別可能なグローバルソリューションです (90 % 以上)。Screwty® は、従来の 1/4 インチアダプタを備えたハンドルで構成されています。したがって、次のようなすべてのサイズに使用できます。M12 と M8 の丸型プラグインコネクタ、M12F と M8F の個別調整対応プラグとソケット、および M23 のすべてのプラグとソケットに対応。

### 一般注文データ

| | | |
|---|---|---|
| 種別 | SCREWTY SET -DM | バージョン |
| 注文番号 | 1920000000 | M8、M12 ラインおよびコネクタケーブルグランド用ツール |
| GTIN (EAN) | 4032248436859 | |
| 数量 | 1 ST | |

### 2 極、A コード化

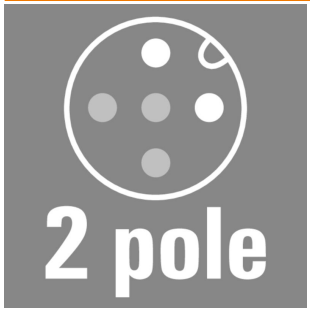


フェールセーフ電流回路を備えた防爆用途で使用するセンサーケーブル。詳細については、製品ダウンロードページ内のメーカー宣言をご参照ください

### 一般注文データ

| | | |
|---|---|---|
| 種別 | SAIL-M12G-2-5.0UBL | バージョン |
| 注文番号 | 3107950500 | センサー/アクチュエータライン, コネクタ無しの終端, M12, 極数 : 2, |
| GTIN (EAN) | 4099987797801 | 5 m, ピン、ストレート, シールド仕様: いいえ, LED: いいえ, シース材 |
| 数量 | 1 ST | 料: PUR, ハロゲン: いいえ |
| 種別 | SAIL-M12BG-2-5.0UBL | バージョン |
| 注文番号 | 3107940500 | センサー/アクチュエータライン, コネクタ無しの終端, M12, 極数 : 2, |
| GTIN (EAN) | 4099987795746 | 5 m, メス型ソケット、ストレート, シールド仕様: いいえ, LED: いいえ, |
| 数量 | 1 ST | シース材料: PUR, ハロゲン: いいえ |

# SAI-08D-VPHP-2A-M12O-NAM-EX

**Weidmüller Interface GmbH & Co. KG**
Klingenbergstraße 26
D-32758 Detmold
Germany

www.weidmueller.com

## アクセサリ

| | | |
|---|---|---|
| 種別 | SAIL-M12W-2-5.0UBL | バージョン |
| 注文番号 | 3107960500 | センサー/アクチュエータライン, コネクタ無しの終端, M12, 極数 : 2, |
| GTIN (EAN) | 4099987802215 | 5 m, ピン、90°, シールド仕様: いいえ, LED: いいえ, シース材料: PUR, |
| 数量 | 1 ST | ハロゲン: いいえ |
| 種別 | SAIL-M12GM12G-2-5.0UBL | バージョン |
| 注文番号 | 2955200500 | センサー/アクチュエータライン, 接続ライン, M12, 極数 : 2, 5 m, ピ |
| GTIN (EAN) | 4099987802819 | ン、ストレート – ソケット、ストレート, シールド仕様: いいえ, LED: |
| 数量 | 1 ST | いいえ, シース材料: PUR, ハロゲン: いいえ |