データシート

CABTITE EP 24/14 GY

Weidmüller Interface GmbH & Co. KG
Klingenbergstraße 26
D-32758 Detmold
Germany

www.weidmueller.com

Cabtite – ケーブル挿入プレート
制御キャビネット、エンクロージャ、または機械にプラグを付けずに、スペースを節約しながら、ケーブルや導体を最小限のスペースに簡単に挿入できます。
Cabtite ケーブル挿入プレートを使用すると、保護ホース、空圧 / 油圧ホース、光ファイバーケーブルなどの過酷な環境でも、ケーブルをすばやく簡単に省スペースで取り付けることができます。設置は長方形のウォールカットアウトをひとつだけ通して行われるため、設置時間が最大 40 % 短縮されます (標準ケーブルグランドと比較)。
ケーブル挿入プレートの IP66 スクリューバージョンは、DIN EN 60529 に準拠してテストされ、温度範囲 -40C ~ + 90C に適した、硬質プラスチックコアを備えた UL94 V-0 認定 TPE 材料で構成されています。
Cabtite ケーブル挿入プレートは、従来の電線貫通金物に代わる経済的な代替品です。

一般注文データ

バージョン	ケーブル取り入れプレート, Cabtite（ケーブル取り入れ口ストリップ）, TPE, グレー, 高さ: 58 mm, 幅: 149.6 mm, 深さ: 29.2 mm, -40 °C...90 °C, IP66
注文番号	2779320000
種別	CABTITE EP 24/14 GY
GTIN (EAN)	4064675048794
数量	10 items

CABTITE EP 24/14 GY

Weidmüller Interface GmbH & Co. KG
Klingenbergstraße 26
D-32758 Detmold
Germany

www.weidmueller.com

技術データ

承認

MAMID承認件数	
ROHS	適合
UL File Number Search	UL ウェブサイト
証明書番号（cURus）	E223801

寸法と重量

深さ	29.2 mm	奥行き（インチ）	1.1496 inch
高さ	58 mm	高さ（インチ）	2.2835 inch
幅	149.6 mm	幅（インチ）	5.8898 inch
正味重量	106.9 g		

温度

動作温度	-40 °C...90 °C

環境製品コンプライアンス

RoHS 対応状況	準拠 (免除なし)
REACH SVHC	0.1wt%を超えるSVHCは含まれていません

接続可能なケーブルの数

取り付け方式	ネジ　4本	
接続可能ケーブルの数	14	
ケーブル導入口	個数	5
	ケーブル直径、最小	3.2 mm
	ケーブル直径、最大	6.3 mm
	ケーブル仕様	丸型ケーブル
	個数	2
	ケーブル直径、最小	4 mm
	ケーブル直径、最大	7.5 mm
	ケーブル仕様	丸型ケーブル
	個数	3
	ケーブル直径、最小	5.5 mm
	ケーブル直径、最大	10.5 mm
	ケーブル仕様	丸型ケーブル
	個数	1
	ケーブル直径、最小	8 mm
	ケーブル直径、最大	12.5 mm
	ケーブル仕様	丸型ケーブル
	個数	3
	ケーブル直径、最小	12 mm
	ケーブル直径、最大	16.2 mm
	ケーブル仕様	丸型ケーブル

一般情報

締付けトルク	3.5 Nm	シリコーン	いいえ
UL 94 可燃性等級	V-0	保護度合い	IP66
基本材質	TPE	保護等級（UL）	Type 1, Type 12, Type 4X

CABTITE EP 24/14 GY

Weidmüller Interface GmbH & Co. KG
Klingenbergstraße 26
D-32758 Detmold
Germany

www.weidmueller.com

技術データ

分類

ETIM 8.0	EC002624	ETIM 9.0	EC002624
ETIM 10.0	EC002624	ECLASS 14.0	27-18-28-15
ECLASS 15.0	27-18-28-15		

CABTITE EP 24/14 GY

Weidmüller Interface GmbH & Co. KG
Klingenbergstraße 26
D-32758 Detmold
Germany

www.weidmueller.com

図面

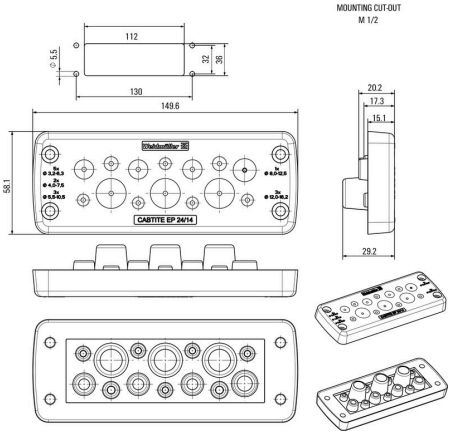

CABTITE EP 24/14 GY

Weidmüller Interface GmbH & Co. KG
Klingenbergstraße 26
D-32758 Detmold
Germany

www.weidmueller.com

アクセサリ

固定材

Cabtite ケーブル入力システムは、制御キャビネット、エンクロージャー、機械ケーブルのマネージメントに最大限の柔軟性を提供し、同時に、事前に終端処理されたケーブルと未終端未処理のケーブルの安全なシールとケーブル負荷解放部品を提供します。
Cabtite のフレーム、グリッドインレイ、シーリング要素のモジューラー形状計は、事前に終端処理されたケーブルのためのカットアウトを、ツールを使用せずに、DIN EN 60529 準拠の IP66 による信頼性の高いシーリングで、迅速な設定を可能にします。フレーム。インレイ。シール要素。モジューラーシステムの 3 つの基本コンポーネントは、最も高い柔軟性、可変性、多様性を保証します。

一般注文データ

種別	CABTITE SC M5X25 SET	バージョン
注文番号	2635120000	取付けねじ, Cabtite（ケーブル取り入れ口ストリップ）, ステンレススチール、防錆性, 銀色, 高さ: 30 mm, 幅: 8.5 mm, 深さ: 8.5 mm
GTIN (EAN)	4050118662160	
数量	1 ST	

ヘビーデューティコネクタ対応四角分割スタンプ

ワイドミュラーのパンチ加工ツール – 電気キャビネットの切り抜きを行う際に必要な最初の選択肢
• PG ケーブルグランド
• M ケーブルグランド
• 特殊ケーブルグランド
ステンレススチールには適していません！

一般注文データ

種別	KOK-112X36	バージョン
注文番号	9204870000	Sheet holes
GTIN (EAN)	4032248693801	
数量	1 ST	