データシート

TOPL 12-60VUC 48VDC0.5A

Weidmüller Interface GmbH & Co. KG
Klingenbergstraße 26
D-32758 Detmold
Germany

www.weidmueller.com

図に類似

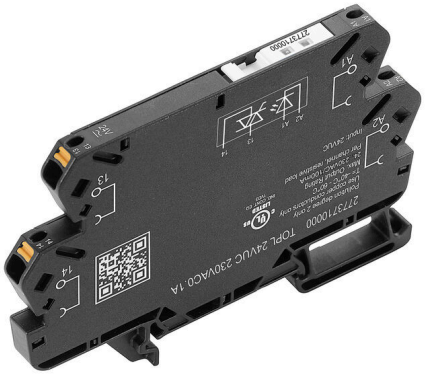

オールラウンダー。小型リレーモジュール、豊富なアクセサリを有する 6 mm 幅、最大振動耐性、および無制限の渡り配線が可能。
• 0.5 A DC 出力電流
• 1 個のNO連絡先
• タームシリーズのアクセサリ全機種に対応
• 閉鎖仕様による 100 % の振動耐性

一般注文データ

バージョン	定格制御電圧: 12...60 V UC ±10 % , 定格スイッチング電圧: DC0...48 V, 持続電流: 500 mA, PUSH IN
注文番号	2773530000
種別	TOPL 12-60VUC 48VDC0.5A
GTIN (EAN)	4064675037309
数量	10 items

TOPL 12-60VUC 48VDC0.5A

Weidmüller Interface GmbH & Co. KG
Klingenbergstraße 26
D-32758 Detmold
Germany

www.weidmueller.com

技術データ

承認

MAMID承認件数	
UL File Number Search	UL ウェブサイト
証明書番号（cULus）	E141197

寸法と重量

深さ	62.5 mm	奥行き（インチ）	2.4606 inch
高さ	89.4 mm	高さ（インチ）	3.5197 inch
幅	6.4 mm	幅（インチ）	0.252 inch
正味重量	28 g		

温度

保管温度	-40 °C...85 °C	周囲温度	-40 °C...60 °C
動作温度	-40 °C...60 °C	湿度	5 ~ 85%の相対湿度、Tu = 40℃、結露なし

失敗の確率

MTTF	842 a

制御側

定格制御電圧	12...60 V UC ±10 %	公称出力	170 mW
ステータス表示	緑色LED	保護回路	サプレッサダイオード

負荷側

定格スイッチング電圧	0...48 V DC	定格スイッチング電流	500 mA
短絡耐性仕様	いいえ	保護回路、負荷側	サプレッサダイオード
接点の種別	1 NO contact (Bipolar transistor)		

一般データ

動作高度	≤ 2000 m, 海面より上に	
取り付けレール	TS 35	
テストボタンが使用可能	いいえ	
色	黒色	
UL94 可燃性等級コンポーネント	コンポーネント	ハウジング
	UL94 可燃性等級	V-0
	コンポーネント	リレーステータス表示
	UL94 可燃性等級	V-2
	コンポーネント	プッシャー
	UL94 可燃性等級	V-0

絶縁協調

汚染度	2	サージ電圧カテゴリー	III
制御側 – 荷重側の空気パスおよびクリープパス	≥ 8 mm	制御側 – 負荷側の耐電圧	4 kVeff / 1分

TOPL 12-60VUC 48VDC0.5A

Weidmüller Interface GmbH & Co. KG
Klingenbergstraße 26
D-32758 Detmold
Germany

www.weidmueller.com

技術データ

入力と出力での絶縁の種別	断熱強化	取り付けレールの耐電圧	4 kV効率
保護度合い	IP20		

承認/標準の詳細

証明書番号（cULus）	E141197

接続データ

被覆剥き長さ	9 mm	導体接続方法	PUSH IN
被覆剥き長さ、定格接続	9 mm	クランプ範囲、定格接続	1.5 mm²
クランプ範囲、最小	0.14 mm²	クランプ範囲、最大	2.5 mm²
配線接続断面 AWG、最小	AWG 26	導体接続断面積 AWG、最大.	AWG 14
導体断面、固定式、最小	0.5 mm²	導体断面、固定式、最大	1.5 mm²
導体断面積、固定式、最小. (AWG)	AWG 26	導体断面積、固定式、最大. (AWG)	AWG 14
配線接続断面、細径撚線、最小	0.35 mm²	配線接続断面、細径撚線、最大	2.5 mm²
導体断面積、細径撚線、最小. (AWG)	AWG 26	導体断面積、細径撚線、最大. (AWG)	AWG 14
配線接続断面、ワイヤエンドフェルール付 DIN 46228/4 の細径撚線、最小	0.14 mm²	配線接続断面、ワイヤエンドフェルール付 DIN 46228/4 の細径撚線、最大	1.5 mm²
導体断面、フレキシブル、AEH （DIN 46228-1）、最小	0.5 mm²	導体断面、フレキシブル、AEH （DIN 46228-1）、最大	1.5 mm²
刃寸法	0.6 x 3.5 mm		

分類

ETIM 8.0	EC001504	ETIM 9.0	EC001504
ETIM 10.0	EC001504	ECLASS 14.0	27-37-16-04
ECLASS 15.0	27-37-16-04		

TOPL 12-60VUC 48VDC0.5A

Weidmüller Interface GmbH & Co. KG
Klingenbergstraße 26
D-32758 Detmold
Germany

www.weidmueller.com

図面

図に類似

配線図

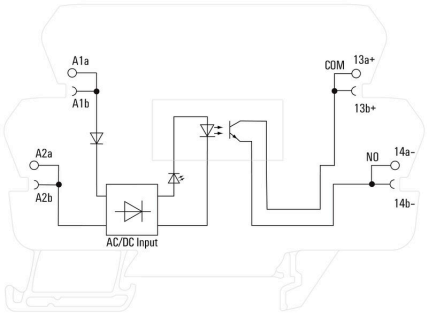

寸法図

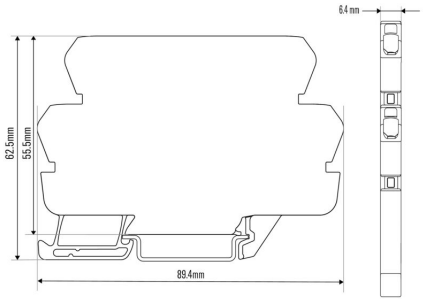

TOPL 12-60VUC 48VDC0.5A

Weidmüller Interface GmbH & Co. KG
Klingenbergstraße 26
D-32758 Detmold
Germany

www.weidmueller.com

図面
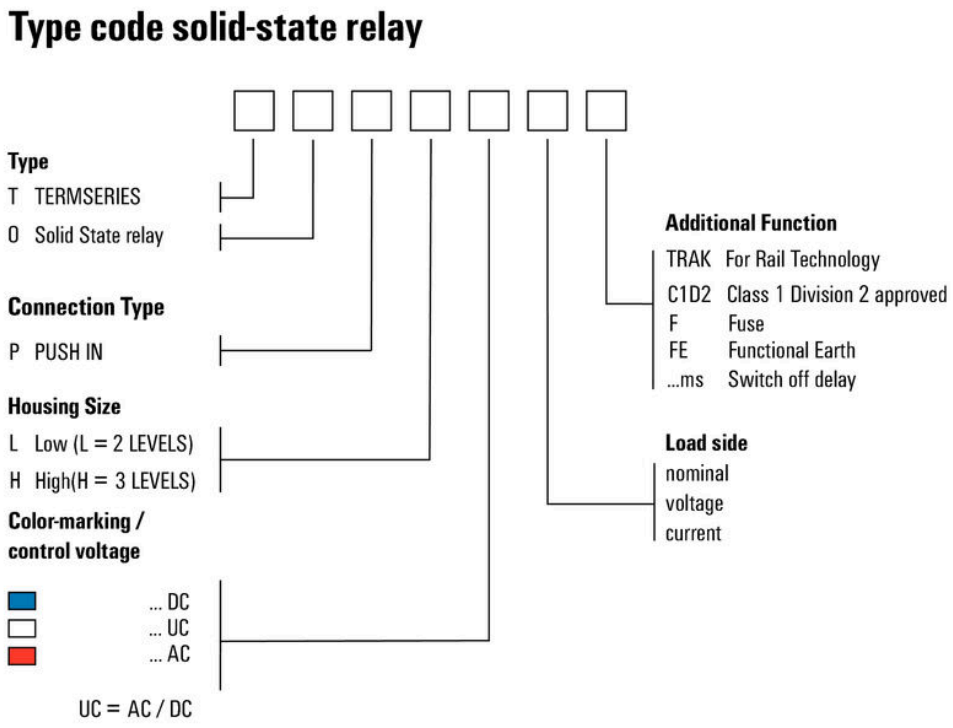
その他