データシート

KCMA-28-400-1A-2.5VA-1

Weidmüller Interface GmbH & Co. KG
Klingenbergstraße 26
D-32758 Detmold
Germany

www.weidmueller.com

製品イメージ, 図に類似

後付け用変流器
：特長
• 特に手の届きにくい場所での使用に最適
• 主要導体のカット不要
• 追加ツールなしで変流器を展開

一般注文データ

バージョン	一次電流: 400 A, 二次電流、最大: 1 A, ロード: 2.5 VA, 公差等級: 1, スプリットコア式変流器
注文番号	2753090000
種別	KCMA-28-400-1A-2.5VA-1
GTIN (EAN)	4050118896282
数量	1 items
メーカー	MBS AG

KCMA-28-400-1A-2.5VA-1

Weidmüller Interface GmbH & Co. KG
Klingenbergstraße 26
D-32758 Detmold
Germany

www.weidmueller.com

技術データ

承認

ROHS	適合

寸法と重量

深さ	59 mm	奥行き（インチ）	2.3228 inch
高さ	79.5 mm	高さ（インチ）	3.1299 inch
幅	49 mm	幅（インチ）	1.9291 inch
正味重量	294 g		

温度

保管温度		動作温度	-5 °C...50 °C

環境製品コンプライアンス

RoHS 対応状況	準拠 (免除なし)
REACH SVHC	0.1wt%を超えるSVHCは含まれていません

技術プロパティ

ケーブル長	2.5 m	保護度合い	IP20
公称周波数	50 Hz		

通電導体の寸法

導体種別	絶縁導線のみ	丸型コネクタ	27.00 mm
設置場所	屋内使用		

電気属性

公差等級	1	二次電流	0...1 A
ロード	2.5 VA	一次電流	400 A

絶縁協調

公差等級	1

分類

ETIM 8.0	EC002048	ETIM 9.0	EC002048
ETIM 10.0	EC002048	ECLASS 14.0	27-21-09-02
ECLASS 15.0	27-21-09-02		

KCMA-28-400-1A-2.5VA-1

Weidmüller Interface GmbH & Co. KG
Klingenbergstraße 26
D-32758 Detmold
Germany

www.weidmueller.com
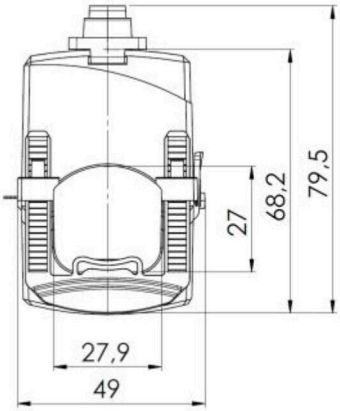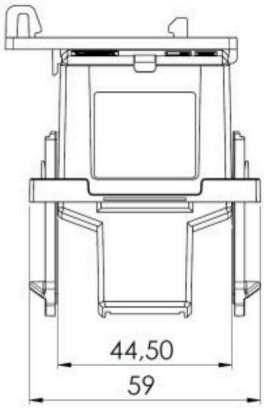
図面