データシート

CMA-51-1250-5A-5VA-1

Weidmüller Interface GmbH & Co. KG
Klingenbergstraße 26
D-32758 Detmold
Germany

www.weidmueller.com

プラグオン変流器
プラグオン変流器は、最大 5000 A までの高電流を測定して処理する必要があるあらゆる場所で使用されます。当社のプラグオン変流器は、1 A または 5 A の供給二次電流です。ワイドミュラーは、最大 600 A の電流を最大 333 mV の電圧に変換するコンパクトな低電力変流器も提供しています。

一般注文データ

バージョン	一次電流: 1250 A, 二次電流、最大: 5 A, ロード: 5 VA, 公差等級: 1, 閉変流器
注文番号	2680160000
種別	CMA-51-1250-5A-5VA-1
GTIN (EAN)	4050118696509
数量	1 items
配送ステータス	この記事は今後ご利用いただけなくなります。
利用可能期限	2025-04-08T00:00:00+02:00
メーカー	MBS AG

CMA-51-1250-5A-5VA-1

Weidmüller Interface GmbH & Co. KG
Klingenbergstraße 26
D-32758 Detmold
Germany

www.weidmueller.com

技術データ

承認

ROHS	適合

寸法と重量

正味重量	353.76 g

温度

保管温度		動作温度	

環境製品コンプライアンス

RoHS 対応状況	準拠
REACH SVHC	0.1wt%を超えるSVHCは含まれていません

技術プロパティ

定格熱持続電流 Iサーマル	1.2 x I定格	公称周波数	50 Hz

通電導体の寸法

導体種別	絶縁導線のみ	丸型コネクタ	43.00 mm
レール	40 x 30 mm, 50 x 12 mm	設置場所	屋内使用

電気属性

公差等級	1	二次電流	0...5 A
ロード	5 VA	一次電流	1250 A

絶縁協調

標準	IEC 61869-1: 2007, IEC 61869-2: 2012	公差等級	1

分類

ETIM 8.0	EC002048	ETIM 9.0	EC002048
ETIM 10.0	EC002048	ECLASS 14.0	27-21-09-02
ECLASS 15.0	27-21-09-02		

CMA-51-1250-5A-5VA-1

Weidmüller Interface GmbH & Co. KG
Klingenbergstraße 26
D-32758 Detmold
Germany

www.weidmueller.com
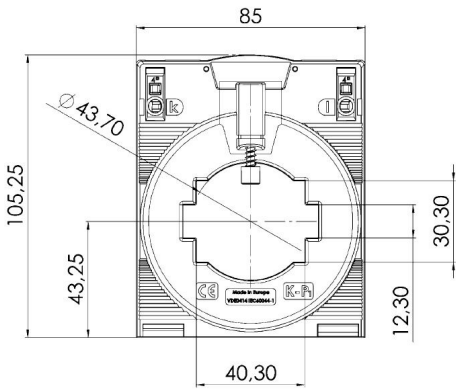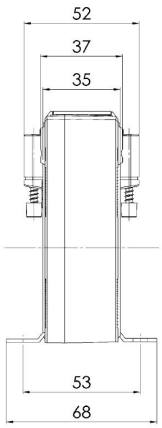
図面