データシート

IE-FCI-PWB-ISR

Weidmüller Interface GmbH & Co. KG
Klingenbergstraße 26
D-32758 Detmold
Germany

www.weidmueller.com

FrontCom® Vario は、複数の機能をたったひとつのフレームに統合します。このシステムは取り付けが容易で、データ、信号、電源モジュールの幅広い範囲から選択できます。FrontCom® Varioは、非常にコンパクトであることに加え、プロジェクト計画や作業活動を安全、迅速、かつ未来志向で行うためのユニークな製品機能を数多く備えています。さらに、FrontCom® Vario　システムは、IP 65 保護等級の要件を満たす、最も高い耐衝撃性を備えた魅力的なハウジング形状を有します。

一般注文データ

バージョン	FrontCom, 電源大を挿入, タイプ H, ソケットコネクタ, ISR
注文番号	2531060000
種別	IE-FCI-PWB-ISR
GTIN (EAN)	4050118541175
数量	1 items

IE-FCI-PWB-ISR

Weidmüller Interface GmbH & Co. KG
Klingenbergstraße 26
D-32758 Detmold
Germany

www.weidmueller.com

技術データ

承認

MAMID承認件数	
ROHS	適合

寸法と重量

正味重量	36 g

温度

保管温度		動作温度	-5 °C...40 °C
取り付け温度			

環境製品コンプライアンス

RoHS 対応状況	準拠 (免除なし)
REACH SVHC	0.1wt%を超えるSVHCは含まれていません

一般データ

保護度合い	IP20	インサートの種別	電源大を挿入
コネクタ面	タイプ H		

クランプ可能な導体

被覆剥き長さ	11 mm	
接続方式	ねじ接続	
導体接続断面積、極細線仕様フェルール端子	最小：	1.5 mm²
	最大.	1.5 mm²
導体接続断面積、リジッド	最小：	1.5 mm²
	最大.	2.5 mm²
導体接続断面積、フェルール端子付属細線仕様	最小：	1.5 mm²
	最大.	1.5 mm²
導体接続断面積、フェルール端子なし細線仕様	...	
導体接続断面積、フェルール端子なし極細線仕様	...	
導体接続断面積、リジッド	1.5 ... 2.5 mm²	
導体接続断面積、フェルール端子付属細線仕様	1.5 ... 1.5 mm²	
導体接続断面、ワイヤエンドフェルール付で非常に柔軟	1.5 ... 1.5 mm²	

技術データ

定格電圧 (AC)	250 V	ハウジング主要材質	PP
公称電流	16 A		

分類

ETIM 8.0	EC001121	ETIM 9.0	EC001121
ETIM 10.0	EC001121	ECLASS 14.0	27-18-28-92
ECLASS 15.0	27-18-28-92		

IE-FCI-PWB-ISR

Weidmüller Interface GmbH & Co. KG
Klingenbergstraße 26
D-32758 Detmold
Germany

www.weidmueller.com

図面

寸法図

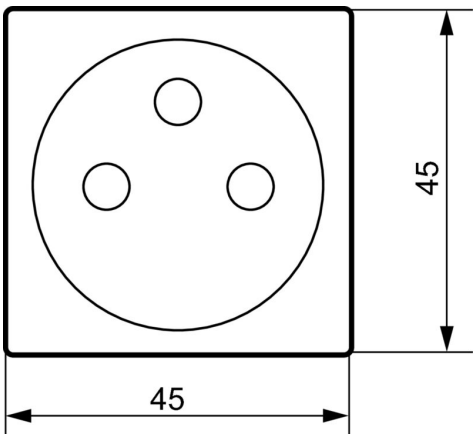
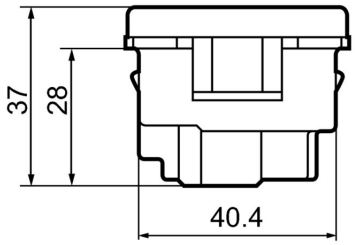
寸法図