データシート

SAIE-M12SL-0.3VFM16-1.5

Weidmüller Interface GmbH & Co. KG
Klingenbergstraße 26
D-32758 Detmold
Germany

www.weidmueller.com



周辺デバイスには、より大きな電力を供給する必要があります。新型 M12 プラグインコネクタを使用すれば、250 V および 2 A 以上を問題なく取り扱えます。小型のA、K、L、S および T コードの M12 プラグインコネクタは、最大 630 V AC または 60 V DC および 12 A の伝送に設計されています。

一般注文データ

バージョン	組み込み型プラグ, M12, ピン、ストレート, 取り付けスレッド: M 16 x 1.5, 極数: 5, 撚線/ケーブル長: 0.3 m, 前面取付け
注文番号	2530770000
種別	SAIE-M12SL-0.3VFM16-1.5
GTIN (EAN)	4050118540598
数量	1 items

データシート

SAIE-M12SL-0.3VFM16-1.5

Weidmüller Interface GmbH & Co. KG
Klingenbergstraße 26
D-32758 Detmold
Germany

www.weidmueller.com

技術データ

承認

MAMID承認件数	
ROHS	適合
UL File Number Search	UL ウェブサイト
証明書番号（cURus）	E307231

寸法と重量

正味重量	43 g

環境製品コンプライアンス

RoHS 対応状況	準拠 (免除あり)
RoHS 適用除外（該当する場合/既知の場合）	6c
REACH SVHC	Lead 7439-92-1
SCIP	ebf89fc8-a87f-4691-b87a-dfb9921774b4

ケーブルの技術仕様

コア断面積	1.5 mm²	撚線/ケーブル長	0.3 m
カラーコーディング	茶色, 赤色, 青色, 黒色, グレー	極数	5

技術データのカスタマイズ可能なプラグインコネクタ

極数	5	コーディング	L-coded
接触表面	金メッキ	ハウジング主要材質	亜鉛ダイカスト
接点材質	Cu	公称電圧	63 V
公称電流	16 A	保護度合い	IP67, ねじ込み
ハウジングの温度範囲	-40 … +85 ° C		

一般データ

極数	5	コーディング	L-coded
接続スレッド	M12	接触表面	金メッキ
コア断面積	1.5 mm²	ハウジング主要材質	亜鉛ダイカスト
接点材質	Cu	取り付け方式	前面取付け
公称電圧	63 V	公称電流	16 A
保護度合い	IP67, ねじ込み	接続 1	M12
接続 2	Flying wires	撚線/ケーブル長	0.3 m
取り付けスレッド	M 16 x 1.5	ハウジングの温度範囲	-40 … +85 ° C
導体外径	-		

分類

ETIM 8.0	EC003570	ETIM 9.0	EC003570
ETIM 10.0	EC003570	ECLASS 14.0	27-44-01-03
ECLASS 15.0	27-44-01-03		

SAIE-M12SL-0.3VFM16-1.5

Weidmüller Interface GmbH & Co. KG
Klingenbergstraße 26
D-32758 Detmold
Germany

www.weidmueller.com

図面

寸法図

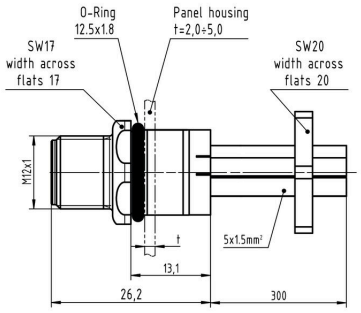

極スキーム

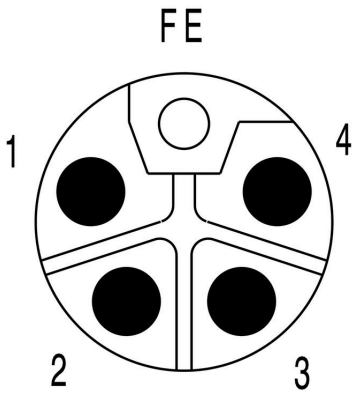

配線図

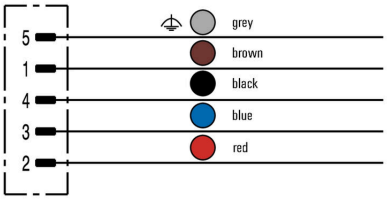

SAIE-M12SL-0.3VFM16-1.5

Weidmüller Interface GmbH & Co. KG
Klingenbergstraße 26
D-32758 Detmold
Germany

www.weidmueller.com

図面

設置カットアウト

