データシート

SAI-08L-VP12-3A-M08L-AND

Weidmüller Interface GmbH & Co. KG
Klingenbergstraße 26
D-32758 Detmold
Germany

www.weidmueller.com



SAI – ロジックモジュール これらの装置は、AND または OR ゲートを使用して信号を組み合わせることができます。この機能は、配線数の減少につながります。PLC への必要な入力は、最大 6 個の入力分を削減できます。したがって、この処理により、フィールド内の配線および部品の量が節約されます。

一般注文データ

バージョン	M12 コンセント付属, M8, 30 V, , LED: はい, LED イニシエータ: はい, 配線タイプ: および
注文番号	2512820000
種別	SAI-08L-VP12-3A-M08L-AND
GTIN (EAN)	4050118527919
数量	1 items

データシート

SAI-08L-VP12-3A-M08L-AND

Weidmüller Interface GmbH & Co. KG
Klingenbergstraße 26
D-32758 Detmold
Germany

www.weidmueller.com

技術データ

承認

MAMID承認件数	
ROHS	適合

寸法と重量

正味重量	103 g

温度

動作温度	-20 - 90°C

環境製品コンプライアンス

RoHS 対応状況	準拠 (免除なし)
REACH SVHC	0.1wt%を超えるSVHCは含まれていません

接続データ

分電器出力部	M12 コンセント付属	締付けトルク	M8：0.5 ~ 0.6Nm, M12：0.8 ~ 1.2 Nm

一般的な技術データ

保護度合い	IP67	論理関数	と
極数	3	コンタクトソケット数	8
接続スレッド	M8	汚染度	3
火災挙動	V-0	LED	はい
LEDイニシエータ	はい	操作表示の LED カラー	緑色
I/O 機能対応 LED カラー	赤色, 緑色		

技術データケーブル

極数	3

材料データ

ハウジング主要材質	PBT	ハウジング色	黒色 (RAL 9005相当)
ねじソケット	ニッケルメッキ銅・亜鉛	接点材質	ニッケルメッキCuZn
接触表面	金メッキ	接点支持素材	PBT （UL 94 V0）

電気データ

定格電圧、最小	15 V	定格電圧、最大	30 V
定格電圧	24 V	公称電流	400 mA
スロット当たりの最大電流容量	400 mA	合計電流	2 A
電気的絶縁可能	いいえ		

分類

ETIM 8.0	EC003558	ETIM 9.0	EC003558
ETIM 10.0	EC003558	ECLASS 14.0	27-44-01-11
ECLASS 15.0	27-44-01-11		

SAI-08L-VP12-3A-M08L-AND

Weidmüller Interface GmbH & Co. KG
Klingenbergstraße 26
D-32758 Detmold
Germany

www.weidmueller.com

図面

詳細図面

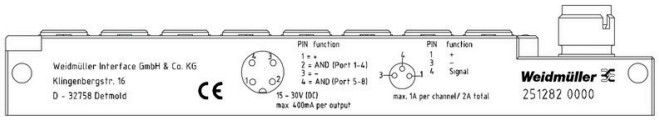

寸法図

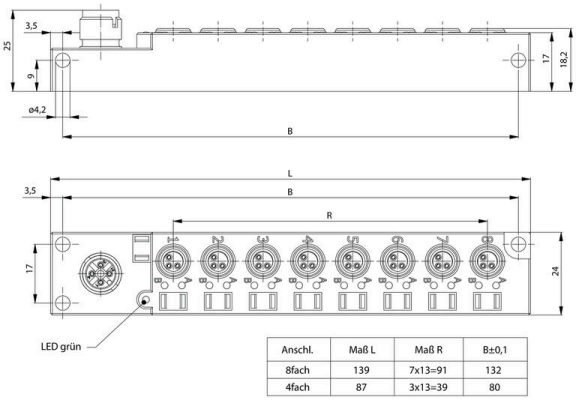

Anschl.	Maß L	Maß R	B±0,1
8fach	139	7x13=91	132
4fach	87	3x13=39	80

配線図

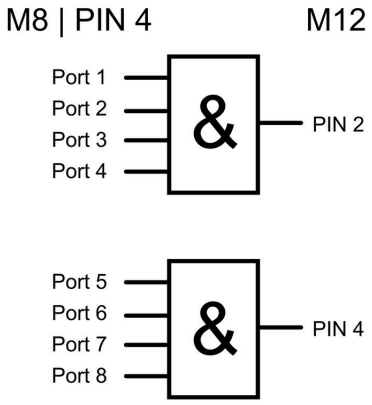

極スキーム

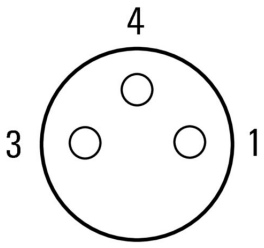

SAI-08L-VP12-3A-M08L-AND

Weidmüller Interface GmbH & Co. KG
Klingenbergstraße 26
D-32758 Detmold
Germany

www.weidmueller.com

アクセサリ

アクセサリ

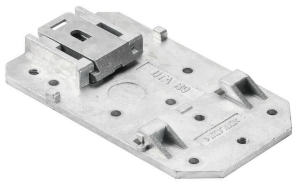

パッシブ M12 分電器は、考えうるすべての形態と設定で利用可能です。さらに、防爆エリアゾーンの SAI ディストリビュータや人間工学に基づく M8 など、多くの特別なバージョンがワイドミュラーからのみ入手できます。これらの革新的な製品は、多数の所有権によってバックアップされています。

一般注文データ

種別	SAIEND 1/4 M8G 3P	バージョン
注文番号	2662450000	M8, LED: , LEDイニシエータ: , 配線タイプ:
GTIN (EAN)	4050118677379	
数量	1 ST	

空白

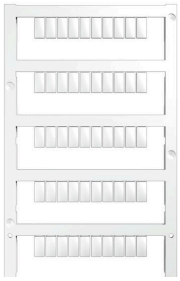

MultiFitは、他の端子製品に対して使用されるワイドミュラーのマーカーシステムです。ワイドミュラー Dekafix と同様に、MultiFit シリーズのマーカーは標準印刷ですぐに使用できます。
MultiFit の初回利用時に使用する端子でサンプルマーカーを使用してテストを行うことを推奨します。
- ひとつのマーカーで、異なる種類の端子に適合します。
- 標準印字で即時使用可能なマーカー
- PrintJet CONNECT またはプロッタでの印刷対応の空白マーカー
- お客様の CAE データ、または仕様に準拠した個別印刷マーカーを送付
- 全アプリケーションに対してひとつのマーキングシステム

カスタム印字の場合：お客様のラベリング仕様に関しては、当社のラベリングソフトウェア、M-PrintPRO または M-PrintPRO Online (インストール未実施) のファイルをお送りください。

一般注文データ

種別	MFF 10/6 MC NE WS	バージョン
注文番号	1856780000	MultiFit, 端子マーカー, 10 x 6 mm, ピッチ (mm) (P): 6.00 Festo, 白色
GTIN (EAN)	4032248400881	
数量	600 ST	