データシート

# SV-SMT 7.62HP/03/90LF 2.6SN BK BX

**Weidmüller Interface GmbH & Co. KG**
Klingenbergstraße 26
D-32758 Detmold
Germany

www.weidmueller.com

## 製品イメージ

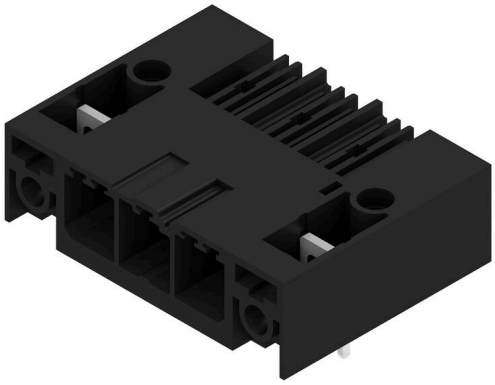

OMNIMATEPower BV/SV 7.62HP28 kVA パフォーマンスクラス
個別調整ソリューションは高性能対応
高負荷ベアリング容量のためにより多くの電力を確保：OmnimitePower BV/SV 7.62HP は、パワーコネクタシステムのミドルクラスです。クランプ容量が大きく、過負荷抵抗が高く、さまざまなバリアントやアクセサリを用意した、HP シリーズの高性能モデルです。HP は高性能（ハイパフォーマンス）を意味します。この性能は、最大 50C の定格電流をカバーします。遅延なしで、UL に準拠した 600 V の無制限承認、およびアプリケーション指令 IEC 61800-5-1 に準拠した 400 V-TN システム (+ 3.0mm) の接触安全性が追加されています。

### 一般注文データ

| | |
|---|---|
| バージョン | プリント基板用プラグインコネクタ, オス型ヘッダー, はんだフランジ, THT/THRはんだ接続, 7.62 mm, 極数: 3, 90°, ソルダーピン長 (l): 2.6 mm, 錫メッキ, 黒色, 箱 |
| 注文番号 | 2499650000 |
| 種別 | SV-SMT 7.62HP/03/90LF 2.6SN BK BX |
| GTIN (EAN) | 4050118513066 |
| 数量 | 50 items |
| 製品データ | IEC: 1000 V / 41 A<br>UL: 300 V / 40.5 A |
| パッケージ | 箱 |

# SV-SMT 7.62HP/03/90LF 2.6SN BK BX

**Weidmüller Interface GmbH & Co. KG**
Klingenbergstraße 26
D-32758 Detmold
Germany

www.weidmueller.com

## 技術データ

### 承認

| | |
|---|---|
| MAMID承認件数 | |
| ROHS | 適合 |
| UL File Number Search | UL ウェブサイト |
| 証明書番号（cURus） | E60693 |

### 寸法と重量

| | | | |
|---|---|---|---|
| 深さ | 28.3 mm | 奥行き（インチ） | 1.1142 inch |
| 高さ | 14 mm | 高さ（インチ） | 0.5512 inch |
| 下位バージョンの高さ | 11.4 mm | 幅 | 38.1 mm |
| 幅（インチ） | 1.5 inch | 正味重量 | 6.3 g |

### 環境製品コンプライアンス

| | |
|---|---|
| RoHS 対応状況 | 準拠 (免除なし) |
| REACH SVHC | 0.1wt%を超えるSVHCは含まれていません |

### システム仕様

| | | | |
|---|---|---|---|
| 製品ファミリー | OMNIMATE電源 – シリーズBV/SV 7.62HP | 接続方式 | 基板接続 |
| PCB の取り付け | THT/THRはんだ接続 | ピッチ (mm) (P) | 7.62 mm |
| ピッチ (インチ) (P) | 0.300 " | 外向きエルボ | 90° |
| 極数 | 3 | 極当たりソルダーピン数 | 2 |
| ソルダーピン長 (l) | 2.6 mm | ソルダーピン長 公差 | +0.1 / -0.3 mm |
| はんだピン寸法 | 0.8 x 1.0 mm | ソルダーアイレット穴直径 (D) | 1.5 mm |
| ソルダーアイレット穴直径公差 (D) | +0.1 mm | L1 (mm) | 15.24 mm |
| L1 (インチ) | 0.600 " | 行数 | 1 |
| ピンモデルシリーズ数量 | 1 | DIN VDE 57 106に適合したタッチセーフ保護 | プリント基板のバックオブハンドタッチセーフ |
| DIN VDE 0470に適合したタッチセーフ保護 | IP20接続/IP10接続解除 | 保護度合い | IP20, 完全取付け時 |
| 体積抵抗 | 2.00 mΩ | コーディング可能 | はい |
| プラギング回数 | 25 | 差し込み力 / 極、最大. | 12 N |
| 引張強度/極、最大. | 7 N | | |

### 材料データ

| | | | |
|---|---|---|---|
| 絶縁材 | PA 9T | 色 | 黒色 |
| カラーチャート（類似） | RAL 9011 | 絶縁材グループ | I |
| 比較追跡指数（CTI） | ≥ 600 | 絶縁抵抗 | ≥ $10^8$ Ω |
| Moisture Level (MSL) | 1 | UL 94 可燃性等級 | V-0 |
| 接点材質 | 銅合金 | 接触表面 | 錫メッキ |
| はんだ接続の層構造 | 1...3 µm Ni / 4...6 µm Sn matt | プラグ接点の層構造 | 1...3 µm Ni / 4...6 µm Sn matt |
| 保管温度、最小 | -40 °C | 保管温度、最大 | 70 °C |
| 動作温度、最小 | -50 °C | 動作温度、最大 | 130 °C |
| 温度範囲、設置、最小 | -25 °C | 温度範囲、設置、最大 | 130 °C |

### IEC規格に準拠した公称データ

| | | | |
|---|---|---|---|
| 標準に準拠して検査済 | IEC 60664-1, IEC 61984 | 定格電流、最小極数 （Tu=20°C） | 41 A |
| 定格電流、最大極数（Tu=20°C） | 41 A | 定格電流、最小極数 （Tu=40°C） | 41 A |

# SV-SMT 7.62HP/03/90LF 2.6SN BK BX

**Weidmüller Interface GmbH & Co. KG**
Klingenbergstraße 26
D-32758 Detmold
Germany

www.weidmueller.com

## 技術データ

| | | | |
|---|---|---|---|
| 定格電流、最大極数 （Tu=40°C） | 41 A | サージ電圧等級の定格電圧/汚染度 II/2 | 1000 V |
| サージ電圧等級の定格電圧/汚染度 III/2 | 630 V | サージ電圧等級の定格電圧 / 汚染度 III/3 | 630 V |
| サージ電圧等級の定格インパルス電圧/汚染度 II/2 | 6 kV | サージ電圧等級の定格インパルス電圧/汚染度 III/2 | 6 kV |
| サージ電圧等級の定格インパルス電圧/汚染度 III/3 | 6 kV | 短時間耐電流抵抗 | 3 x 1sで420 A |
| 沿面距離、最小 | 9.6 mm | クリアランス、最小 | 6.9 mm |

### UL 1059に準拠した公称データ

| | | | |
|---|---|---|---|
| 設定（cURus） | CURUS | 証明書番号（cURus） | E60693 |
| 定格電圧 (グループ B / UL 1059 使用) | 300 V | 定格電圧 (C/UL 1059 グループ使用) | 300 V |
| 定格電圧 (グループ D / UL 1059 使用) | 300 V | 定格電圧（グループ F / UL 1059 使用） | 744 V |
| 定格電流 (グループ B / UL 1059 使用) | 40.5 A | 定格電圧（使用グループ C/UL 1059 ） | 40.5 A |
| 定格電流 (グループ D / UL 1059 使用) | 10 A | 定格電流（使用グループ F/UL 1059 ） | 40.5 A |
| 沿面距離、最小 | 9.6 mm | クリアランス距離、最小 | 6.9 mm |
| 承認値への参照 | 仕様は最大値です – 詳細については承認証明書を参照してください。 | | |

### 梱包

| | | | |
|---|---|---|---|
| パッケージ | 箱 | VPE 長 | 338.00 mm |
| VPE幅 | 130.00 mm | VPEの高さ | 33.00 mm |
| 表面抵抗 | Rs = 109 - 1012 Ω | | |

### 重要なメモ

| | |
|---|---|
| IPC準拠 | 適合性：製品の開発、製造、および出荷は、国際的に認められた基準と基準に従って行なわれ、データシートに記載された保証された特性を遵守します。IPC-A-610「クラス2」に準拠して装飾的な特性を満たします。製品に関するさらなる請求は、要求に応じて評価できます。 |
| 注意事項 | • Additional variants on request<br>• Rated current related to rated cross-section & min. No. of poles.<br>• P on drawing = pitch<br>• Rated data refer only to the component itself. Clearance and creepage distances to other components are to be designed in accordance with the relevant application standards.<br>• In accordance with IEC 61984, OMNIMATE-connectors are connectors without breaking capacity (COC). During designated use, connectors are not allowed to be engaged or disengaged when live or under load<br>• Long term storage of the product with average temperature of 50 °C and maximum humidity 70%, 36 months |

### 分類

| | | | |
|---|---|---|---|
| ETIM 8.0 | EC002637 | ETIM 9.0 | EC002637 |
| ETIM 10.0 | EC002637 | ECLASS 14.0 | 27-46-02-01 |
| ECLASS 15.0 | 27-46-02-01 | | |

# SV-SMT 7.62HP/03/90LF 2.6SN BK BX

**Weidmüller Interface GmbH & Co. KG**
Klingenbergstraße 26
D-32758 Detmold
Germany

www.weidmueller.com

## 図面

### 製品イメージ

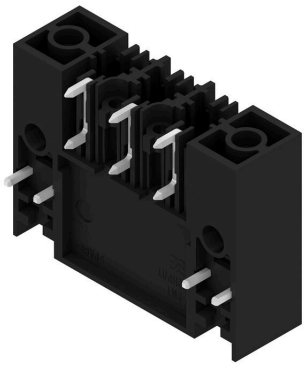

### 寸法図

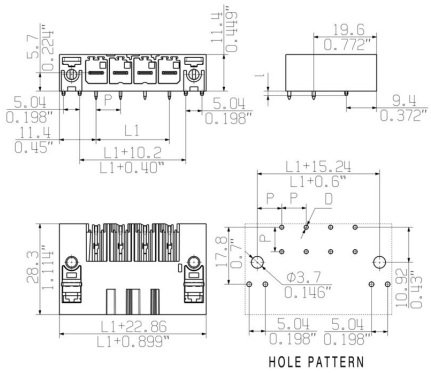

# SV-SMT 7.62HP/03/90LF 2.6SN BK BX

**Weidmüller Interface GmbH & Co. KG**
Klingenbergstraße 26
D-32758 Detmold
Germany

www.weidmueller.com

## アクセサリ

### コーディングパーツ

パワーエレクトロニクス用の差し込み式接続 – 最新のドライブ技術用の最適化 (例：モータースターター、周波数コンバータ、サーボコントローラー)。
OMNIMATE Power は、差し込み式シールド、内蔵信号コンタクト、片手操作など、安全性と革新的ソリューションが強化されており、新基準を構築します。
3 種の製品の種類には、さらに次の利点があります：
- アプリケーション志向の拡張性：29 A (IEC) または 20 A (UL) に対応する、小型の 4 mm から、76 A (IEC) または 54 A (UL) 対応の頑丈な 16 mm 種別まで
- 1,000V（IEC）または600V（UL）まで用途は自由に使用可能
- アプリケーション用に最適化されたさまざまな取付けオプション

当社のサービス：
Product Configurator を使用するだけで、個別コネクタを設計 製品コンフィギュレータ

### 一般注文データ

| | | |
|---|---|---|
| 種別 | BV/SV 7.62HP KO | バージョン |
| 注文番号 | 1937590000 | プリント基板用プラグインコネクタ, アクセサリ, コーディングパーツ, |
| GTIN (EAN) | 4032248608881 | 黒色, 極数: 1 |
| 数量 | 50 ST | |