データシート

LUP 10.16/05/90 5.0SN GY/GN BX SO

Weidmüller Interface GmbH & Co. KG
Klingenbergstraße 26
D-32758 Detmold
Germany

www.weidmueller.com

製品イメージ

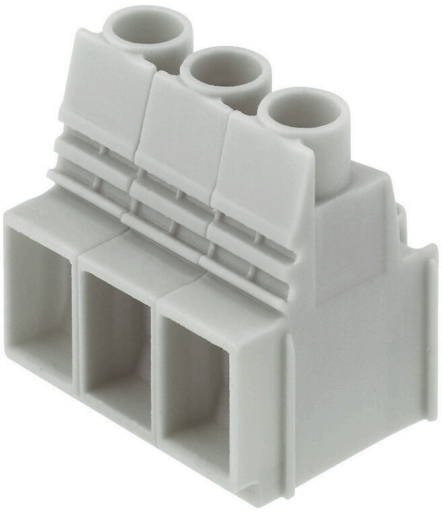

図に類似

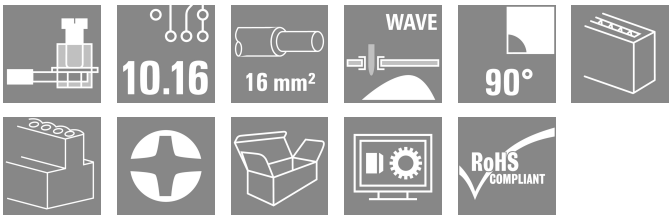

この PCB 端子は、1000 V、テストポイント、76 A、16 mm の導体直径 6 mm に対応し、10.16 mm ピッチ、導体取り出し方向 90 設計で実績豊富なクランピングヨーク接続を提供します。

一般注文データ

バージョン	プリント基板端子台, 10.16 mm, 極数: 5, 90°, ソルダーピン長 (l): 5 mm, 錫メッキ, ペブルグレー, クランプヨークねじ接続, クランプ範囲、最大 : 16 mm², 箱
注文番号	2463310000
種別	LUP 10.16/05/90 5.0SN GY/GN BX SO
GTIN (EAN)	4050118477948
数量	20 items
製品データ	IEC: 1000 V / 76 A / 0.5 - 16 mm² UL: 300 V / 58 A / AWG 26 - AWG 6
パッケージ	箱

データシート

LUP 10.16/05/90 5.0SN GY/GN BX SO

Weidmüller Interface GmbH & Co. KG
Klingenbergstraße 26
D-32758 Detmold
Germany

www.weidmueller.com

技術データ

承認

ROHS	適合

寸法と重量

深さ	25.1 mm	奥行き（インチ）	0.9882 inch
高さ	36.5 mm	高さ（インチ）	1.437 inch
下位バージョンの高さ	31.5 mm	幅	51.6 mm
幅（インチ）	2.0315 inch	正味重量	46.6 g

環境製品コンプライアンス

RoHS 対応状況	準拠 (免除なし)
REACH SVHC	0.1wt%を超えるSVHCは含まれていません

システムパラメータ

製品ファミリー	OMNIMATE電源 – シリーズLUP	導体接続方法	クランプヨークねじ接続
PCB の取り付け	THRはんだ付け接続	導体取り出し方向	90°
ピッチ (mm) (P)	10.16 mm	ピッチ (インチ) (P)	0.400 "
極数	5	ピンモデルシリーズ数量	1
顧客による実装済	はい	列当たりの最大隣接極数	12
ソルダーピン長 (l)	5 mm	はんだピン寸法	1.2 x 1.2 mm
ソルダーアイレット穴直径 (D)	1.6 mm	ソルダーアイレット穴直径公差 (D)	+0.1 mm
極当たりソルダーピン数	2	スクリュードライバー刃	1.0 x 5.5, PZ 2
スクリュードライバー刃の標準	DIN 5264	締付けトルク、最小.	1.2 Nm
締付けトルク、最大.	1.5 Nm	クランプネジ	M 4
被覆剥き長さ	12 mm	L1 (mm)	40.64 mm
L1 (インチ)	1.600 "	DIN VDE 0470に適合したタッチセーフ保護	IP20接続/IP10接続解除
DIN VDE 57 106に適合したタッチセーフ保護	フィンガータッチセーフ	保護度合い	IP20
体積抵抗	0.50 mΩ		

材料データ

絶縁材	Wemid (PA)	色	ペブルグレー
カラーチャート（類似）	RAL 7032	絶縁材グループ	I
比較追跡指数（CTI）	≥ 600	Moisture Level (MSL)	
UL 94 可燃性等級	V-0	接点材質	銅合金
接触表面	錫メッキ	はんだ接続の層構造	1.5...3 µm Ni / 4...6 µm Sn matt
保管温度、最小	-40 °C	保管温度、最大	70 °C
動作温度、最小	-50 °C	動作温度、最大	120 °C
温度範囲、設置、最小	-25 °C	温度範囲、設置、最大	120 °C

接続に適した導体

クランプ範囲、最小	0.13 mm²
クランプ範囲、最大	16 mm²
配線接続断面 AWG、最小	AWG 22
導体接続断面積 AWG、最大.	AWG 6
固定式、最小 H05（07） V-U	0.5 mm²
固定式、最大 H05（07） V-U	16 mm²
撚線、最小 H07V-R	6 mm²
撚線、最大. H07V-R	16 mm²

LUP 10.16/05/90 5.0SN GY/GN BX SO

Weidmüller Interface GmbH & Co. KG
Klingenbergstraße 26
D-32758 Detmold
Germany

www.weidmueller.com

技術データ

フレキシブル、最小 H05（07） V-K	0.5 mm²
フレキシブル、最大H05（07） V-K	16 mm²
w. プラスチックカラーフェルール、DIN 46228 pt 4、最小.	2.5 mm²
プラスチックカラー付フェルール DIN 46228 pt 4、最大	10 mm²
w. フェルール、DIN 46228 pt 1、最小.	2.5 mm²
ワイヤエンドフェルール付 DIN 46228 pt 1、最大	10 mm²
EN 60999 a x b; ø 準拠のプラグゲージ パスピン	5.4 mm x 5.1 mm; 5.3 mm

クランプ導体	導体接続断面	種別	配線の細線仕様	
		公称	2.5 mm²	
	フェルール端子	被覆剥き長さ	公称	12 mm
		推奨フェルール端子	H2,5/12	
		被覆剥き長さ	公称	14 mm
		推奨フェルール端子	H2,5/19D BL	
	導体接続断面	種別	配線の細線仕様	
		公称	4 mm²	
	フェルール端子	被覆剥き長さ	公称	12 mm
		推奨フェルール端子	H4,0/12	
		被覆剥き長さ	公称	14 mm
		推奨フェルール端子	H4,0/20D GR	
	導体接続断面	種別	配線の細線仕様	
		公称	6 mm²	
	フェルール端子	被覆剥き長さ	公称	12 mm
		推奨フェルール端子	H6,0/12	
		被覆剥き長さ	公称	14 mm
		推奨フェルール端子	H6,0/20 SW	
	導体接続断面	種別	配線の細線仕様	
		公称	10 mm²	
	フェルール端子	被覆剥き長さ	公称	15 mm
		推奨フェルール端子	H10,0/22 EB	
		被覆剥き長さ	公称	12 mm
		推奨フェルール端子	H10,0/12	
参照テキスト	フェルールの長さは、製品と定格電圧に応じて選択されます。, プラスチック製カラーの外径はピッチ（P）より大きくできません			

IEC規格に準拠した公称データ

標準に準拠して検査済	IEC 60664-1, IEC 61984	定格電流、最小極数 （Tu=20°C）	76 A
定格電流、最大極数（Tu=20°C）	72 A	定格電流、最小極数 （Tu=40°C）	72 A
定格電流、最大極数 （Tu=40°C）	62 A	サージ電圧等級の定格電圧/汚染度 II/2	1000 V
サージ電圧等級の定格電圧/汚染度 III/2	1000 V	サージ電圧等級の定格電圧 / 汚染度 III/3	800 V
サージ電圧等級の定格インパルス電圧/汚染度 II/2	6 kV	サージ電圧等級の定格インパルス電圧/汚染度 III/2	8 kV
サージ電圧等級の定格インパルス電圧/汚染度 III/3	8 kV	短時間耐電流抵抗	1 x 1sで700 A

CSAにに準拠した公称データ

定格電圧 (グループ B/CSA 使用)	300 V	定格電圧 (グループ C / CSA 使用)	300 V
定格電圧 (グループ D/CSA 使用)	600 V	定格電流（グループ B/CSA 使用）	58 A
定格電流（グループ C / CSA 使用）	58 A	定格電流 (グループ D/CSA 使用)	5 A
導体断面積、AGW、最小	AWG 22	導体断面積、AWG、最大	AWG 6

LUP 10.16/05/90 5.0SN GY/GN BX SO

Weidmüller Interface GmbH & Co. KG
Klingenbergstraße 26
D-32758 Detmold
Germany

www.weidmueller.com

技術データ

UL 1059に準拠した公称データ

定格電圧 (グループ B / UL 1059 使用)	300 V	定格電圧 (C/UL 1059 グループ使用)	300 V
定格電圧 (グループ D / UL 1059 使用)	600 V	定格電流 (グループ B / UL 1059 使用)	58 A
定格電圧 （使用グループ C/UL 1059)	58 A	定格電流 (グループ D / UL 1059 使用)	5 A
導体断面積、AGW、最小	AWG 26	導体断面積、AWG、最大	AWG 6

梱包

パッケージ	箱	VPE 長	227.00 mm
VPE幅	136.00 mm	VPEの高さ	46.00 mm

テストの種類

試験：マーキングの耐久性	標準	DIN EN 61984セクション7.3.2 / 09.02 DIN EN 60068-2-70 / 07.96からのパターン取得
	テスト	原産地表示, 種類の識別, 材料の種類, 承認マーキングUL, 耐久性
	評価	使用可能
	標準	DIN EN 61984セクション7.3.2 / 09.02 DIN EN 60068-2-70 / 07.96からのパターン取得
	テスト	承認マーキングCSA, 承認マーキングSEV
テスト：クランプ可能な断面	標準	DIN EN 60999-1セクション7および9.1 / 12.00, DIN EN 60947-1セクション8.2.4.5.1 / 12.02
	導体種類	導体の種類と導体断面 固定式0.5 mm²
		導体の種類と導体断面 撚線0.5 mm²
		導体の種類と導体断面 固定式16 mm²
		導体の種類と導体断面 撚線16 mm²
		導体の種類と導体断面 AWG 22/1
		導体の種類と導体断面 AWG 22/19
		導体の種類と導体断面 AWG 6/1
		導体の種類と導体断面 AWG 6/19
	評価	合格した
導体の損傷や偶発的な緩みをテストする	標準	DIN EN 60999-1セクション9.4 / 12.00
	要件	0.2 kg
	導体種類	導体の種類と導体断面 AWG 22/1
		導体の種類と導体断面 AWG 22/19
	評価	合格した
	要件	0.3 kg
	導体種類	導体の種類と導体断面 固定式0.5 mm²
		導体の種類と導体断面 撚線0.5 mm²
	評価	合格した
	要件	2.9 kg
	導体種類	導体の種類と導体断面 固定式16 mm²
		導体の種類と導体断面 撚線16 mm²
		導体の種類と導体断面 AWG 6/7
	評価	合格した
引き抜き試験	標準	DIN EN 60999-1セクション9.5 / 12.00
	要件	≥15 N
	導体種類	導体の種類と導体断面 AWG 22/1
		導体の種類と導体断面 AWG 22/19
	評価	合格した
	要件	≥20 N
	導体種類	導体の種類と導体断面 H05V-U0.5
		導体の種類と導体断面 H05V-K0.5
	評価	合格した
	要件	100 N
	導体種類	導体の種類と導体断面 H07V-K16

LUP 10.16/05/90 5.0SN GY/GN BX SO

Weidmüller Interface GmbH & Co. KG
Klingenbergstraße 26
D-32758 Detmold
Germany

www.weidmueller.com

技術データ

		導体の種類と導体断面 H07V-U16
		導体の種類と導体断面 AWG 6/7
	評価	合格した

重要なメモ

IPC準拠	適合性：製品の開発、製造、および出荷は、国際的に認められた基準と基準に従って行なわれ、データシートに記載された保証された特性を遵守します。IPC-A-610「クラス2」に準拠して装飾的な特性を満たします。製品に関するさらなる請求は、要求に応じて評価できます。
注意事項	• Additional variants on request • Rated current related to rated cross-section & min. No. of poles. • Wire end ferrule without plastic collar to DIN 46228/1 • Wire end ferrule with plastic collar to DIN 46228/4 • The data given under CSA relates to a cUL approval - E60693 • P on drawing = pitch • Rated data refer only to the component itself. Clearance and creepage distances to other components are to be designed in accordance with the relevant application standards. • The test point can only be used as potential-pickup point. • Long term storage of the product with average temperature of 50 °C and maximum humidity 70%, 36 months

分類

ETIM 8.0	EC002643	ETIM 9.0	EC002643
ETIM 10.0	EC002643	ECLASS 14.0	27-46-01-01
ECLASS 15.0	27-46-01-01		

LUP 10.16/05/90 5.0SN GY/GN BX SO

Weidmüller Interface GmbH & Co. KG
Klingenbergstraße 26
D-32758 Detmold
Germany

www.weidmueller.com

図面

寸法図

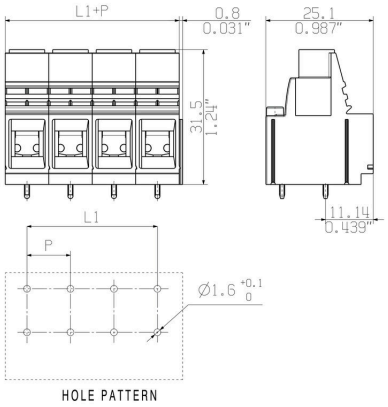

グラフ

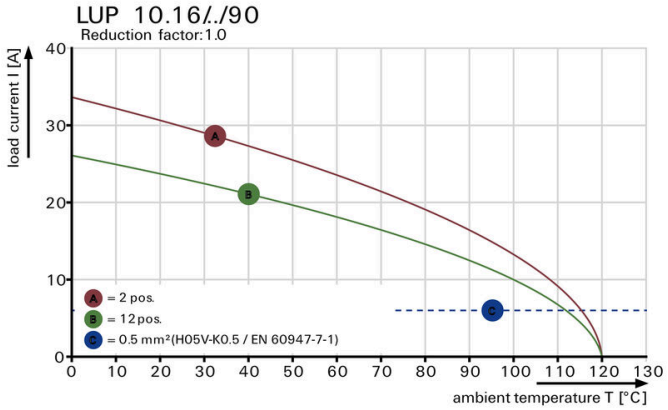

グラフ

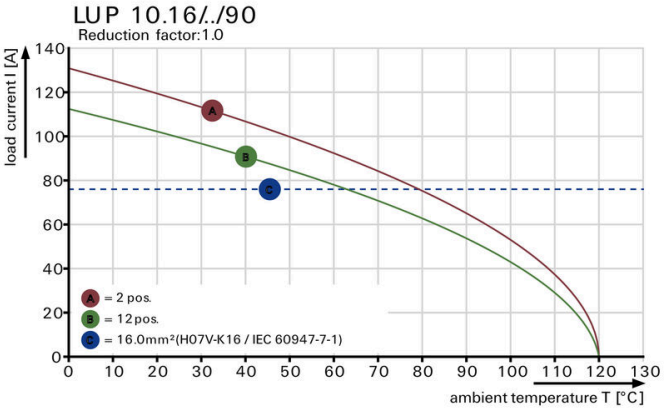

LUP 10.16/05/90 5.0SN GY/GN BX SO

Weidmüller Interface GmbH & Co. KG
Klingenbergstraße 26
D-32758 Detmold
Germany

www.weidmueller.com

アクセサリ

クロスヘッドスクリュードライバ、ポジドライブ製



VDE 絶縁性プラススクリュードライバー種別、ポジドライブ製 SDIK PZ DIN 7438、ISO 8764/2-PZ、ISO 8764-PZ への出力、ソフトフィニッシュグリップ

一般注文データ

種別	SDIK PZ2	バージョン
注文番号	9008890000	スクリュードライバー, スクリュードライバー
GTIN (EAN)	4032248266661	
数量	1 ST	

スクリュードライバー（マイナス用）



VDE 絶縁マイナススクリュードライバー、SDI DIN 7437、ISO 2380/2、DIN 5264、ISO 2380/1 準拠ドライバー出力。ソフトフィニッシュグリップ

一般注文データ

種別	SDIS 1.0X5.5X175	バージョン
注文番号	9205710000	スクリュードライバー, スクリュードライバー
GTIN (EAN)	4032248773015	
数量	1 ST	

クロスヘッドスクリュードライバ、ポジドライブ製



プラススクリュードライバー、ポジドライブ製、SDK PZ DIN 5262、ISO 8764/2-PZ、ISO 8764/1-PZへの出力、クロームトップチップ、ソフトフィニッシュグリップ

一般注文データ

種別	SDK PZ2	バージョン
注文番号	9008540000	スクリュードライバー, スクリュードライバー
GTIN (EAN)	4032248056538	
数量	1 ST	

LUP 10.16/05/90 5.0SN GY/GN BX SO

Weidmüller Interface GmbH & Co. KG
Klingenbergstraße 26
D-32758 Detmold
Germany

www.weidmueller.com

アクセサリ

スクリュードライバー（マイナス用）



丸刃の付いたマイナススクリュードライバー SD DIN 5265、 ISO 2380/2、出力は DIN 5264, ISO 2380/1 準拠。クロームトップチップ、ソフトフィニッシュグリップ

一般注文データ

種別	SDS 1.0X5.5X150	バージョン
注文番号	9008350000	スクリュードライバー, スクリュードライバー
GTIN (EAN)	4032248056316	
数量	1 ST	