データシート

SAIE-M12B-5S-13/14SMT

Weidmüller Interface GmbH & Co. KG
Klingenbergstraße 26
D-32758 Detmold
Germany

www.weidmueller.com

図に類似

ワイドミュラーは、コネクタに関する業界を主導する国際供給業者のひとつです。この製品ファミリーの重要な主力製品は、円型コネクタです。このコネクタは、ワイドミュラーが SAI という名前で製品グループを作っています。SAI の製品開発で、ワイドミュラーのエンジニアは、合理的で費用対効果に優れた実装コンセプトの達成に常に集中し、主要ユーザーと協力して、市場に機能や品質の基準を確立する高度な製品を提供してきました。最も良い例は、S および T コード化の M12 を搭載した新型電源分電器です。これらのモジュールは、非常に高い電流および電圧を特徴とします。これにより、例えば三相モーターでも使用できます。

一般注文データ

バージョン	組み込み型プラグ, M12, 取り付けスレッド: M 14, 極数: 5, 撚線/ケーブル長:
注文番号	2423140000
種別	SAIE-M12B-5S-13/14SMT
GTIN (EAN)	4050118432008
数量	25 items

SAIE-M12B-5S-13/14SMT

Weidmüller Interface GmbH & Co. KG
Klingenbergstraße 26
D-32758 Detmold
Germany

www.weidmueller.com

技術データ

承認

ROHS	適合

寸法と重量

正味重量	7.88 g

環境製品コンプライアンス

RoHS 対応状況	準拠 (免除あり)
RoHS 適用除外（該当する場合/既知の場合）	6c
REACH SVHC	Lead 7439-92-1
SCIP	0ea6d931-f9e9-40a6-89d9-8d67103189d3

PCBプラグインコネクタの技術データ

極数	5	
コーディング	A-coded	
ハウジング	M12ソケット	
設置高さ	13 mm	
ハウジング表面	ニッケルめっきした	
シールド接続	はい	
取り付けスレッド	M14	
公称電圧	60 V	
定格電圧	250 V（4極）/60 V（5極）/30 V（8極）	
公称電流	4 A	
定格電流	4 A（4 極および5 極）/2 A（8 極）	
温度範囲	-30...80 °C	
保護度合い	IP67	
接触表面	Au （ゴールド）	
ハウジング主要材質	CuZn, ニッケルメッキ	
接続スレッド	M12	
締付けトルク	M12：0.8Nm	
取り付けスレッド	M 14	
取り付けトルク範囲	1.2 Nm	
取り付けトルク	最大.	1.2 Nm
PCB の取り付け	SMDはんだ接続	
絶縁抵抗	100 MΩ	
汚染度	3（シール済範囲内に2）	
プラギング回数	≥ 100	
接点材質	銅合金	
ロックナット材質	ニッケルメッキCuZn	
フランジ取り付けハウジングの材質	ニッケルメッキCuZn	

一般情報

極数	5	ハウジング主要材質	CuZn, ニッケルメッキ
接続スレッド	M12	接点材質	銅合金
接触表面	Au （ゴールド）	保護度合い	IP67
プラギング回数	≥ 100		

システムパラメータ

PCB の取り付け	SMDはんだ接続	極数	5
ピンモデルシリーズ数量	1	絶縁抵抗	100 MΩ

SAIE-M12B-5S-13/14SMT

Weidmüller Interface GmbH & Co. KG
Klingenbergstraße 26
D-32758 Detmold
Germany

www.weidmueller.com

技術データ

保護度合い	IP67	プラギング回数	≥ 100

材料データ

接点材質	銅合金	接触表面	Au （ゴールド）

重要なメモ

注意事項

分類

ETIM 8.0	EC003568	ETIM 9.0	EC003568
ETIM 10.0	EC003568	ECLASS 14.0	27-44-01-10
ECLASS 15.0	27-44-01-10		

SAIE-M12B-5S-13/14SMT

Weidmüller Interface GmbH & Co. KG
Klingenbergstraße 26
D-32758 Detmold
Germany

www.weidmueller.com

図面

寸法図

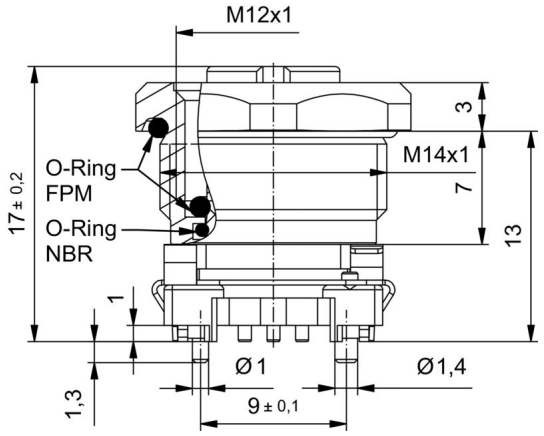

極スキーム

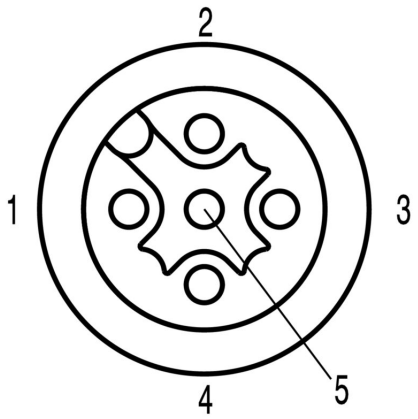
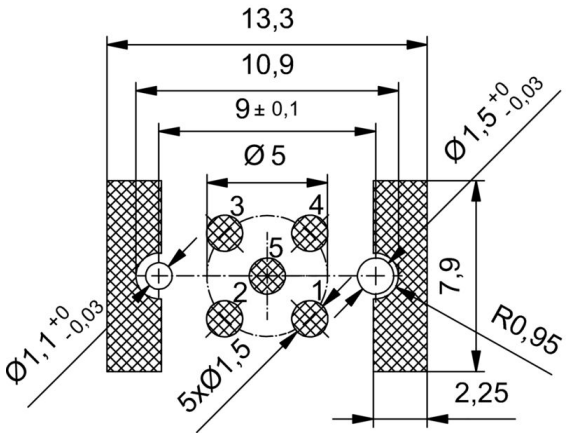
PCB設計