データシート

HDC 32A SBU 1M25G

Weidmüller Interface GmbH & Co. KG
Klingenbergstraße 26
D-32758 Detmold
Germany

www.weidmueller.com

特殊鋳造合金と多層表面シーリングにより、HDC ハウジングを完全に保護することができます。
巧みに設計されたインターロックシステムは、ステンレス鋼で製造されています。これは、腐食および衝撃に対して高い耐久性を有し、長寿命を保証します。
ハウジングインターロックシステムは、統合安全を提供します。当社独自の特許取得済スプリングシステムは、ハウジングの連動を安全なグリップで提供し、誤って開くのを防ぎます。
レーザーマーキングにより、簡単かつ迅速に識別できます。各ハウジングには、各製品を素早く指定して位置決めできるように、レーザーマーキングで恒久的なラベルが付けられています。
ワイドミュラーの RockStar® IP 65 / NEMA 種別 4X のハウジング – IP 65 保護を備えた工業用ハウジングの第一の選択肢。

一般注文データ

バージョン	HDCエンクロージャ, 設置サイズ: 7, 保護度合い: IP65, 勘合状態, ベースハウジング, 下側のサイドロッククランプ, 標準, ケーブル取り入れ口サイズ: M 25
注文番号	1903870000
種別	HDC 32A SBU 1M25G
GTIN (EAN)	4032248586110
数量	1 items

HDC 32A SBU 1M25G

Weidmüller Interface GmbH & Co. KG
Klingenbergstraße 26
D-32758 Detmold
Germany

www.weidmueller.com

技術データ

承認

MAMID承認件数	
ROHS	適合
UL File Number Search	UL ウェブサイト
証明書番号（cURus）	E92202

寸法と重量

深さ	106 mm	奥行き（インチ）	4.1732 inch
高さ	75 mm	高さ（インチ）	2.9527 inch
幅	64 mm	幅（インチ）	2.5197 inch
取付寸法 – 高さ	46 mm	取付寸法 – 幅	92 mm
正味重量	473 g		

温度

制限温度	-40 °C ... 125 °C

環境製品コンプライアンス

RoHS 対応状況	準拠 (免除なし)	
REACH SVHC	Potassium perfluorobutane sulfonate 29420-49-3	
SCIP	e98b2b24-ba23-41bf-8d19-0dda3647412f	
耐薬品性	物質	アセトン
	耐薬品性	条件付き耐性
	物質	掘削油
	耐薬品性	耐性
	物質	ディーゼル
	耐薬品性	耐性
	物質	エチルアルコール
	耐薬品性	耐性
	物質	トランスミッション油
	耐薬品性	耐性
	物質	作動油
	耐薬品性	耐性
	物質	冷却剤
	耐薬品性	耐性
	物質	石油ベンジン
	耐薬品性	耐性
	物質	汗
	耐薬品性	耐性
	物質	高級ガソリン
	耐薬品性	条件付き耐性
	物質	水
	耐薬品性	耐性
	物質	紫外線
	耐薬品性	不安定
	物質	オゾン
	耐薬品性	不安定

HDC 32A SBU 1M25G

Weidmüller Interface GmbH & Co. KG
Klingenbergstraße 26
D-32758 Detmold
Germany

www.weidmueller.com

技術データ

バージョン

ケーブル取り入れ口サイズ	M 25	上部 / 底部 / 蓋	下部
カバー	カバーなし	締付けトルク	1.2 Nm
上部ケーブル取り入れ口数	0	側方ケーブル取り入れ口数	1
ハウジング設計	ベースハウジング	ロックシステム設計	下側のサイドロッククランプ
設計	標準	設置サイズ	7
ケーブル導入口	スレッド付き	種別	ベースハウジング
クランプのバージョン	サイドロッククランプ	シーリング	NBR
内付スレッド	M 25	色（RAL）	RAL 7035
BG	7	Moduplug®に最適	いいえ

一般データ

表面仕上	粉体塗装	保護度合い	IP65, 勘合状態

寸法

穴ピッチ長 A2	92 mm	ケーブル導入口	スレッド付き
幅ハウジングC	56 mm	幅の基準C1	64 mm
ハウジングの全長	82 mm	ハウジングBの高さ	75 mm
基準B1の高さ	5 mm		

分類

ETIM 8.0	EC000437	ETIM 9.0	EC000437
ETIM 10.0	EC000437	ECLASS 14.0	27-44-02-02
ECLASS 15.0	27-44-02-02		

HDC 32A SBU 1M25G

Weidmüller Interface GmbH & Co. KG
Klingenbergstraße 26
D-32758 Detmold
Germany

www.weidmueller.com

図面

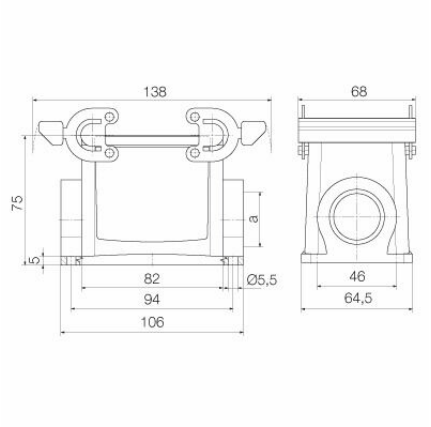

HDC 32A SBU 1M25G

Weidmüller Interface GmbH & Co. KG
Klingenbergstraße 26
D-32758 Detmold
Germany

www.weidmueller.com

アクセサリ

フード、上部ケーブルエントリ

特殊鋳造合金と多層表面シーリングにより、HDC ハウジングを完全に保護することができます。
巧みに設計されたインターロックシステムは、ステンレス鋼で製造されています。これは、腐食および衝撃に対して高い耐久性を有し、長寿命を保証します。
ハウジングインターロックシステムは、統合安全を提供します。当社独自の特許取得済スプリングシステムは、ハウジングの連動を安全なグリップで提供し、誤って開くのを防ぎます。
レーザーマーキングにより、簡単かつ迅速に識別できます。各ハウジングには、各製品を素早く指定して位置決めできるように、レーザーマーキングで恒久的なラベルが付けられています。
ワイドミュラーの RockStar® IP 65 / NEMA 種別 4X のハウジング – IP 65 保護を備えた工業用ハウジングの第一の選択肢。

一般注文データ

種別	HDC 32A TOBU 1PG21G	バージョン
注文番号	1665790000	HDCエンクロージャ, 設置サイズ: 7, 保護度合い: IP65, 勘合状態, 上部
GTIN (EAN)	4008190422813	ケーブル導入口, プラグハウジング, 下側のサイドロッククランプ, 標
数量	1 ST	準, ケーブル取り入れ口サイズ: PG 21
種別	HDC 32A TOBU 1PG29G	バージョン
注文番号	1665810000	HDCエンクロージャ, 設置サイズ: 7, 保護度合い: IP65, 勘合状態, 上部
GTIN (EAN)	4008190422837	ケーブル導入口, プラグハウジング, 下側のサイドロッククランプ, 標
数量	1 ST	準, ケーブル取り入れ口サイズ: PG 29
種別	HDC 32A TOBU 1M32G	バージョン
注文番号	1787990000	HDCエンクロージャ, 設置サイズ: 7, 保護度合い: IP65, 勘合状態, 上部
GTIN (EAN)	4032248205431	ケーブル導入口, プラグハウジング, 下側のサイドロッククランプ, 標
数量	1 ST	準, ケーブル取り入れ口サイズ: M 32

フード、横側ケーブルエントリ

特殊鋳造合金と多層表面シーリングにより、HDC ハウジングを完全に保護することができます。
巧みに設計されたインターロックシステムは、ステンレス鋼で製造されています。これは、腐食および衝撃に対して高い耐久性を有し、長寿命を保証します。
ハウジングインターロックシステムは、統合安全を提供します。当社独自の特許取得済スプリングシステムは、ハウジングの連動を安全なグリップで提供し、誤って開くのを防ぎます。
レーザーマーキングにより、簡単かつ迅速に識別できます。各ハウジングには、各製品を素早く指定して位置決めできるように、レーザーマーキングで恒久的なラベルが付けられています。
ワイドミュラーの RockStar® IP 65 / NEMA 種別 4X のハウジング – IP 65 保護を備えた工業用ハウジングの第一の選択肢。

HDC 32A SBU 1M25G

Weidmüller Interface GmbH & Co. KG
Klingenbergstraße 26
D-32758 Detmold
Germany

www.weidmueller.com

アクセサリ

一般注文データ

種別	HDC 32A TSBU 1PG21G	バージョン
注文番号	1665670000	HDCエンクロージャ, 設置サイズ: 7, 保護度合い: IP65, 勘合状態, 側面
GTIN (EAN)	4008190422691	ケーブル導入口, プラグハウジング, 下側のサイドロッククランプ, 標
数量	1 ST	準, ケーブル取り入れ口サイズ: PG 21
種別	HDC 32A TSBU 1PG29G	バージョン
注文番号	1665690000	HDCエンクロージャ, 設置サイズ: 7, 保護度合い: IP65, 勘合状態, 側面
GTIN (EAN)	4008190422714	ケーブル導入口, プラグハウジング, 下側のサイドロッククランプ, 標
数量	1 ST	準, ケーブル取り入れ口サイズ: PG 29
種別	HDC 32A TSBU 1M32G	バージョン
注文番号	1787950000	HDCエンクロージャ, 設置サイズ: 7, 保護度合い: IP65, 勘合状態, 側面
GTIN (EAN)	4032248205394	ケーブル導入口, プラグハウジング, 下側のサイドロッククランプ, 標
数量	1 ST	準, ケーブル取り入れ口サイズ: M 32
種別	HDC 32A TSBU 1M25G	バージョン
注文番号	1787960000	HDCエンクロージャ, 設置サイズ: 7, 保護度合い: IP65, 勘合状態, 側面
GTIN (EAN)	4032248205400	ケーブル導入口, プラグハウジング, 下側のサイドロッククランプ, 標
数量	1 ST	準, ケーブル取り入れ口サイズ: M 25

カバー

特殊鋳造合金と多層表面シーリングにより、HDC ハウジングを完全に保護することができます。
巧みに設計されたインターロックシステムは、ステンレス鋼で製造されています。これは、腐食および衝撃に対して高い耐久性を有し、長寿命を保証します。
ハウジングインターロックシステムは、統合安全を提供します。当社独自の特許取得済スプリングシステムは、ハウジングの連動を安全なグリップで提供し、誤って開くのを防ぎます。
レーザーマーキングにより、簡単かつ迅速に識別できます。各ハウジングには、各製品を素早く指定して位置決めできるように、レーザーマーキングで恒久的なラベルが付けられています。
ワイドミュラーの RockStar® IP 65 / NEMA 種別 4X のハウジング – IP 65 保護を備えた工業用ハウジングの第一の選択肢。

一般注文データ

種別	HDC 32A DODQ 4BO	バージョン
注文番号	1665920000	HDCエンクロージャ, 設置サイズ: 7, 保護度合い: IP65, 勘合状態, ハウ
GTIN (EAN)	4008190422950	ジング下部カバー, 下側のサイドロッククランプ, 標準, ケーブル取り
数量	1 ST	入れ口サイズ: none

HDC 32A SBU 1M25G

Weidmüller Interface GmbH & Co. KG
Klingenbergstraße 26
D-32758 Detmold
Germany

www.weidmueller.com

アクセサリ

IP68 バージョン

ワイドミュラーは、幅広いエンクロージャーに加え、様々なケーブルグランドを提供し、広範な用途に対応します。
真鍮、プラスチック、ステンレス製のケーブルグランドは、あらゆる業界のエンクロージャーに合わせて、最も多くの IP 保護等級に対応します。
一連のケーブルグランドとアプリケーションに応じて、ケーブルグランドは VDE、UL、UR、cULus、DNV GL、または EN 45545 に準拠して認可取得およびテストされます。

一般注文データ

種別	VG M25 - MS 68	バージョン
注文番号	1772230000	VG MS （標準真鍮製ケーブルグランド）, ケーブルグランド, スト
GTIN (EAN)	4032248129881	レート, M 25, 8 mm, OD min. 10 - OD max. 14 mm, IP54, IP66, IP67,
数量	25 ST	IP68 - 5バール（30分）, IP69K, 真鍮、ニッケルメッキ
種別	VG M25 - K 68	バージョン
注文番号	1772310000	VG K（標準プラスチック製ケーブルグランド）, ケーブルグランド, ス
GTIN (EAN)	4032248129973	トレート, M 25, 10 mm, OD min. 13 - OD max. 18 mm, IP54, IP66,
数量	25 ST	IP67, IP68 - 5バール（30分）, ポリアミド6