データシート

LUP 10.16/01/90 3.2SN GY BX

Weidmüller Interface GmbH & Co. KG
Klingenbergstraße 26
D-32758 Detmold
Germany

www.weidmueller.com

製品イメージ

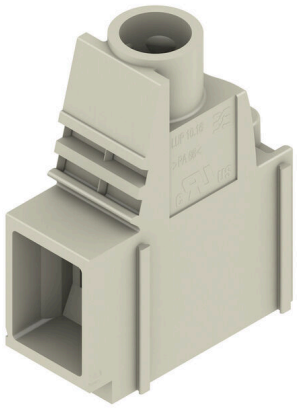

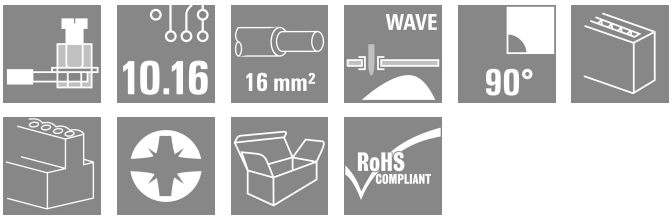

この PCB 端子は、1000 V、テストポイント、76 A、16 mm の導体直径 6 mm に対応し、10.16 mm ピッチ、導体取り出し方向 90 設計で実績豊富なクランピングヨーク接続を提供します。

一般注文データ

バージョン	プリント基板端子台, 10.16 mm, 極数: 1, 90°, ソルダーピン長 (l): 3.2 mm, 錫メッキ, ペブルグレー, クランプヨークねじ接続, クランプ範囲、最大 : 16 mm², 箱
注文番号	1839260000
種別	LUP 10.16/01/90 3.2SN GY BX
GTIN (EAN)	4032248349760
数量	20 items
製品データ	IEC: 1000 V / 76 A / 0.5 - 16 mm² UL: 300 V / 58 A / AWG 26 - AWG 6
パッケージ	箱

データシート

LUP 10.16/01/90 3.2SN GY BX

Weidmüller Interface GmbH & Co. KG
Klingenbergstraße 26
D-32758 Detmold
Germany

www.weidmueller.com

技術データ

承認

MAMID承認件数	
ROHS	適合
UL File Number Search	UL ウェブサイト
証明書番号（cURus）	E60693

寸法と重量

深さ	25.1 mm	奥行き（インチ）	0.9882 inch
高さ	34.7 mm	高さ（インチ）	1.3661 inch
下位バージョンの高さ	31.5 mm	幅	10.96 mm
幅（インチ）	0.4315 inch	正味重量	9.11 g

環境製品コンプライアンス

RoHS 対応状況	準拠 (免除なし)
REACH SVHC	0.1wt%を超えるSVHCは含まれていません

システムパラメータ

製品ファミリー	OMNIMATE電源 – シリーズLUP	導体接続方法	クランプヨークねじ接続
PCB の取り付け	THRはんだ付け接続	導体取り出し方向	90°
ピッチ (mm) (P)	10.16 mm	ピッチ (インチ) (P)	0.400 "
極数	1	ピンモデルシリーズ数量	1
顧客による実装済	はい	行数	1
列当たりの最大隣接極数	12	ソルダーピン長 (l)	3.2 mm
はんだピン寸法	1.2 x 1.2 mm	ソルダーアイレット穴直径 (D)	1.6 mm
ソルダーアイレット穴直径公差 (D)	+0.1 mm	極当たりソルダーピン数	2
スクリュードライバー刃	1.0 x 5.5, PZ 2	スクリュードライバー刃の標準	DIN 5264
締付けトルク、最小.	1.2 Nm	締付けトルク、最大.	1.5 Nm
クランプネジ	M 4	被覆剥き長さ	12 mm
L1 (mm)	0.00 mm	L1 (インチ)	0.000 "
DIN VDE 0470に適合したタッチセーフ保護	IP20接続/IP10接続解除	DIN VDE 57 106に適合したタッチセーフ保護	フィンガータッチセーフ
保護度合い	IP20	体積抵抗	0.50 mΩ

材料データ

絶縁材	Wemid (PA)	色	ペブルグレー
カラーチャート（類似）	RAL 7032	絶縁材グループ	I
比較追跡指数（CTI）	≥ 600	Moisture Level (MSL)	
UL 94 可燃性等級	V-0	接点材質	銅合金
接触表面	錫メッキ	はんだ接続の層構造	1.5...3 µm Ni / 4...6 µm Sn matt
保管温度、最小	-40 °C	保管温度、最大	70 °C
動作温度、最小	-50 °C	動作温度、最大	120 °C
温度範囲、設置、最小	-25 °C	温度範囲、設置、最大	120 °C

接続に適した導体

クランプ範囲、最小	0.13 mm²
クランプ範囲、最大	16 mm²

データシート

LUP 10.16/01/90 3.2SN GY BX

Weidmüller Interface GmbH & Co. KG
Klingenbergstraße 26
D-32758 Detmold
Germany

www.weidmueller.com

技術データ

配線接続断面 AWG、最小	AWG 22		
導体接続断面積 AWG、最大.	AWG 6		
固定式、最小 H05（07） V-U	0.5 mm²		
固定式、最大 H05（07） V-U	16 mm²		
撚線、最小 H07V-R	6 mm²		
撚線、最大. H07V-R	16 mm²		
フレキシブル、最小 H05（07） V-K	0.5 mm²		
フレキシブル、最大H05（07） V-K	16 mm²		
w. プラスチックカラーフェルール、DIN 46228 pt 4、最小.	2.5 mm²		
プラスチックカラー付フェルール DIN 46228 pt 4、最大	10 mm²		
w. フェルール、DIN 46228 pt 1、最小.	2.5 mm²		
ワイヤエンドフェルール付 DIN 46228 pt 1、最大	10 mm²		
EN 60999 a x b; ø 準拠のプラグゲージ パスピン	5.4 mm x 5.1 mm; 5.3 mm		
クランプ導体	導体接続断面	種別	配線の細線仕様
		公称	2.5 mm²
	フェルール端子	被覆剥き長さ	公称 12 mm
		推奨フェルール端子	H2,5/12
		被覆剥き長さ	公称 14 mm
		推奨フェルール端子	H2,5/19D BL
	導体接続断面	種別	配線の細線仕様
		公称	4 mm²
	フェルール端子	被覆剥き長さ	公称 12 mm
		推奨フェルール端子	H4,0/12
		被覆剥き長さ	公称 14 mm
		推奨フェルール端子	H4,0/20D GR
	導体接続断面	種別	配線の細線仕様
		公称	6 mm²
	フェルール端子	被覆剥き長さ	公称 12 mm
		推奨フェルール端子	H6,0/12
		被覆剥き長さ	公称 14 mm
		推奨フェルール端子	H6,0/20 SW
	導体接続断面	種別	配線の細線仕様
		公称	10 mm²
	フェルール端子	被覆剥き長さ	公称 15 mm
		推奨フェルール端子	H10,0/22 EB
		被覆剥き長さ	公称 12 mm
		推奨フェルール端子	H10,0/12
参照テキスト	フェルールの長さは、製品と定格電圧に応じて選択されます。, プラスチック製カラーの外径はピッチ（P）より大きくできません		

IEC規格に準拠した公称データ

標準に準拠して検査済	IEC 60664-1, IEC 61984	定格電流、最小極数 （Tu=20°C）	76 A
定格電流、最大極数 （Tu=20°C）	72 A	定格電流、最小極数 （Tu=40°C）	72 A
定格電流、最大極数 （Tu=40°C）	62 A	サージ電圧等級の定格電圧/汚染度 II/2	1000 V
サージ電圧等級の定格電圧/汚染度 III/2	1000 V	サージ電圧等級の定格電圧 / 汚染度 III/3	800 V
サージ電圧等級の定格インパルス電圧/ 汚染度 II/2	6 kV	サージ電圧等級の定格インパルス電圧/ 汚染度 III/2	8 kV
サージ電圧等級の定格インパルス電圧/ 汚染度 III/3	8 kV	短時間耐電流抵抗	1 x 1sで700 A

CSAにに準拠した公称データ

試験制度 （CSA）	CSA	証明書番号 （CSA）	200039-1198743
定格電圧 (グループ B/CSA 使用)	300 V	定格電圧 (グループ C / CSA 使用)	300 V

LUP 10.16/01/90 3.2SN GY BX

Weidmüller Interface GmbH & Co. KG
Klingenbergstraße 26
D-32758 Detmold
Germany

www.weidmueller.com

技術データ

定格電圧 (グループ D/CSA 使用)	600 V	定格電流（グループ B/CSA 使用）	58 A
定格電流（グループ C / CSA 使用）	58 A	定格電流 (グループ D/CSA 使用)	5 A
導体断面積、AGW、最小	AWG 22	導体断面積、AWG、最大	AWG 6
認可値の参照	仕様は最大値です – 詳細については承認証明書を参照してください。		

UL 1059に準拠した公称データ

設定（cURus）	CURUS	証明書番号（cURus）	E60693
定格電圧 (グループ B / UL 1059 使用)	300 V	定格電圧 (C/UL 1059 グループ使用)	300 V
定格電圧 (グループ D / UL 1059 使用)	600 V	定格電流 (グループ B / UL 1059 使用)	58 A
定格電圧（使用グループ C/UL 1059 ）	58 A	定格電流 (グループ D / UL 1059 使用)	5 A
導体断面積、AGW、最小	AWG 26	導体断面積、AWG、最大	AWG 6
承認値への参照	仕様は最大値です – 詳細については承認証明書を参照してください。		

梱包

パッケージ	箱	VPE 長	115.00 mm
VPE幅	79.00 mm	VPEの高さ	55.00 mm

テストの種類

試験：マーキングの耐久性	標準	DIN EN 61984セクション7.3.2 / 09.02 DIN EN 60068-2-70 / 07.96からのパターン取得
	テスト	原産地表示, 種類の識別, 材料の種類, 承認マーキングUL, 耐久性
	評価	使用可能
	標準	DIN EN 61984セクション7.3.2 / 09.02 DIN EN 60068-2-70 / 07.96からのパターン取得
	テスト	承認マーキングCSA, 承認マーキングSEV
テスト：クランプ可能な断面	標準	DIN EN 60999-1セクション7および9.1 / 12.00, DIN EN 60947-1セクション8.2.4.5.1 / 12.02
	導体種類	導体の種類と導体断面 固定式0.5 mm²
		導体の種類と導体断面 撚線0.5 mm²
		導体の種類と導体断面 固定式16 mm²
		導体の種類と導体断面 撚線16 mm²
		導体の種類と導体断面 AWG 22/1
		導体の種類と導体断面 AWG 22/19
		導体の種類と導体断面 AWG 6/1
		導体の種類と導体断面 AWG 6/19
	評価	合格した
導体の損傷や偶発的な緩みをテストする	標準	DIN EN 60999-1セクション9.4 / 12.00
	要件	0.2 kg
	導体種類	導体の種類と導体断面 AWG 22/1
		導体の種類と導体断面 AWG 22/19
	評価	合格した
	要件	0.3 kg
	導体種類	導体の種類と導体断面 固定式0.5 mm²
		導体の種類と導体断面 撚線0.5 mm²
	評価	合格した
	要件	2.9 kg
	導体種類	導体の種類と導体断面 固定式16 mm²
		導体の種類と導体断面 撚線16 mm²
		導体の種類と導体断面 AWG 6/7
	評価	合格した
引き抜き試験	標準	DIN EN 60999-1セクション9.5 / 12.00

LUP 10.16/01/90 3.2SN GY BX

Weidmüller Interface GmbH & Co. KG
Klingenbergstraße 26
D-32758 Detmold
Germany

www.weidmueller.com

技術データ

	要件	≥15 N
	導体種類	導体の種類と導体断面 AWG 22/1
		導体の種類と導体断面 AWG 22/19
	評価	合格した
	要件	≥20 N
	導体種類	導体の種類と導体断面 H05V-U0.5
		導体の種類と導体断面 H05V-K0.5
	評価	合格した
	要件	100 N
	導体種類	導体の種類と導体断面 H07V-K16
		導体の種類と導体断面 H07V-U16
		導体の種類と導体断面 AWG 6/7
	評価	合格した

重要なメモ

IPC準拠	適合性：製品の開発、製造、および出荷は、国際的に認められた基準と基準に従って行なわれ、データシートに記載された保証された特性を遵守します。IPC-A-610「クラス2」に準拠して装飾的な特性を満たします。製品に関するさらなる請求は、要求に応じて評価できます。
注意事項	• Additional variants on request • Rated current related to rated cross-section & min. No. of poles. • Wire end ferrule without plastic collar to DIN 46228/1 • Wire end ferrule with plastic collar to DIN 46228/4 • The data given under CSA relates to a cUL approval - E60693 • P on drawing = pitch • Rated data refer only to the component itself. Clearance and creepage distances to other components are to be designed in accordance with the relevant application standards. • The test point can only be used as potential-pickup point. • Long term storage of the product with average temperature of 50 °C and maximum humidity 70%, 36 months

分類

ETIM 8.0	EC002643	ETIM 9.0	EC002643
ETIM 10.0	EC002643	ECLASS 14.0	27-46-01-01
ECLASS 15.0	27-46-01-01		

データシート

LUP 10.16/01/90 3.2SN GY BX

Weidmüller Interface GmbH & Co. KG
Klingenbergstraße 26
D-32758 Detmold
Germany

www.weidmueller.com

図面

製品イメージ

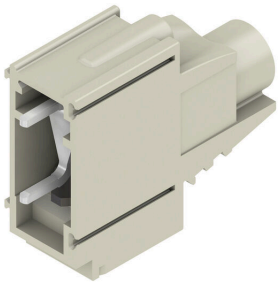

寸法図

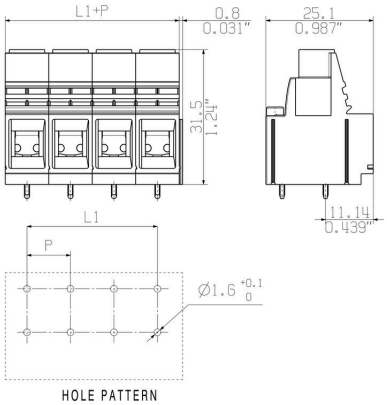

グラフ

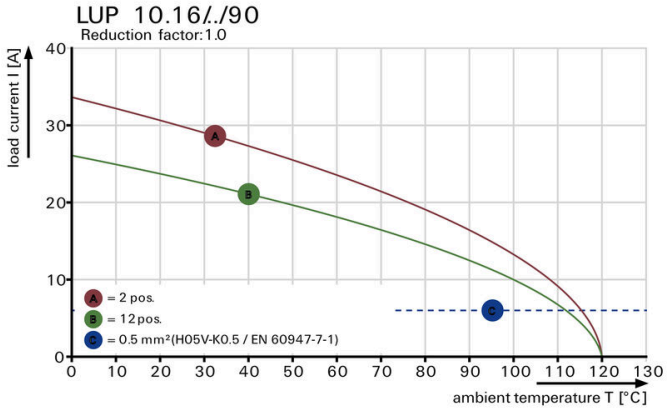

グラフ

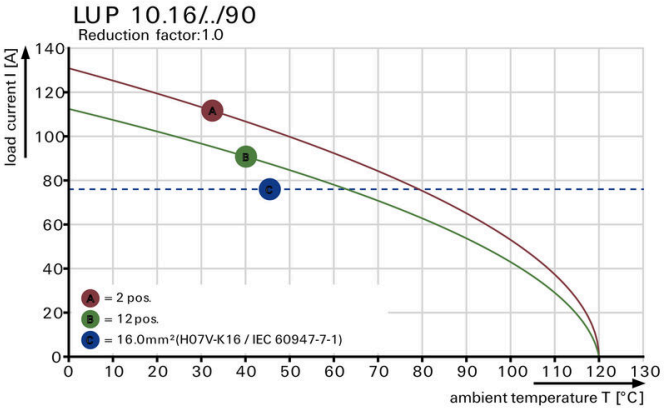

LUP 10.16/01/90 3.2SN GY BX

Weidmüller Interface GmbH & Co. KG
Klingenbergstraße 26
D-32758 Detmold
Germany

www.weidmueller.com

アクセサリ

分離プレート



最大電圧は最小距離を基に決まります。
中間プレートにより、電位の異なる場所間の沿面距離と空間距離が増加し、主電圧と低電圧、または異なる保護ゾーン間などの高定格電圧または明確な絶縁が可能になります。
ダブテール接続は、簡単に取り付けし、安全に適合させることが可能です。その他の特徴は次のとおりです：
• ピッチを 1.27 または 2.54 mm まで延長 - その他の組み合わせが可能
• カラーコーディングにより、視覚的な識別が可能
• 標準形状の異なる設計。
個別の端子台を組み合わせてひとつの全体的なユニットを形成するため、不完全な個別の組立品を避けることができます。必要に応じた組立済部品。
利点：効率的なプロセス処理、安定性の向上、信頼性の向上。

一般注文データ

種別	LUP ZP 2.54 GY	バージョン
注文番号	1837580000	プリント基板端子台, アクセサリ, 中板, ペブルグレー, 極数: 1
GTIN (EAN)	4032248347315	
数量	50 ST	