データシート

# SL-SMT 3.50/03/180F 1.5SN BK RL

**Weidmüller Interface GmbH & Co. KG**
Klingenbergstraße 26
D-32758 Detmold
Germany

www.weidmueller.com

## 製品イメージ

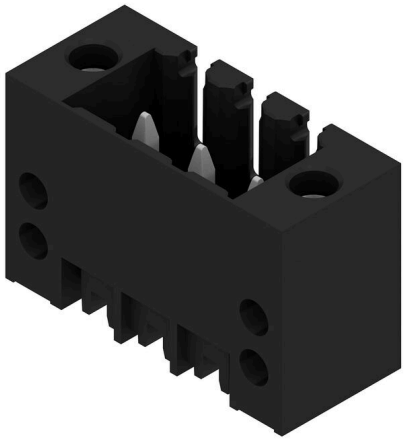

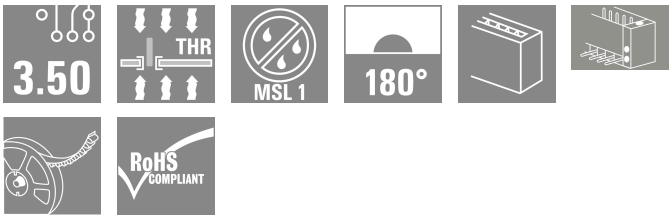


高耐熱性オス型ヘッダー、ピッチ 3.50 mm。
- プラグ接続方向は、PCB に対して平行 (90°)、直線 (180°)、または傾斜角付き (135°) です
- # ハウジングのバリエーション：サイドクローズ（G）、ねじフランジ（F）、はんだフランジ（LF）、スナップオンはんだフランジ（RF）
- SMT プロセスに最適化
- 総合的なピン長 3.2 mm は、すべてのはんだ付け手法に対応しています
- リフローはんだ付け手法に最適なピン長 1.5 mm
- 箱入り（BX）またはテープオンリール（RL）梱包
- オス型ヘッダへのコーディング取付可

### 一般注文データ

| | |
|---|---|
| バージョン | プリント基板用プラグインコネクタ, オス型ヘッダー, フランジ, THT/THRはんだ接続, 3.50 mm, 極数: 3, 180°, ソルダーピン長 (l): 1.5 mm, 錫メッキ, 黒色, Tape |
| 注文番号 | 1760974001 |
| 種別 | SL-SMT 3.50/03/180F 1.5SN BK RL |
| GTIN (EAN) | 4032248135806 |
| 数量 | 265 items |
| 製品データ | IEC: 320 V / 15 A<br>UL: 300 V / 10 A |
| パッケージ | Tape |

# SL-SMT 3.50/03/180F 1.5SN BK RL

**Weidmüller Interface GmbH & Co. KG**
Klingenbergstraße 26
D-32758 Detmold
Germany

www.weidmueller.com

## 技術データ

### 承認

| | |
|---|---|
| MAMID承認件数 | |
| ROHS | 適合 |
| UL File Number Search | UL ウェブサイト |
| 証明書番号（UR） | E60693 |

### 寸法と重量

| | | | |
|---|---|---|---|
| 深さ | 7.5 mm | 奥行き（インチ） | 0.2953 inch |
| 高さ | 12.6 mm | 高さ（インチ） | 0.4961 inch |
| 下位バージョンの高さ | 11.1 mm | 幅 | 17.5 mm |
| 幅（インチ） | 0.689 inch | 正味重量 | 2.38 g |

### 環境製品コンプライアンス

| | | |
|---|---|---|
| RoHS 対応状況 | 準拠 (免除なし) | |
| REACH SVHC | 0.1wt%を超えるSVHCは含まれていません | |
| 製品のカーボンフットプリント | クレードルからゲート | 0,020 kg CO2 eq. |

### システム仕様

| | | | |
|---|---|---|---|
| 製品ファミリー | OMNIMATE信号 – シリーズBL/SL 3.50 | | |
| 接続方式 | 基板接続 | | |
| PCB の取り付け | THT/THRはんだ接続 | | |
| ピッチ (mm) (P) | 3.50 mm | | |
| ピッチ (インチ) (P) | 0.138 " | | |
| 外向きエルボ | 180° | | |
| 極数 | 3 | | |
| 極当たりソルダーピン数 | 1 | | |
| ソルダーピン長 (l) | 1.5 mm | | |
| ソルダーピン長 公差 | 0 / -0.3 mm | | |
| はんだピン寸法 | d = 1.2 mm, 八角形 | | |
| はんだピンの寸法= d公差 | 0 / -0,03 mm | | |
| ソルダーアイレット穴直径 (D) | 1.4 mm | | |
| ソルダーアイレット穴直径公差 (D) | +0.1 mm | | |
| はんだパッドの外径 | 2.3 mm | | |
| テンプレート開口径 | 2.1 mm | | |
| L1 (mm) | 7.00 mm | | |
| L1 (インチ) | 0.276 " | | |
| 行数 | 1 | | |
| ピンモデルシリーズ数量 | 1 | | |
| DIN VDE 57 106に適合したタッチセーフ保護 | フィンガーセーフプラグ抜き/バックオブハンドセーフのプラグ抜き | | |
| DIN VDE 0470に適合したタッチセーフ保護 | IP20接続/IP10接続解除 | | |
| 保護度合い | IP10 | | |
| 体積抵抗 | ≤5 mΩ | | |
| コーディング可能 | はい | | |
| プラギング回数 | 25 | | |
| 差し込み力 / 極、最大. | 6 N | | |
| 引張強度/極、最大. | 6 N | | |
| 締付けトルク | トルクタイプ | 取付けねじ, PCB | |
| | 使用状況の情報 | 締付けトルク | 最小： 0.1 Nm |

# SL-SMT 3.50/03/180F 1.5SN BK RL

**Weidmüller Interface GmbH & Co. KG**
Klingenbergstraße 26
D-32758 Detmold
Germany

www.weidmueller.com

## 技術データ

| | | | | |
|---|---|---|---|---|
| | | | 最大. | 0.15 Nm |
| | | 推奨ねじ | 部品番号 | PTSC KA 2.2X4.5 WN1412 |

### 材料データ

| | | | |
|---|---|---|---|
| 絶縁材 | LCP GF | 色 | 黒色 |
| カラーチャート（類似） | RAL 9011 | 絶縁材グループ | IIIa |
| 比較追跡指数（CTI） | ≥ 175 | Moisture Level (MSL) | 1 |
| UL 94 可燃性等級 | V-0 | 接点材質 | 銅合金 |
| 接触表面 | 錫メッキ | はんだ接続の層構造 | 2...3 µm Ni / 5...7 µm Sn |
| プラグ接点の層構造 | 2...3 µm Ni / 5...7 µm Sn | 保管温度、最小 | -40 °C |
| 保管温度、最大 | 70 °C | 動作温度、最小 | -50 °C |
| 動作温度、最大 | 100 °C | 温度範囲、設置、最小 | -30 °C |
| 温度範囲、設置、最大 | 100 °C | | |

### IEC規格に準拠した公称データ

| | | | |
|---|---|---|---|
| 標準に準拠して検査済 | IEC 60664-1, IEC 61984 | 定格電流、最小極数 （Tu=20°C） | 15 A |
| 定格電流、最大極数（Tu=20°C） | 12 A | 定格電流、最小極数 （Tu=40°C） | 13 A |
| 定格電流、最大極数 （Tu=40°C） | 10 A | サージ電圧等級の定格電圧/汚染度 II/2 | 320 V |
| サージ電圧等級の定格電圧/汚染度 III/2 | 160 V | サージ電圧等級の定格電圧 / 汚染度 III/3 | 160 V |
| サージ電圧等級の定格インパルス電圧/汚染度 II/2 | 2.5 kV | サージ電圧等級の定格インパルス電圧/汚染度 III/2 | 2.5 kV |
| サージ電圧等級の定格インパルス電圧/汚染度 III/3 | 2.5 kV | 短時間耐電流抵抗 | 3 x 1sで100 A |

### CSAにに準拠した公称データ

| | | | |
|---|---|---|---|
| 試験制度（CSA） | CSA | 証明書番号（CSA） | 200039-1176845 |
| 定格電圧 (グループ B/CSA 使用) | 300 V | 定格電圧 (グループ D/CSA 使用) | 300 V |
| 定格電流（グループ B/CSA 使用） | 10 A | 定格電流 (グループ D/CSA 使用) | 10 A |
| 認可値の参照 | 仕様は最大値です – 詳細については承認証明書を参照してください。 | | |

### UL 1059に準拠した公称データ

| | | | |
|---|---|---|---|
| 試験制度（UR） | UR | 証明書番号（UR） | E60693 |
| 定格電圧 (グループ B / UL 1059 使用) | 300 V | 定格電圧 (グループ D / UL 1059 使用) | 300 V |
| 定格電流 (グループ B / UL 1059 使用) | 10 A | 定格電流 (グループ D / UL 1059 使用) | 10 A |
| 承認値への参照 | 仕様は最大値です – 詳細については承認証明書を参照してください。 | | |

### 梱包

| | | | |
|---|---|---|---|
| ESD レベルのパッケージ | 静電気散逸 | パッケージ | Tape |
| VPE 長 | 344.00 mm | VPE幅 | 337.00 mm |
| VPEの高さ | 66.00 mm | テープの深さ（T2） | 16.50 mm |
| テープ幅（W） | 32 mm | テープポケットの深さ（K0） | 16.00 mm |
| テープポケットの高さ（A0） | 7.80 mm | テープポケット幅（B0） | 19.20 mm |
| テープポケットの分離（P1） | 16.00 mm | テープホールの分離（E） | 1.75 mm |
| テープポケットの分離（F） | 14.20 mm | テープリール径⌀（A） | 330 mm |
| 表面抵抗 | Rs = 109 - 1012 Ω | 幅ピックアンドプレイスパッド（WPPP） | 6.8 mm |

# SL-SMT 3.50/03/180F 1.5SN BK RL

**Weidmüller Interface GmbH & Co. KG**
Klingenbergstraße 26
D-32758 Detmold
Germany

www.weidmueller.com

## 技術データ

| | | | |
|---|---|---|---|
| 長さピックアンドプレイスパッド（LPPP） | 12.65 mm | 引き出し表面直径（ø D最大） | 5 mm |
| 突起部 1 ピックアンドプレイスパッド（L01 (PPP)） | 2.5 mm | 突起部 2ピックアンドプレイスパッド（P02 (PPP)） | 2.7 mm |

### 重要なメモ

| | |
|---|---|
| IPC準拠 | 適合性：製品の開発、製造、および出荷は、国際的に認められた基準と基準に従って行なわれ、データシートに記載された保証された特性を遵守します。IPC-A-610「クラス2」に準拠して装飾的な特性を満たします。製品に関するさらなる請求は、要求に応じて評価できます。 |
| 注意事項 | • Gold-plated contact surfaces on request<br>• Rated current related to rated cross-section & min. No. of poles.<br>• Diameter of solder eyelet D = 1.4+0.1mm<br>• Solder eyelet diameter D = 1.5 + 0.1 mm, from 9 poles<br>• P on drawing = pitch<br>• Rated data refer only to the component itself. Clearance and creepage distances to other components are to be designed in accordance with the relevant application standards.<br>• For additional mechanical support for male connectors with screw flange (...F), we recommend an additional cable gland with fastening screws (sheet metal screw ISO 1481-ST 2.2x4.5 C or ISO 7049-ST 2.2x4.5 C – see Accessories). Cable gland only permitted before soldering.<br>• In accordance with IEC 61984, OMNIMATE-connectors are connectors without breaking capacity (COC). During designated use, connectors are not allowed to be engaged or disengaged when live or under load<br>• Long term storage of the product with average temperature of 50 °C and maximum humidity 70%, 36 months |

### 分類

| | | | |
|---|---|---|---|
| ETIM 8.0 | EC002637 | ETIM 9.0 | EC002637 |
| ETIM 10.0 | EC002637 | ECLASS 14.0 | 27-46-02-01 |
| ECLASS 15.0 | 27-46-02-01 | | |

# SL-SMT 3.50/03/180F 1.5SN BK RL

**Weidmüller Interface GmbH & Co. KG**
Klingenbergstraße 26
D-32758 Detmold
Germany

www.weidmueller.com

## 図面

### 製品イメージ

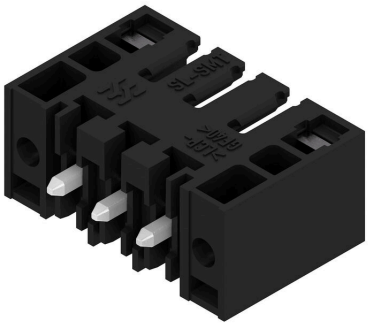

### 寸法図

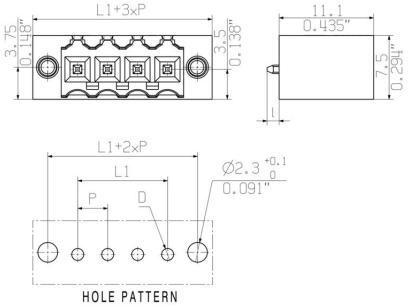


### 寸法図

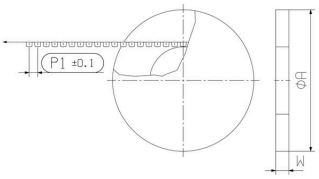


### 寸法図

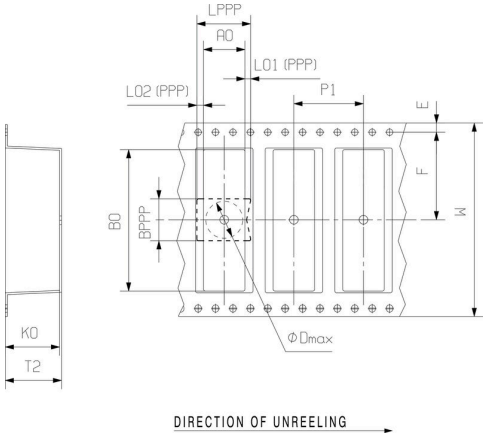


### 使用例

# SL-SMT 3.50/03/180F 1.5SN BK RL

**Weidmüller Interface GmbH & Co. KG**
Klingenbergstraße 26
D-32758 Detmold
Germany

www.weidmueller.com

## アクセサリ

### コーディングパーツ

続すべきものだけを接続： 適切な場所に適切な接続を提供します。
コーディングエレメントとロッキングデバイスは、製造工程と運用中の接続エレメントを明確に割り当てます
コーディングエレメントとロッキングデバイスは、ケーブルの組立前または組立中に取付できます。ワイドüミュラーでは、オンライン上でコンフィギュレータを使用し、事前に仕様を設定することができます。
プリント基板への誤った組立てや、接続部品の誤挿入を防止します。
利点は、製造時のトラブルシューティングを無くし、ユーザーによる操作ミスを防ぐことができます。

### 一般注文データ

| | | |
|---|---|---|
| 種別 | BL SL 3.5 KO OR | バージョン |
| 注文番号 | 1693430000 | プリント基板用プラグインコネクタ, アクセサリ, コーディングパーツ, |
| GTIN (EAN) | 4008190867447 | 橙色, 極数: 1 |
| 数量 | 100 ST | |
| 種別 | BL SL 3.5 KO SW | バージョン |
| 注文番号 | 1610100000 | プリント基板用プラグインコネクタ, アクセサリ, コーディングパーツ, |
| GTIN (EAN) | 4008190187637 | 黒色, 極数: 1 |
| 数量 | 100 ST | |