データシート

HDC 24B SBU 2PG21G

Weidmüller Interface GmbH & Co. KG
Klingenbergstraße 26
D-32758 Detmold
Germany

www.weidmueller.com

IP65

特殊鋳造合金と多層表面シーリングにより、HDC ハウジングを完全に保護することができます。
巧みに設計されたインターロックシステムは、ステンレス鋼で製造されています。これは、腐食および衝撃に対して高い耐久性を有し、長寿命を保証します。
ハウジングインターロックシステムは、統合安全を提供します。当社独自の特許取得済スプリングシステムは、ハウジングの連動を安全なグリップで提供し、誤って開くのを防ぎます。
レーザーマーキングにより、簡単かつ迅速に識別できます。各ハウジングには、各製品を素早く指定して位置決めできるように、レーザーマーキングで恒久的なラベルが付けられています。
ワイドミュラーの RockStar® IP 65 / NEMA 種別 4X のハウジング – IP 65 保護を備えた工業用ハウジングの第一の選択肢。

一般注文データ

バージョン	HDCエンクロージャ, 設置サイズ: 8, 保護度合い: IP65, 勘合状態, ベースハウジング, 下側のサイドロッククランプ, 標準, ケーブル取り入れ口サイズ: PG 21
注文番号	1661520000
種別	HDC 24B SBU 2PG21G
GTIN (EAN)	4008190418076
数量	1 items

HDC 24B SBU 2PG21G

Weidmüller Interface GmbH & Co. KG
Klingenbergstraße 26
D-32758 Detmold
Germany

www.weidmueller.com

技術データ

承認

MAMID承認件数	
ROHS	適合
UL File Number Search	UL ウェブサイト
証明書番号（cURus）	E92202

寸法と重量

高さ	64 mm	高さ（インチ）	2.5197 inch
幅	58 mm	幅（インチ）	2.2835 inch
長さ	144 mm	長さ（インチ）	5.6693 inch
取付寸法 – 高さ	45 mm	取付寸法 – 幅	132 mm
正味重量	409 g		

温度

制限温度	-40 °C ... 125 °C

環境製品コンプライアンス

RoHS 対応状況	準拠 (免除なし)	
REACH SVHC	Potassium perfluorobutane sulfonate 29420-49-3	
SCIP	e98b2b24-ba23-41bf-8d19-0dda3647412f	
耐薬品性	物質	アセトン
	耐薬品性	条件付き耐性
	物質	掘削油
	耐薬品性	耐性
	物質	ディーゼル
	耐薬品性	耐性
	物質	エチルアルコール
	耐薬品性	耐性
	物質	トランスミッション油
	耐薬品性	耐性
	物質	作動油
	耐薬品性	耐性
	物質	冷却剤
	耐薬品性	耐性
	物質	石油ベンジン
	耐薬品性	耐性
	物質	汗
	耐薬品性	耐性
	物質	高級ガソリン
	耐薬品性	条件付き耐性
	物質	水
	耐薬品性	耐性
	物質	紫外線
	耐薬品性	不安定
	物質	オゾン
	耐薬品性	不安定

HDC 24B SBU 2PG21G

Weidmüller Interface GmbH & Co. KG
Klingenbergstraße 26
D-32758 Detmold
Germany

www.weidmueller.com

技術データ

バージョン

ケーブル取り入れ口サイズ	PG 21	上部 / 底部 / 蓋	下部
カバー	カバーなし	上部ケーブル取り入れ口数	0
側方ケーブル取り入れ口数	2	ハウジング設計	ベースハウジング
ロックシステム設計	下側のサイドロッククランプ	設計	標準
設置サイズ	8	ケーブル導入口	スレッド付き
種別	ベースハウジング	クランプのバージョン	サイドロッククランプ
シーリング	NBR	内付スレッド	PG 21
色（RAL）	RAL 7035	BG	8
Moduplug®に最適	いいえ		

一般データ

表面仕上	粉体塗装	保護度合い	IP65, 勘合状態

寸法

穴ピッチ長 A2	132 mm	ケーブル導入口	スレッド付き
幅ハウジングC	43 mm	幅の基準C1	58 mm
ハウジングの全長	144 mm	ハウジングBの高さ	64 mm
基準B1の高さ	5 mm		

分類

ETIM 8.0	EC000437	ETIM 9.0	EC000437
ETIM 10.0	EC000437	ECLASS 14.0	27-44-02-02
ECLASS 15.0	27-44-02-02		

HDC 24B SBU 2PG21G

Weidmüller Interface GmbH & Co. KG
Klingenbergstraße 26
D-32758 Detmold
Germany

www.weidmueller.com

図面

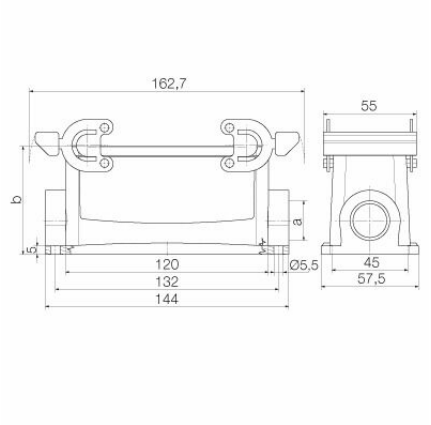

HDC 24B SBU 2PG21G

Weidmüller Interface GmbH & Co. KG
Klingenbergstraße 26
D-32758 Detmold
Germany

www.weidmueller.com

アクセサリ

フード、上部ケーブルエントリ

特殊鋳造合金と多層表面シーリングにより、HDC ハウジングを完全に保護することができます。
巧みに設計されたインターロックシステムは、ステンレス鋼で製造されています。これは、腐食および衝撃に対して高い耐久性を有し、長寿命を保証します。
ハウジングインターロックシステムは、統合安全を提供します。当社独自の特許取得済スプリングシステムは、ハウジングの連動を安全なグリップで提供し、誤って開くのを防ぎます。
レーザーマーキングにより、簡単かつ迅速に識別できます。各ハウジングには、各製品を素早く指定して位置決めできるように、レーザーマーキングで恒久的なラベルが付けられています。
ワイドミュラーの RockStar® IP 65 / NEMA 種別 4X のハウジング – IP 65 保護を備えた工業用ハウジングの第一の選択肢。

一般注文データ

種別	HDC 64D TOBU 2M32G	バージョン
注文番号	1009710000	HDCエンクロージャ, 設置サイズ: 8, 保護度合い: IP65, 勘合状態, 上部
GTIN (EAN)	4032248771394	ケーブル導入口, プラグハウジング, 下側のサイドロッククランプ, 高,
数量	1 ST	ケーブル取り入れ口サイズ: M 32
種別	HDC 64D TOBU 1M40G	バージョン
注文番号	1045560000	HDCエンクロージャ, 設置サイズ: 8, 保護度合い: IP65, 勘合状態, 上部
GTIN (EAN)	4032248780532	ケーブル導入口, プラグハウジング, 下側のサイドロッククランプ, 高,
数量	1 ST	ケーブル取り入れ口サイズ: M 40

XXL プラグハウジング、上部ケーブルエントリ

特殊鋳造合金と多層表面シーリングにより、HDC ハウジングを完全に保護することができます。
巧みに設計されたインターロックシステムは、ステンレス鋼で製造されています。これは、腐食および衝撃に対して高い耐久性を有し、長寿命を保証します。
ハウジングインターロックシステムは、統合安全を提供します。当社独自の特許取得済スプリングシステムは、ハウジングの連動を安全なグリップで提供し、誤って開くのを防ぎます。
レーザーマーキングにより、簡単かつ迅速に識別できます。各ハウジングには、各製品を素早く指定して位置決めできるように、レーザーマーキングで恒久的なラベルが付けられています。
ワイドミュラーの RockStar® IP 65 / NEMA 種別 4X のハウジング – IP 65 保護を備えた工業用ハウジングの第一の選択肢。

一般注文データ

種別	HDC 64D TOBU 1M50G	バージョン
注文番号	1111140000	HDCエンクロージャ, 設置サイズ: 8, 保護度合い: IP65, 勘合状態, 上部
GTIN (EAN)	4032248964413	ケーブル導入口, プラグハウジング, 下側のサイドロッククランプ, 高,
数量	1 ST	ケーブル取り入れ口サイズ: M 50

データシート

HDC 24B SBU 2PG21G

Weidmüller Interface GmbH & Co. KG
Klingenbergstraße 26
D-32758 Detmold
Germany

www.weidmueller.com

アクセサリ

フード、上部ケーブルエントリ

特殊鋳造合金と多層表面シーリングにより、HDC ハウジングを完全に保護することができます。
巧みに設計されたインターロックシステムは、ステンレス鋼で製造されています。これは、腐食および衝撃に対して高い耐久性を有し、長寿命を保証します。
ハウジングインターロックシステムは、統合安全を提供します。当社独自の特許取得済スプリングシステムは、ハウジングの連動を安全なグリップで提供し、誤って開くのを防ぎます。
レーザーマーキングにより、簡単かつ迅速に識別できます。各ハウジングには、各製品を素早く指定して位置決めできるように、レーザーマーキングで恒久的なラベルが付けられています。
ワイドミュラーの RockStar® IP 65 / NEMA 種別 4X のハウジング – IP 65 保護を備えた工業用ハウジングの第一の選択肢。

一般注文データ

種別	HDC 24B TOBU 1PG21G	バージョン
注文番号	1661370000	HDCエンクロージャ, 設置サイズ: 8, 保護度合い: IP65, 勘合状態, 上部
GTIN (EAN)	4008190417925	ケーブル導入口, プラグハウジング, 下側のサイドロッククランプ, 標
数量	1 ST	準, ケーブル取り入れ口サイズ: PG 21
種別	HDC 24B TOBU 1PG29G	バージョン
注文番号	1661380000	HDCエンクロージャ, 設置サイズ: 8, 保護度合い: IP65, 勘合状態, 上部
GTIN (EAN)	4008190417932	ケーブル導入口, プラグハウジング, 下側のサイドロッククランプ, 標
数量	1 ST	準, ケーブル取り入れ口サイズ: PG 29
種別	HDC 64D TOBU 1PG21G	バージョン
注文番号	1661440000	HDCエンクロージャ, 設置サイズ: 8, 保護度合い: IP65, 勘合状態, 上部
GTIN (EAN)	4008190417994	ケーブル導入口, プラグハウジング, 下側のサイドロッククランプ, 高,
数量	1 ST	ケーブル取り入れ口サイズ: PG 21
種別	HDC 64D TOBU 1PG29G	バージョン
注文番号	1661460000	HDCエンクロージャ, 設置サイズ: 8, 保護度合い: IP65, 勘合状態, 上部
GTIN (EAN)	4008190418014	ケーブル導入口, プラグハウジング, 下側のサイドロッククランプ, 高,
数量	1 ST	ケーブル取り入れ口サイズ: PG 29
種別	HDC 64D TOBU 1M32G	バージョン
注文番号	1786830000	HDCエンクロージャ, 設置サイズ: 8, 保護度合い: IP65, 勘合状態, 上部
GTIN (EAN)	4032248204076	ケーブル導入口, プラグハウジング, 下側のサイドロッククランプ, 高,
数量	1 ST	ケーブル取り入れ口サイズ: M 32
種別	HDC 24B TOBU 1M32G	バージョン
注文番号	1787810000	HDCエンクロージャ, 設置サイズ: 8, 保護度合い: IP65, 勘合状態, 上部
GTIN (EAN)	4032248205257	ケーブル導入口, プラグハウジング, 下側のサイドロッククランプ, 標
数量	1 ST	準, ケーブル取り入れ口サイズ: M 32
種別	HDC 24B TOBU 1M25G	バージョン
注文番号	1787820000	HDCエンクロージャ, 設置サイズ: 8, 保護度合い: IP65, 勘合状態, 上部
GTIN (EAN)	4032248205264	ケーブル導入口, プラグハウジング, 下側のサイドロッククランプ, 標
数量	1 ST	準, ケーブル取り入れ口サイズ: M 25
種別	HDC 24B TOBU 1M40G	バージョン
注文番号	1902980000	HDCエンクロージャ, 設置サイズ: 8, 保護度合い: IP65, 勘合状態, 上部
GTIN (EAN)	4032248585274	ケーブル導入口, プラグハウジング, 下側のサイドロッククランプ, 標
数量	1 ST	準, ケーブル取り入れ口サイズ: M 40

HDC 24B SBU 2PG21G

Weidmüller Interface GmbH & Co. KG
Klingenbergstraße 26
D-32758 Detmold
Germany

www.weidmueller.com

アクセサリ

XXL プラグハウジング、横側ケーブルエントリ

特殊鋳造合金と多層表面シーリングにより、HDC ハウジングを完全に保護することができます。
巧みに設計されたインターロックシステムは、ステンレス鋼で製造されています。これは、腐食および衝撃に対して高い耐久性を有し、長寿命を保証します。
ハウジングインターロックシステムは、統合安全を提供します。当社独自の特許取得済スプリングシステムは、ハウジングの連動を安全なグリップで提供し、誤って開くのを防ぎます。
レーザーマーキングにより、簡単かつ迅速に識別できます。各ハウジングには、各製品を素早く指定して位置決めできるように、レーザーマーキングで恒久的なラベルが付けられています。
ワイドミュラーの RockStar® IP 65 / NEMA 種別 4X のハウジング – IP 65 保護を備えた工業用ハウジングの第一の選択肢。

一般注文データ

種別	HDC 64D TSBU 1M50G	バージョン
注文番号	1111130000	HDCエンクロージャ, 設置サイズ: 8, 保護度合い: IP65, 勘合状態, 側面
GTIN (EAN)	4032248967711	ケーブル導入口, プラグハウジング, 下側のサイドロッククランプ, 高,
数量	1 ST	ケーブル取り入れ口サイズ: M 50

フード、横側ケーブルエントリ

特殊鋳造合金と多層表面シーリングにより、HDC ハウジングを完全に保護することができます。
巧みに設計されたインターロックシステムは、ステンレス鋼で製造されています。これは、腐食および衝撃に対して高い耐久性を有し、長寿命を保証します。
ハウジングインターロックシステムは、統合安全を提供します。当社独自の特許取得済スプリングシステムは、ハウジングの連動を安全なグリップで提供し、誤って開くのを防ぎます。
レーザーマーキングにより、簡単かつ迅速に識別できます。各ハウジングには、各製品を素早く指定して位置決めできるように、レーザーマーキングで恒久的なラベルが付けられています。
ワイドミュラーの RockStar® IP 65 / NEMA 種別 4X のハウジング – IP 65 保護を備えた工業用ハウジングの第一の選択肢。

一般注文データ

種別	HDC 24B TSBU 1PG21G	バージョン
注文番号	1661230000	HDCエンクロージャ, 設置サイズ: 8, 保護度合い: IP65, 勘合状態, 側面
GTIN (EAN)	4008190417789	ケーブル導入口, プラグハウジング, 下側のサイドロッククランプ, 標
数量	1 ST	準, ケーブル取り入れ口サイズ: PG 21
種別	HDC 24B TSBU 1PG29G	バージョン
注文番号	1661240000	HDCエンクロージャ, 設置サイズ: 8, 保護度合い: IP65, 勘合状態, 側面
GTIN (EAN)	4008190417796	ケーブル導入口, プラグハウジング, 下側のサイドロッククランプ, 標
数量	1 ST	準, ケーブル取り入れ口サイズ: PG 29

HDC 24B SBU 2PG21G

Weidmüller Interface GmbH & Co. KG
Klingenbergstraße 26
D-32758 Detmold
Germany

www.weidmueller.com

アクセサリ

種別	HDC 64D TSBU 1PG21G	バージョン
注文番号	1661300000	HDCエンクロージャ, 設置サイズ: 8, 保護度合い: IP65, 勘合状態, 側面
GTIN (EAN)	4008190417857	ケーブル導入口, プラグハウジング, 下側のサイドロッククランプ, 高,
数量	1 ST	ケーブル取り入れ口サイズ: PG 21
種別	HDC 64D TSBU 1PG29G	バージョン
注文番号	1661320000	HDCエンクロージャ, 設置サイズ: 8, 保護度合い: IP65, 勘合状態, 側面
GTIN (EAN)	4008190417871	ケーブル導入口, プラグハウジング, 下側のサイドロッククランプ, 高,
数量	1 ST	ケーブル取り入れ口サイズ: PG 29
種別	HDC 64D TSBU 1M32G	バージョン
注文番号	1786770000	HDCエンクロージャ, 設置サイズ: 8, 保護度合い: IP65, 勘合状態, 側面
GTIN (EAN)	4032248204014	ケーブル導入口, プラグハウジング, 下側のサイドロッククランプ, 高,
数量	1 ST	ケーブル取り入れ口サイズ: M 32
種別	HDC 64D TSBU 1M25G	バージョン
注文番号	1786780000	HDCエンクロージャ, 設置サイズ: 8, 保護度合い: IP65, 勘合状態, 側面
GTIN (EAN)	4032248204021	ケーブル導入口, プラグハウジング, 下側のサイドロッククランプ, 高,
数量	1 ST	ケーブル取り入れ口サイズ: M 25
種別	HDC 24B TSBU 1M32G	バージョン
注文番号	1787750000	HDCエンクロージャ, 設置サイズ: 8, 保護度合い: IP65, 勘合状態, 側面
GTIN (EAN)	4032248205097	ケーブル導入口, プラグハウジング, 下側のサイドロッククランプ, 標
数量	1 ST	準, ケーブル取り入れ口サイズ: M 32
種別	HDC 24B TSBU 1M25G	バージョン
注文番号	1787760000	HDCエンクロージャ, 設置サイズ: 8, 保護度合い: IP65, 勘合状態, 側面
GTIN (EAN)	4032248205103	ケーブル導入口, プラグハウジング, 下側のサイドロッククランプ, 標
数量	1 ST	準, ケーブル取り入れ口サイズ: M 25
種別	HDC 64D TSBU 1M40G	バージョン
注文番号	1809630000	HDCエンクロージャ, 設置サイズ: 8, 保護度合い: IP65, 勘合状態, 側面
GTIN (EAN)	4032248284986	ケーブル導入口, プラグハウジング, 下側のサイドロッククランプ, 高,
数量	1 ST	ケーブル取り入れ口サイズ: M 40
種別	HDC 24B TSBU 1M40G	バージョン
注文番号	1902480000	HDCエンクロージャ, 設置サイズ: 8, 保護度合い: IP65, 勘合状態, 側面
GTIN (EAN)	4032248592944	ケーブル導入口, プラグハウジング, 下側のサイドロッククランプ, 標
数量	1 ST	準, ケーブル取り入れ口サイズ: M 40

カバー

特殊鋳造合金と多層表面シーリングにより、HDC ハウジングを完全に保護することができます。
巧みに設計されたインターロックシステムは、ステンレス鋼で製造されています。これは、腐食および衝撃に対して高い耐久性を有し、長寿命を保証します。
ハウジングインターロックシステムは、統合安全を提供します。当社独自の特許取得済スプリングシステムは、ハウジングの連動を安全なグリップで提供し、誤って開くのを防ぎます。
レーザーマーキングにより、簡単かつ迅速に識別できます。各ハウジングには、各製品を素早く指定して位置決めできるように、レーザーマーキングで恒久的なラベルが付けられています。
ワイドミュラーの RockStar® IP 65 / NEMA 種別 4X のハウジング – IP 65 保護を備えた工業用ハウジングの第一の選択肢。

HDC 24B SBU 2PG21G

Weidmüller Interface GmbH & Co. KG
Klingenbergstraße 26
D-32758 Detmold
Germany

www.weidmueller.com

アクセサリ

一般注文データ

種別	HDC 24B DODQ 4BO	バージョン
注文番号	1665630000	HDCエンクロージャ, 設置サイズ: 8, 保護度合い: IP65, 勘合状態, ハウ
GTIN (EAN)	4008190422653	ジング下部カバー, 下側のサイドロッククランプ, 標準, ケーブル取り
数量	1 ST	入れ口サイズ: none

HDC 24B SBU 2PG21G

Weidmüller Interface GmbH & Co. KG
Klingenbergstraße 26
D-32758 Detmold
Germany

www.weidmueller.com

対応

隔壁ハウジング

特殊鋳造合金と多層表面シーリングにより、HDC ハウジングを完全に保護することができます。
巧みに設計されたインターロックシステムは、ステンレス鋼で製造されています。これは、腐食および衝撃に対して高い耐久性を有し、長寿命を保証します。
ハウジングインターロックシステムは、統合安全を提供します。当社独自の特許取得済スプリングシステムは、ハウジングの連動を安全なグリップで提供し、誤って開くのを防ぎます。
レーザーマーキングにより、簡単かつ迅速に識別できます。各ハウジングには、各製品を素早く指定して位置決めできるように、レーザーマーキングで恒久的なラベルが付けられています。
ワイドミュラーの RockStar® IP 65 / NEMA 種別 4X のハウジング – IP 65 保護を備えた工業用ハウジングの第一の選択肢。

一般注文データ

種別	HDC 24B ABU	バージョン
注文番号	1212400000	HDCエンクロージャ, 設置サイズ: 8, 保護度合い: IP65, 勘合状態, 隔壁
GTIN (EAN)	4008190083939	ハウジング, 下側のサイドロッククランプ, サイドロッククランプは交
数量	1 ST	換不可, 標準, ケーブル取り入れ口サイズ: none
種別	HDC 24B ABU N	バージョン
注文番号	2488600000	HDCエンクロージャ, 設置サイズ: 8, 保護度合い: IP65, 勘合状態, 隔壁
GTIN (EAN)	4050118541533	ハウジング, 下側のサイドロッククランプ, 標準, ケーブル取り入れ口
数量	1 ST	サイズ: none

カップリングフード

特殊鋳造合金と多層表面シーリングにより、HDC ハウジングを完全に保護することができます。
巧みに設計されたインターロックシステムは、ステンレス鋼で製造されています。これは、腐食および衝撃に対して高い耐久性を有し、長寿命を保証します。
ハウジングインターロックシステムは、統合安全を提供します。当社独自の特許取得済スプリングシステムは、ハウジングの連動を安全なグリップで提供し、誤って開くのを防ぎます。
レーザーマーキングにより、簡単かつ迅速に識別できます。各ハウジングには、各製品を素早く指定して位置決めできるように、レーザーマーキングで恒久的なラベルが付けられています。
ワイドミュラーの RockStar® IP 65 / NEMA 種別 4X のハウジング – IP 65 保護を備えた工業用ハウジングの第一の選択肢。

一般注文データ

種別	HDC 24B KBU 1M25G	バージョン
注文番号	1787920000	HDCエンクロージャ, 設置サイズ: 8, 保護度合い: IP65, 勘合状態, カッ
GTIN (EAN)	4032248205363	プリングハウジング, 下側のサイドロッククランプ, 標準, ケーブル取
数量	1 ST	り入れ口サイズ: M 25

HDC 24B SBU 2PG21G

Weidmüller Interface GmbH & Co. KG
Klingenbergstraße 26
D-32758 Detmold
Germany

www.weidmueller.com

対応

種別	HDC 24B KBU 1PG21G	バージョン
注文番号	1661720000	HDCエンクロージャ, 設置サイズ: 8, 保護度合い: IP65, 勘合状態, カッ
GTIN (EAN)	4008190418274	プリングハウジング, 下側のサイドロッククランプ, 標準, ケーブル取
数量	1 ST	り入れ口サイズ: PG 21
種別	HDC 24B KBU 1PG29G	バージョン
注文番号	1661730000	HDCエンクロージャ, 設置サイズ: 8, 保護度合い: IP65, 勘合状態, カッ
GTIN (EAN)	4008190418281	プリングハウジング, 下側のサイドロッククランプ, 標準, ケーブル取
数量	1 ST	り入れ口サイズ: PG 29
種別	HDC 64D KBU 1M32G	バージョン
注文番号	1786960000	HDCエンクロージャ, 設置サイズ: 8, 保護度合い: IP65, 勘合状態, カッ
GTIN (EAN)	4032248204205	プリングハウジング, 下側のサイドロッククランプ, 高, ケーブル取り
数量	1 ST	入れ口サイズ: M 32
種別	HDC 64D KBU 1PG29G	バージョン
注文番号	1661810000	HDCエンクロージャ, 設置サイズ: 8, 保護度合い: IP65, 勘合状態, カッ
GTIN (EAN)	4008190418359	プリングハウジング, 下側のサイドロッククランプ, 高, ケーブル取り
数量	1 ST	入れ口サイズ: PG 29

ベースハウジング

特殊鋳造合金と多層表面シーリングにより、HDC ハウジングを完全に保護することができます。
巧みに設計されたインターロックシステムは、ステンレス鋼で製造されています。これは、腐食および衝撃に対して高い耐久性を有し、長寿命を保証します。
ハウジングインターロックシステムは、統合安全を提供します。当社独自の特許取得済スプリングシステムは、ハウジングの連動を安全なグリップで提供し、誤って開くのを防ぎます。
レーザーマーキングにより、簡単かつ迅速に識別できます。各ハウジングには、各製品を素早く指定して位置決めできるように、レーザーマーキングで恒久的なラベルが付けられています。
ワイドミュラーの RockStar® IP 65 / NEMA 種別 4X のハウジング – IP 65 保護を備えた工業用ハウジングの第一の選択肢。

一般注文データ

種別	HDC 24B SBU 1M25G	バージョン
注文番号	1901150000	HDCエンクロージャ, 設置サイズ: 8, 保護度合い: IP65, 勘合状態, ベー
GTIN (EAN)	4032248521258	スハウジング, 下側のサイドロッククランプ, 標準, ケーブル取り入れ
数量	1 ST	口サイズ: M 25
種別	HDC 24B SBU 1M25G N	バージョン
注文番号	2560960000	HDCエンクロージャ, 設置サイズ: 8, 保護度合い: IP65, 勘合状態, ベー
GTIN (EAN)	4050118673227	スハウジング, 下側のサイドロッククランプ, 標準, ケーブル取り入れ
数量	1 ST	口サイズ: M 25
種別	HDC 24B SBU 1PG21G	バージョン
注文番号	1661510000	HDCエンクロージャ, 設置サイズ: 8, 保護度合い: IP65, 勘合状態, ベー
GTIN (EAN)	4008190418069	スハウジング, 下側のサイドロッククランプ, 標準, ケーブル取り入れ
数量	1 ST	口サイズ: PG 21
種別	HDC 24B SBU 1PG21G N	バージョン
注文番号	2560750000	HDCエンクロージャ, 設置サイズ: 8, 保護度合い: IP65, 勘合状態, ベー
GTIN (EAN)	4050118676747	スハウジング, 下側のサイドロッククランプ, 標準, ケーブル取り入れ
数量	1 ST	口サイズ: M 25

HDC 24B SBU 2PG21G

Weidmüller Interface GmbH & Co. KG
Klingenbergstraße 26
D-32758 Detmold
Germany

www.weidmueller.com

対応

種別	HDC 24B SBU 2M25G	バージョン
注文番号	1787870000	HDCエンクロージャ, 設置サイズ: 8, 保護度合い: IP65, 勘合状態, ベー
GTIN (EAN)	4032248205318	スハウジング, 下側のサイドロッククランプ, 標準, ケーブル取り入れ
数量	1 ST	口サイズ: M 25
種別	HDC 24B SBU 2PG21G	バージョン
注文番号	1661520000	HDCエンクロージャ, 設置サイズ: 8, 保護度合い: IP65, 勘合状態, ベー
GTIN (EAN)	4008190418076	スハウジング, 下側のサイドロッククランプ, 標準, ケーブル取り入れ
数量	1 ST	口サイズ: PG 21
種別	HDC 24B SBU 2M25G N	バージョン
注文番号	2560970000	HDCエンクロージャ, 設置サイズ: 8, 保護度合い: IP65, 勘合状態, ベー
GTIN (EAN)	4050118676730	スハウジング, 下側のサイドロッククランプ, 標準, ケーブル取り入れ
数量	1 ST	口サイズ: M 25
種別	HDC 64D SBU 1M25G	バージョン
注文番号	1904340000	HDCエンクロージャ, 設置サイズ: 8, 保護度合い: IP65, 勘合状態, ベー
GTIN (EAN)	4032248585601	スハウジング, 下側のサイドロッククランプ, 高, ケーブル取り入れ口
数量	1 ST	サイズ: M 25
種別	HDC 64D SBU 1M32G	バージョン
注文番号	1904350000	HDCエンクロージャ, 設置サイズ: 8, 保護度合い: IP65, 勘合状態, ベー
GTIN (EAN)	4032248585298	スハウジング, 下側のサイドロッククランプ, 高, ケーブル取り入れ口
数量	1 ST	サイズ: M 32
種別	HDC 64D SBU 1M32G N	バージョン
注文番号	2561050000	HDCエンクロージャ, 設置サイズ: 8, 保護度合い: IP65, 勘合状態, ベー
GTIN (EAN)	4050118680195	スハウジング, 下側のサイドロッククランプ, 高, ケーブル取り入れ口
数量	1 ST	サイズ: M 32
種別	HDC 64D SBU 2M25G	バージョン
注文番号	1786890000	HDCエンクロージャ, 設置サイズ: 8, 保護度合い: IP65, 勘合状態, ベー
GTIN (EAN)	4032248204137	スハウジング, 下側のサイドロッククランプ, 高, ケーブル取り入れ口
数量	1 ST	サイズ: M 25
種別	HDC 64D SBU 2M25G N	バージョン
注文番号	2561060000	HDCエンクロージャ, 設置サイズ: 8, 保護度合い: IP65, 勘合状態, ベー
GTIN (EAN)	4050118680508	スハウジング, 下側のサイドロッククランプ, 高, ケーブル取り入れ口
数量	1 ST	サイズ: M 32
種別	HDC 64D SBU 2M32G	バージョン
注文番号	1786880000	HDCエンクロージャ, 設置サイズ: 8, 保護度合い: IP65, 勘合状態, ベー
GTIN (EAN)	4032248204120	スハウジング, 下側のサイドロッククランプ, 高, ケーブル取り入れ口
数量	1 ST	サイズ: M 32
種別	HDC 64D SBU 2M32G N	バージョン
注文番号	2550540000	HDCエンクロージャ, 設置サイズ: 8, 保護度合い: IP65, 勘合状態, ベー
GTIN (EAN)	4064675005087	スハウジング, 下側のサイドロッククランプ, 高, ケーブル取り入れ口
数量	1 ST	サイズ: M 32
種別	HDC 64D SBU 2PG21G	バージョン
注文番号	1661590000	HDCエンクロージャ, 設置サイズ: 8, 保護度合い: IP65, 勘合状態, ベー
GTIN (EAN)	4008190418144	スハウジング, 下側のサイドロッククランプ, 高, ケーブル取り入れ口
数量	1 ST	サイズ: PG 21
種別	HDC 64D SBU 2PG29G	バージョン
注文番号	1661630000	HDCエンクロージャ, 設置サイズ: 8, 保護度合い: IP65, 勘合状態, ベー
GTIN (EAN)	4008190418182	スハウジング, 下側のサイドロッククランプ, 高, ケーブル取り入れ口
数量	1 ST	サイズ: PG 29
種別	HDC 64D SBU 2PG29G N	バージョン
注文番号	2560790000	HDCエンクロージャ, 設置サイズ: 8, 保護度合い: IP65, 勘合状態, ベー
GTIN (EAN)	4050118894103	スハウジング, 下側のサイドロッククランプ, 高, ケーブル取り入れ口
数量	1 ST	サイズ: M 32