データシート

RSMS-16 24V+ 1CO Z

Weidmüller Interface GmbH & Co. KG
Klingenbergstraße 26
D-32758 Detmold
Germany

www.weidmueller.com

図に類似

プラスとマイナスが共通のリレーベース (RSM) は、PLC またはその他の種別のコントローラに接続されます。インターフェースは、4、8、16 個の RCL リレー (12.7 mm) または RSS (6.1 mm) のグループで構成されます。コントローラへの接続は、差し込み式コネクタを使用するか、IEC 60603-13 コネクタを使用した直接ケーブルを使用して設定できます。幅広いオプションの範囲：
• 16/8/6 A リレー搭載の 1 点または 2 点の CO 接点
• 5 ~ 230 Vの電圧
• ねじ、テンションクランプ、プッシュイン接続
• ワイドミュラーのソリッドステートリレーとの互換性
リレーの対象範囲は、入出力間およびリレー上の隣接する接点間の電気的分離を提供します。これにより、コントローラ内の様々な電圧と、様々なフィールドエレメントに必要な電圧を安全に適応させることができます。

一般注文データ

バージョン	インターフェース, RSM, 耐張クランプ接続
注文番号	1457050000
種別	RSMS-16 24V+ 1CO Z
GTIN (EAN)	4050118263619
数量	1 items

RSMS-16 24V+ 1CO Z

Weidmüller Interface GmbH & Co. KG
Klingenbergstraße 26
D-32758 Detmold
Germany

www.weidmueller.com

技術データ

承認

MAMID承認件数	
ROHS	適合
UL File Number Search	UL ウェブサイト
証明書番号（UR）	E141197

寸法と重量

深さ	76 mm	奥行き（インチ）	2.9921 inch
高さ	109 mm	高さ（インチ）	4.2913 inch
幅	112 mm	幅（インチ）	4.4094 inch
正味重量	325 g		

温度

保管温度	-40...60 °C	動作温度	-25...50 °C

環境製品コンプライアンス

RoHS 対応状況	準拠 (免除あり)
RoHS 適用除外（該当する場合/既知の場合）	7a, 7cI
REACH SVHC	Lead 7439-92-1
SCIP	71d9bdc4-a0b5-4af0-93bd-2ad4e523fb14

公称データUL

動作温度 UL、最小	0 °C	動作温度 UL、最大.	25 °C
定格電圧DC UN （供給）	24 V	定格電流（供給）	1 A
定格電圧DC UN （入力）	24 V	定格電圧AC UN （出力）	250 V
定格電流 I最大 （出力）	4.5 A		

一般データ

リレーごとの LED ステータス表示	緑色	供給電圧のLED ステータス	黄色

接続データ

接続 （フィールド側）	LM3RZF 5.08	制御側の接続	LMZF

評価データ

機械的耐用期間	5 x 106開閉サイクル

定格データの出力

リレー種別	RSS	出力タイプ	無電位接続
接点の材質	AgNi 90/10	定格電圧	≤ 250 V AC
最大 AC 連続電流	4.5 A	最小接点電流	100 mA
最小接点電圧	5 V		

RSMS-16 24V+ 1CO Z

Weidmüller Interface GmbH & Co. KG
Klingenbergstraße 26
D-32758 Detmold
Germany

www.weidmueller.com

技術データ

規制データの入力

入力電圧	24 V DC ± 10%	入力電流	7.1 mA

絶縁協調 (EN50178)

定格入力絶縁電圧	<50 V AC	定格出力絶縁電圧	250 V AC
過電圧カテゴリー入出力	III	過電圧カテゴリー出力/出力	II
汚染度レベル	2	パルス電圧テスト （1,2/50µs）	6 kV
絶縁テスト電圧 AC	1.2 kV	クリアランス入出力	≥ 5.5 mm

接続フィールド

最小配線断面、AWG	AWG 26	接続方式	耐張クランプ接続
スリーブ付フレキシブル、最大	1.5 mm²	フレキシブル、最大H05（07） V-K	1.5 mm²
フレキシブル、最小 H05（07） V-K	0.5 mm²	固定式、最大 H05（07） V-U	1.5 mm²
固定式、最小 H05（07） V-U	0.5 mm²	被覆剥き長さ	7 mm
クランプ範囲、最大	2.5 mm²	クランプ範囲、最小	0.13 mm²
最大配線断面、AWG	AWG 14		

分類

ETIM 6.0	EC002780	ETIM 7.0	EC002780
ETIM 8.0	EC002780	ETIM 9.0	EC002780
ETIM 10.0	EC002780	ECLASS 9.0	27-14-11-52
ECLASS 9.1	27-24-22-16	ECLASS 10.0	27-14-11-52
ECLASS 11.0	27-14-11-52	ECLASS 12.0	27-14-11-52
ECLASS 13.0	27-14-11-52	ECLASS 14.0	27-14-11-52
ECLASS 15.0	27-14-11-52		

絶縁協調 (EN50178)

汚染度レベル	2	パルス電圧テスト （1,2/50µs）	6 kV
絶縁テスト電圧 AC	1.2 kV		

RSMS-16 24V+ 1CO Z

Weidmüller Interface GmbH & Co. KG
Klingenbergstraße 26
D-32758 Detmold
Germany

www.weidmueller.com
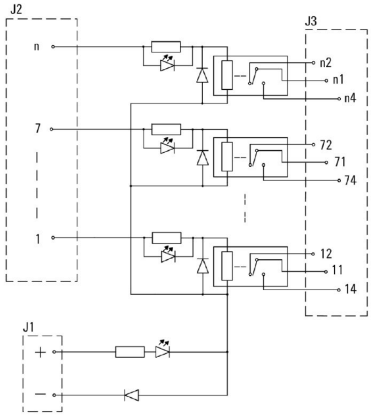
図面