データシート

TBY-C3-16AI-2KS-Z

Weidmüller Interface GmbH & Co. KG
Klingenbergstraße 26
D-32758 Detmold
Germany

www.weidmueller.com

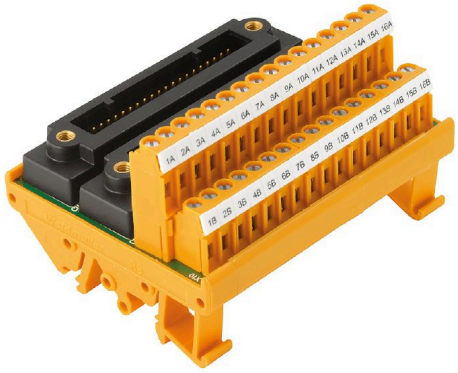

図に類似

アナログインターフェースには、40 極コネクタ (KS) が搭載されています。プラグの取り外しとテストポイントを使用して、電圧や電流測定に非常に役立つバージョンが用意されています。また、電圧 / 電流の変換や電流ループのモニタリングを行うために他のエレメント (抵抗...) を組み込みたいお客様に対しては、便利なピンを追加したバージョンもあります。

一般注文データ

バージョン	インターフェース, RS, KS （40P）×2, LM2NZF 5.08mm
注文番号	1371550000
種別	TBY-C3-16AI-2KS-Z
GTIN (EAN)	4050118204872
数量	1 items

TBY-C3-16AI-2KS-Z

Weidmüller Interface GmbH & Co. KG
Klingenbergstraße 26
D-32758 Detmold
Germany

www.weidmueller.com

技術データ

承認

MAMID承認件数	
ROHS	適合

寸法と重量

深さ	52 mm	奥行き（インチ）	2.0472 inch
高さ	70 mm	高さ（インチ）	2.7559 inch
幅	90 mm	幅（インチ）	3.5433 inch
正味重量	153.84 g		

温度

保管温度	-40...85 °C	動作温度	-25...70 °C

環境製品コンプライアンス

RoHS 対応状況	準拠 (免除あり)
RoHS 適用除外（該当する場合/既知の場合）	6c
REACH SVHC	Lead 7439-92-1
SCIP	f9d70a48-3ece-4d71-ba78-a0d617266ffc

一般データ

チャネルごとの LED ステータス表示	該当なし	チャネルごとの切断	いいえ
テストポイント種別	該当なし	接点	該当なし
チャネルごとのフューズ	いいえ	供給電圧のLED ステータス	該当なし
電源ヒューズ	該当なし		

接続データ

極数 （コントロール側）	40 極プラグ	接続 （フィールド側）	LM2NZF 5.08mm
制御側の接続	KS （40P）×2		

評価データ

動作電圧	50 V AC / 70 V DC	チャネルごとの最大電流	1 A

接続フィールド

最小配線断面、AWG	AWG 24	接続方式	耐張クランプ接続
プラスチックカラー付属スリーブ、最大	1.5 mm²	スリーブ付フレキシブル、最小	0.25 mm²
スリーブ付フレキシブル、最大	1.5 mm²	フレキシブル、最大H05（07） V-K	1.5 mm²
フレキシブル、最小 H05（07） V-K	0.2 mm²	固定式、最大 H05（07） V-U	2.5 mm²
固定式、最小 H05（07） V-U	0.2 mm²	被覆剥き長さ	7.5 mm
クランプ範囲、最大	2.5 mm²	クランプ範囲、最小	0.13 mm²
最大配線断面、AWG	AWG 14		

供給接続

接続方式	耐張クランプ接続	クランプ範囲、最小	0.13 mm²
クランプ範囲、最大	2.5 mm²	固定式、最小 H05（07） V-U	0.2 mm²

TBY-C3-16AI-2KS-Z

Weidmüller Interface GmbH & Co. KG
Klingenbergstraße 26
D-32758 Detmold
Germany

www.weidmueller.com

技術データ

固定式、最大 H05（07） V-U	2.5 mm²	フレキシブル、最小 H05（07） V-K	0.2 mm²
フレキシブル、最大H05（07） V-K	1.5 mm²	スリーブ付フレキシブル、最大	1.5 mm²
スリーブ付フレキシブル、最小	0.25 mm²	プラスチックカラー付きフェルール、最大	1.5 mm²
配線断面、最小 AWG	AWG 14	導体断面、最小 AWG	AWG 24
被覆剥き長さ	7.5 mm		

分類

ETIM 6.0	EC002780	ETIM 7.0	EC002780
ETIM 8.0	EC002780	ETIM 9.0	EC002780
ETIM 10.0	EC002780	ECLASS 9.0	27-14-11-52
ECLASS 9.1	27-14-11-52	ECLASS 10.0	27-14-11-52
ECLASS 11.0	27-14-11-52	ECLASS 12.0	27-14-11-52
ECLASS 13.0	27-14-11-52	ECLASS 14.0	27-14-11-52
ECLASS 15.0	27-14-11-52		

絶縁協調（EN50178）

定格絶縁電圧	< 50 V AC	サージ電圧カテゴリー	III
汚染度レベル	2	パルス電圧テスト （1,2/50µs）	0.8 kV
絶縁テスト電圧 AC	0.35 kV		

TBY-C3-16AI-2KS-Z

Weidmüller Interface GmbH & Co. KG
Klingenbergstraße 26
D-32758 Detmold
Germany

www.weidmueller.com
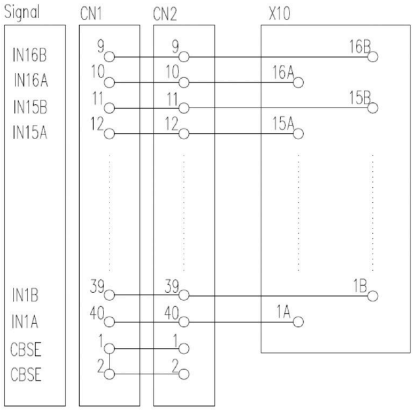
図面