データシート

LX 15.00/03/90 4.5SN BK BX

Weidmüller Interface GmbH & Co. KG
Klingenbergstraße 26
D-32758 Detmold
Germany

www.weidmueller.com

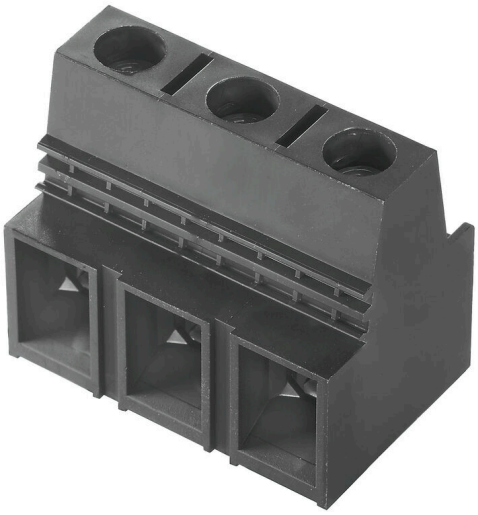

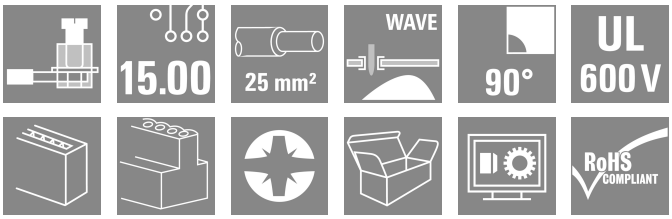

15.00 mm ピッチ、導体取り出し方向 90 設計の実績豊富なクランピングヨーク接続の高性能 PCB 端子。バージョンおよびテストポイント。

一般注文データ

バージョン	プリント基板端子台, 15.00 mm, 極数: 3, 90°, ソルダーピン長 (l): 4.5 mm, 錫メッキ, 黒色, クランプヨークねじ接続, クランプ範囲、最大 : 25 mm², 箱
注文番号	1174720000
種別	LX 15.00/03/90 4.5SN BK BX
GTIN (EAN)	4032248967346
数量	20 items
製品データ	IEC: 1000 V / 101 A / 1.5 - 25 mm² UL: 600 V / 85 A / AWG 16 - AWG 4
パッケージ	箱

LX 15.00/03/90 4.5SN BK BX

Weidmüller Interface GmbH & Co. KG
Klingenbergstraße 26
D-32758 Detmold
Germany

www.weidmueller.com

技術データ

承認

MAMID承認件数	
ROHS	適合
UL File Number Search	UL ウェブサイト
証明書番号（UR）	E60693

寸法と重量

深さ	29.1 mm	奥行き（インチ）	1.1457 inch
高さ	41.5 mm	高さ（インチ）	1.6339 inch
下位バージョンの高さ	37 mm	幅	43 mm
幅（インチ）	1.6929 inch	正味重量	51.1 g

環境製品コンプライアンス

RoHS 対応状況	準拠 (免除なし)
REACH SVHC	0.1wt%を超えるSVHCは含まれていません

システムパラメータ

製品ファミリー	OMNIMATE Power – シリーズLX	導体接続方法	クランプヨークねじ接続
PCB の取り付け	THRはんだ付け接続	導体取り出し方向	90°
ピッチ (mm) (P)	15.00 mm	ピッチ (インチ) (P)	0.591 "
極数	3	ピンモデルシリーズ数量	1
顧客による実装済	いいえ	行数	1
列当たりの最大隣接極数	10	ソルダーピン長 (l)	4.5 mm
はんだピン寸法	1.2 x 1.2 mm	ソルダーアイレット穴直径 (D)	1.6 mm
ソルダーアイレット穴直径公差 (D)	+0.1 mm	極当たりソルダーピン数	4
スクリュードライバー刃	1.0 x 5.5	スクリュードライバー刃の標準	DIN 5264
締付けトルク、最小.	2.4 Nm	締付けトルク、最大.	4 Nm
クランプネジ	M 5	被覆剥き長さ	16 mm
L1 (mm)	30.00 mm	L1 (インチ)	1.181 "
DIN VDE 0470に適合したタッチセーフ保護	IP 10	DIN VDE 57 106に適合したタッチセーフ保護	フィンガータッチセーフ
保護度合い	IP20	体積抵抗	0.50 mΩ

材料データ

絶縁材	Wemid (PA)	色	黒色
カラーチャート（類似）	RAL 9011	絶縁材グループ	I
比較追跡指数（CTI）	≥ 600	Moisture Level (MSL)	
UL 94 可燃性等級	V-0	接点材質	銅合金
接触表面	錫メッキ	はんだ接続の層構造	1.5...3 µm Ni / 4...6 µm Sn matt
保管温度、最小	-40 °C	保管温度、最大	70 °C
動作温度、最小	-50 °C	動作温度、最大	120 °C
温度範囲、設置、最小	-25 °C	温度範囲、設置、最大	120 °C

接続に適した導体

クランプ範囲、最小	1.31 mm²
クランプ範囲、最大	25 mm²

LX 15.00/03/90 4.5SN BK BX

Weidmüller Interface GmbH & Co. KG
Klingenbergstraße 26
D-32758 Detmold
Germany

www.weidmueller.com

技術データ

配線接続断面 AWG、最小	AWG 16
導体接続断面積 AWG、最大.	AWG 4
固定式、最小 H05（07） V-U	1.5 mm²
固定式、最大 H05（07） V-U	16 mm²
撚線、最小 H07V-R	6 mm²
撚線、最大. H07V-R	25 mm²
フレキシブル、最小 H05（07） V-K	1.5 mm²
フレキシブル、最大H05（07） V-K	25 mm²
w. プラスチックカラーフェルール、DIN 46228 pt 4、最小.	1.5 mm²
プラスチックカラー付フェルール DIN 46228 pt 4、最大	16 mm²
w. フェルール、DIN 46228 pt 1、最小.	1.5 mm²
ワイヤエンドフェルール付 DIN 46228 pt 1、最大	16 mm²
EN 60999 a x b; ø 準拠のプラグゲージパスピン	6.9 mm x 6.9 mm

クランプ導体	導体接続断面	種別	配線の細線仕様
		公称	4 mm²
	フェルール端子	被覆剥き長さ	公称 15 mm
		推奨フェルール端子	H4,0/15
	導体接続断面	種別	配線の細線仕様
		公称	6 mm²
	フェルール端子	被覆剥き長さ	公称 15 mm
		推奨フェルール端子	H6,0/15
	導体接続断面	種別	配線の細線仕様
		公称	10 mm²
	フェルール端子	被覆剥き長さ	公称 15 mm
		推奨フェルール端子	H10,0/15
	導体接続断面	種別	配線の細線仕様
		公称	16 mm²
	フェルール端子	被覆剥き長さ	公称 15 mm
		推奨フェルール端子	H16,0/15
参照テキスト	フェルールの長さは、製品と定格電圧に応じて選択されます。, プラスチック製カラーの外径はピッチ（P）より大きくできません		

IEC規格に準拠した公称データ

標準に準拠して検査済	IEC 60664-1, IEC 61984	定格電流、最小極数 （Tu=20°C）	101 A
定格電流、最大極数（Tu=20°C）	101 A	定格電流、最小極数 （Tu=40°C）	101 A
定格電流、最大極数 （Tu=40°C）	101 A	サージ電圧等級の定格電圧/汚染度 II/2	1000 V
サージ電圧等級の定格電圧/汚染度 III/2	1000 V	サージ電圧等級の定格電圧 / 汚染度 III/3	1000 V
サージ電圧等級の定格インパルス電圧/汚染度 II/2	6 kV	サージ電圧等級の定格インパルス電圧/汚染度 III/2	8 kV
サージ電圧等級の定格インパルス電圧/汚染度 III/3	8 kV	短時間耐電流抵抗	3 x 1s mit 1000 A

CSAにに準拠した公称データ

試験制度（CSA）	CSA	証明書番号（CSA）	200039-1198743
定格電圧 (グループ B/CSA 使用)	600 V	定格電圧 (グループ C / CSA 使用)	600 V
定格電圧 (グループ D/CSA 使用)	600 V	定格電流（グループ B/CSA 使用）	85 A
定格電流（グループ C / CSA 使用）	85 A	定格電流 (グループ D/CSA 使用)	5 A
導体断面積、AGW、最小	AWG 16	導体断面積、AWG、最大	AWG 4
認可値の参照	仕様は最大値です – 詳細については承認証明書を参照してください。		

LX 15.00/03/90 4.5SN BK BX

Weidmüller Interface GmbH & Co. KG
Klingenbergstraße 26
D-32758 Detmold
Germany

www.weidmueller.com

技術データ

UL 1059に準拠した公称データ

試験制度（UR）	UR	証明書番号（UR）	E60693
定格電圧 (グループ B / UL 1059 使用)	600 V	定格電圧 (C/UL 1059 グループ使用)	600 V
定格電圧 (グループ D / UL 1059 使用)	600 V	定格電流 (グループ B / UL 1059 使用)	85 A
定格電圧（使用グループ C/UL 1059 ）	85 A	定格電流 (グループ D / UL 1059 使用)	5 A
導体断面積、AGW、最小	AWG 16	導体断面積、AWG、最大	AWG 4
承認値への参照	仕様は最大値です – 詳細については承認証明書を参照してください。		

梱包

パッケージ	箱	VPE 長	159.00 mm
VPE幅	93.00 mm	VPEの高さ	83.00 mm

テストの種類

試験：マーキングの耐久性	標準	DIN EN 61984セクション7.3.2 / 09.02 DIN EN 60068-2-70 / 07.96からのパターン取得
	テスト	原産地表示, 種類の識別, ピッチ, 承認マーキングCSA, 承認マーキングUL, 材料の種類, 耐久性
	評価	使用可能
テスト：クランプ可能な断面	標準	DIN EN 60999セクション6および8.1 / 04.94, DIN EN 60947-1セクション8.2.4.5.1 / 12.99
	導体種類	導体の種類と導体断面 固定式1.5 mm²
		導体の種類と導体断面 撚線1.5 mm²
		導体の種類と導体断面 固定式16 mm²
		導体の種類と導体断面 撚線25 mm²
		導体の種類と導体断面 AWG 16/1
		導体の種類と導体断面 AWG 16 / 撚線
		導体の種類と導体断面 AWG 4/1
		導体の種類と導体断面 AWG 4/撚線
	評価	合格した
導体の損傷や偶発的な緩みをテストする	標準	DIN EN 60999セクション8.4 / 04.94
	要件	0.4 kg
	導体種類	導体の種類と導体断面 固定式1.5 mm²
		導体の種類と導体断面 撚線1.5 mm²
		導体の種類と導体断面 AWG 16/7
		導体の種類と導体断面 AWG 16/19
	評価	合格した
	要件	4,5 kg
	導体種類	導体の種類と導体断面 AWG 4/撚線
	評価	合格した
引き抜き試験	標準	DIN EN 60999セクション8.5 / 04.94
	要件	≥40 N
	導体種類	導体の種類と導体断面 H05V-U1.5
		導体の種類と導体断面 H05V-K1.5
		導体の種類と導体断面 AWG 16/7
		導体の種類と導体断面 AWG 16/19
	評価	合格した
	要件	≥ 135 N
	導体種類	導体の種類と導体断面 H05V-R25
		導体の種類と導体断面 H05V-K25
		導体の種類と導体断面 AWG 4/撚線
	評価	合格した

LX 15.00/03/90 4.5SN BK BX

Weidmüller Interface GmbH & Co. KG
Klingenbergstraße 26
D-32758 Detmold
Germany

www.weidmueller.com

技術データ

重要なメモ

IPC準拠	適合性：製品の開発、製造、および出荷は、国際的に認められた基準と基準に従って行なわれ、データシートに記載された保証された特性を遵守します。IPC-A-610「クラス2」に準拠して装飾的な特性を満たします。製品に関するさらなる請求は、要求に応じて評価できます。
注意事項	• Additional variants on request • Rated current related to rated cross-section & min. No. of poles. • Wire end ferrule without plastic collar to DIN 46228/1 • Wire end ferrule with plastic collar to DIN 46228/4 • P on drawing = pitch • Rated data refer only to the component itself. Clearance and creepage distances to other components are to be designed in accordance with the relevant application standards. • The test point can only be used as potential-pickup point. • Long term storage of the product with average temperature of 50 °C and maximum humidity 70%, 36 months

分類

ETIM 8.0	EC002643	ETIM 9.0	EC002643
ETIM 10.0	EC002643	ECLASS 14.0	27-46-01-01
ECLASS 15.0	27-46-01-01		

LX 15.00/03/90 4.5SN BK BX

Weidmüller Interface GmbH & Co. KG
Klingenbergstraße 26
D-32758 Detmold
Germany

www.weidmueller.com

図面

製品イメージ

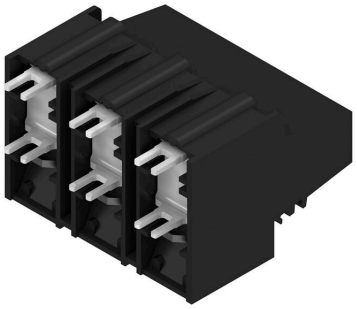

寸法図

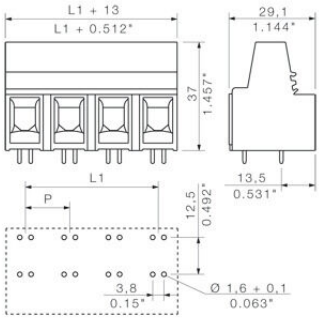

グラフ

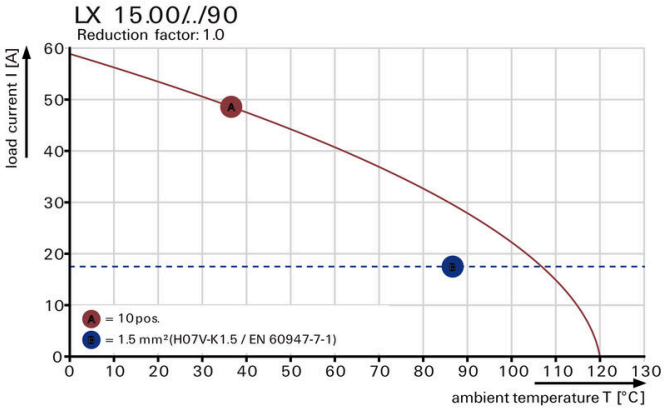
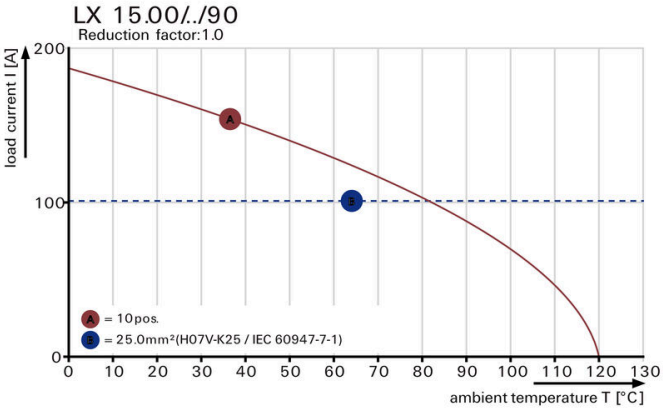
グラフ