データシート

SAIL-VSA-M8G-3-5.0U

Weidmüller Interface GmbH & Co. KG
Klingenbergstraße 26
D-32758 Detmold
Germany

www.weidmueller.com

ワイドミュラーは、M8/M12プラグ付きの接続ケーブルや、片側にコネクタがないバルブプラグを提供しています。バルブプラグの状態は LED で表示されます。バルブプラグは保護回路を備えています。ワイドミュラーの製品範囲には、DIN規格および工業規格に準拠したtype A、B、Cのバルブプラグがあります。保護等級IP67は、しっかりねじ込むことで確保されます。また、取り出し方向も重要な要素のため、ワイドミュラーでは用途に応じた複数のバリエーションを用意しています。

一般注文データ

バージョン	バルブケーブル (組立型), ストレートプラグ – バルブプラグ, デザインA（18 mm）, M8 =なし, ケーブル長: 5 m, PUR, 黒色
注文番号	1099760500
種別	SAIL-VSA-M8G-3-5.0U
GTIN (EAN)	4032248874705
数量	1 items

SAIL-VSA-M8G-3-5.0U

Weidmüller Interface GmbH & Co. KG
Klingenbergstraße 26
D-32758 Detmold
Germany

www.weidmueller.com

技術データ

承認

MAMID承認件数	
ROHS	適合

寸法と重量

正味重量	172 g

環境製品コンプライアンス

RoHS 対応状況	準拠 (免除あり)
RoHS 適用除外（該当する場合/既知の場合）	6c
REACH SVHC	Lead 7439-92-1
SCIP	e8d8af70-4c85-4483-bc8c-9bc5b598e2a9

ケーブルの技術仕様

ケーブル長	5 m	シースカラー	黒色
ケーブルキャリアに最適	はい	コア断面積	0.5 mm²
ハロゲン	いいえ	シース材料	PUR
温度範囲、固定	-50...80 °C	温度範囲、移動	-25...80 °C
極数	3	外径	4.6 mm ± 0.2 mm

一般的な技術データ

コーディング	デザインA（18 mm）, M8 =なし	接続スレッド	M8
接触表面	錫メッキ	LED	はい
バージョン	ストレートプラグ – バルブプラグ	接点材質	CuZn
公称電圧	24 V	公称電流	4 A
保護度合い	IP67, ねじ込み	スレッドリング材質	真鍮、ニッケルメッキ
すべてのバルブプラグには保護回路が取り付けられます	サプレッサダイオード	ハウジングの温度範囲	-25 - +80 °C

分類

ETIM 8.0	EC001855	ETIM 9.0	EC001855
ETIM 10.0	EC001855	ECLASS 14.0	27-06-03-12
ECLASS 15.0	27-06-03-12		

SAIL-VSA-M8G-3-5.0U

Weidmüller Interface GmbH & Co. KG
Klingenbergstraße 26
D-32758 Detmold
Germany

www.weidmueller.com

図面

寸法図

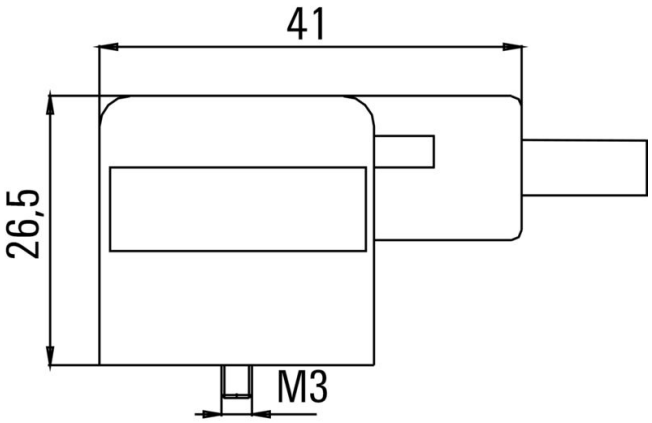

寸法図

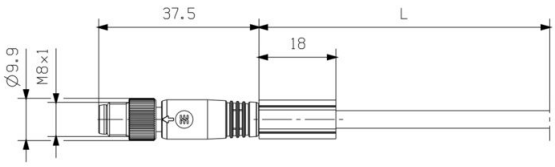

極スキーム

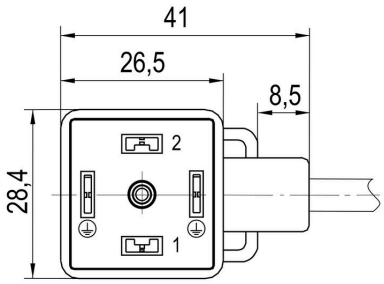

極スキーム

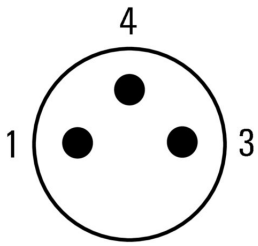
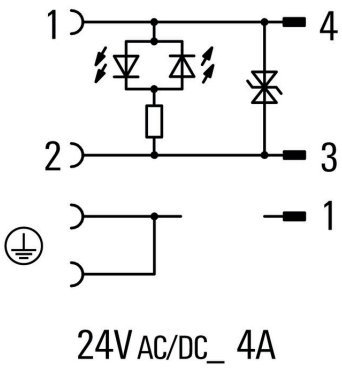
配線図