データシート

# S2L-SMT 3.50/12/180G 1.5SN SW RL

**Weidmüller Interface GmbH & Co. KG**
Klingenbergstraße 26
D-32758 Detmold
Germany

www.weidmueller.com

新しい開発に本品を使用しないでください

## 製品イメージ

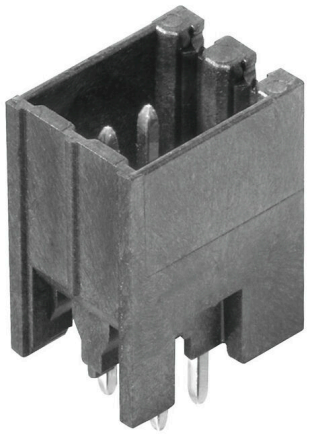

図に類似

すべての通常はんだ付け手法対応の高耐熱性二列仕様ピンヘッダー。自動実装に適した仕様です。箱梱包（BX）または静電気防止テープオンリール梱包（RL）はんだピン長さ3.2mmでリフロー、フローはんだ付けに対応。オス型コネクタは、マーキングスペースがあり、識別表示が可能です。

## 一般注文データ

| | |
|---|---|
| バージョン | プリント基板用プラグインコネクタ, オス型ヘッダー, 閉側, THT/THRはんだ接続, 3.50 mm, 極数: 12, 180°, ソルダーピン長 (l): 1.5 mm, 錫メッキ, 黒色, Tape |
| 注文番号 | 1097330000 |
| 種別 | S2L-SMT 3.50/12/180G 1.5SN SW RL |
| GTIN (EAN) | 4032248870332 |
| 数量 | 175 items |
| 製品データ | IEC: 160 V / 10 A<br>UL: 150 V / 10 A |
| パッケージ | Tape |
| 配送ステータス | この記事は今後ご利用いただけなくなります。 |
| 最終注文日 | 2028-12-31T00:00:00+01:00 |
| 代載製品 | S2C-SMT 3.50/12/180G 1.5SN BK RL |

データシート

# S2L-SMT 3.50/12/180G 1.5SN SW RL

**Weidmüller Interface GmbH & Co. KG**
Klingenbergstraße 26
D-32758 Detmold
Germany

www.weidmueller.com

## 技術データ

### 承認

| | |
|---|---|
| MAMID承認件数 | |
| ROHS | 適合 |
| UL File Number Search | UL ウェブサイト |
| 証明書番号（UR） | E60693 |

### 寸法と重量

| | | | |
|---|---|---|---|
| 深さ | 10.8 mm | 奥行き（インチ） | 0.4252 inch |
| 高さ | 12.3 mm | 高さ（インチ） | 0.4843 inch |
| 下位バージョンの高さ | 14.2 mm | 幅 | 22.4 mm |
| 幅（インチ） | 0.8819 inch | 正味重量 | 5.48 g |

### 環境製品コンプライアンス

| | |
|---|---|
| RoHS 対応状況 | 準拠 (免除なし) |
| REACH SVHC | 0.1wt%を超えるSVHCは含まれていません |

### システム仕様

| | | | |
|---|---|---|---|
| 製品ファミリー | OMNIMATE信号 – B2L/S2Lシリーズ3.50 - 2列 | 接続方式 | 基板接続 |
| PCB の取り付け | THT/THRはんだ接続 | ピッチ (mm) (P) | 3.50 mm |
| ピッチ (インチ) (P) | 0.138 " | 外向きエルボ | 180° |
| 極数 | 12 | 極当たりソルダーピン数 | 1 |
| ソルダーピン長 (l) | 1.5 mm | はんだピン寸法 | d = 1.0 mm, 八角形 |
| ソルダーアイレット穴直径 (D) | 1.3 mm | ソルダーアイレット穴直径公差 (D) | +0.1 mm |
| 外径（はんだパッド） | 2.1 mm | テンプレート開口径 | 1.9 mm |
| L1 (mm) | 17.50 mm | L1 (インチ) | 0.689 " |
| 行数 | 1 | ピンモデルシリーズ数量 | 2 |
| DIN VDE 57 106に適合したタッチセーフ保護 | フィンガーセーフプラグ抜き/バックオブハンドセーフのプラグ差込 | DIN VDE 0470に適合したタッチセーフ保護 | IP20接続/IP10接続解除 |
| コーディング可能 | はい | 極あたりの差し込み力、最大 | 3 N |
| 極あたりの引張力、最大 | 6 N | | |

### 材料データ

| | | | |
|---|---|---|---|
| 絶縁材 | LCP GF | 色 | 黒色 |
| カラーチャート（類似） | RAL 9011 | 絶縁材グループ | IIIb |
| 比較追跡指数（CTI） | ≥ 175 | Moisture Level (MSL) | 1 |
| UL 94 可燃性等級 | V-0 | 接点材質 | 銅合金 |
| 接触表面 | 錫メッキ | はんだ接続の層構造 | 2...3 µm Ni / 5...7 µm Sn glossy |
| プラグ接点の層構造 | 2...5 µm Sn / 1...3 µm Ni | 保管温度、最小 | -40 °C |
| 保管温度、最大 | 70 °C | 動作温度、最小 | -50 °C |
| 動作温度、最大 | 100 °C | 温度範囲、設置、最小 | -30 °C |
| 温度範囲、設置、最大 | 100 °C | | |

### IEC規格に準拠した公称データ

| | | | |
|---|---|---|---|
| 標準に準拠して検査済 | IEC 60664-1, IEC 61984 | 最小極数における定格電流（Tu = 20 °C） | 10 A |
| 定格電流、最大極数（Tu=20°C） | 10 A | 定格電流、最小極数 （Tu=40°C） | 9 A |

# S2L-SMT 3.50/12/180G 1.5SN SW RL

**Weidmüller Interface GmbH & Co. KG**
Klingenbergstraße 26
D-32758 Detmold
Germany

www.weidmueller.com

## 技術データ

| | | | |
|---|---|---|---|
| 最大極数における定格電流（Tu = 40 °C） | 8.5 A | サージ電圧クラス（汚染度 II / 2）の定格電圧 | 160 V |
| サージ電圧クラス（汚染度 III / 2）の定格電圧 | 125 V | サージ電圧クラス（汚染度 III / 3）の定格電圧 | 50 V |
| サージ電圧クラス（汚染度 II / 2）の定格インパルス電圧 | 1.5 kV | サージ電圧クラス（汚染度 III / 2）の定格インパルス電圧 | 1.5 kV |
| サージ電圧クラス（汚染度 III / 3）における定格インパルス電圧 | 2.5 kV | 短時間耐電流抵抗 | 3 x 1sで77 A |

### CSAにに準拠した公称データ

| | | | |
|---|---|---|---|
| 試験制度（CSA） | CSA | 証明書番号（CSA） | 200039-1176845 |
| 定格電圧 (グループ B/CSA 使用) | 50 V | 定格電圧 (グループ C / CSA 使用) | 50 V |
| 定格電圧 (グループ D/CSA 使用) | 150 V | 定格電流（グループ B/CSA 使用） | 5 A |
| 定格電流（グループ C / CSA 使用） | 9.5 A | 定格電流 (グループ D/CSA 使用) | 9.5 A |
| 認可値の参照 | 仕様は最大値です – 詳細については承認証明書を参照してください。 | | |

### UL 1059に準拠した公称データ

| | | | |
|---|---|---|---|
| 試験制度（UR） | UR | 証明書番号（UR） | E60693 |
| 定格電圧 (グループ B / UL 1059 使用) | 150 V | 定格電圧 (C/UL 1059 グループ使用) | 50 V |
| 定格電流 (グループ B / UL 1059 使用) | 10 A | 定格電圧（使用グループ C/UL 1059 ） | 10 A |
| 承認値への参照 | 仕様は最大値です – 詳細については承認証明書を参照してください。 | | |

### 梱包

| | | | |
|---|---|---|---|
| ESD レベルのパッケージ | 静電気散逸 | パッケージ | Tape |
| VPE 長 | 332.00 mm | VPE幅 | 332.00 mm |
| VPEの高さ | 51.00 mm | テープの深さ（T2） | 19.80 mm |
| テープ幅（W） | 44 mm | テープポケットの深さ（K0） | 19.30 mm |
| テープポケットの高さ（A0） | 11.10 mm | テープポケット幅（B0） | 33.30 mm |
| テープポケットの分離（P1） | 20.00 mm | テープホールの分離（E） | 1.75 mm |
| テープポケットの分離（F） | 20.20 mm | テープリール径⌀（A） | 330 mm |
| 表面抵抗 | Rs = 109 - 1012 Ω | 幅ピックアンドプレイスパッド（WPPP） | 10 mm |
| 長さピックアンドプレイスパッド（LPPP） | 15.6 mm | 引き出し表面直径（⌀ D最大） | 9 mm |
| 突起部 1 ピックアンドプレイスパッド（L01 (PPP)） | 7.8 mm | 突起部 2ピックアンドプレイスパッド（P02 (PPP)） | 7.8 mm |

### 重要なメモ

| | |
|---|---|
| IPC準拠 | 適合性：製品の開発、製造、および出荷は、国際的に認められた基準と基準に従って行なわれ、データシートに記載された保証された特性を遵守します。IPC-A-610「クラス2」に準拠して装飾的な特性を満たします。製品に関するさらなる請求は、要求に応じて評価できます。 |
| 注意事項 | • Additional variants on request<br>• Gold-plated contact surfaces on request<br>• Spacing between rows: see hole layout<br>• Rated current related to rated cross-section & min. No. of poles.<br>• Diameter of solder eyelet D = 1.3+0.1 mm<br>• P on drawing = pitch<br>• Rated data refer only to the component itself. Clearance and creepage distances to other components are to be designed in accordance with the relevant application standards.<br>• In accordance with IEC 61984, OMNIMATE-connectors are connectors without breaking capacity (COC). During designated use, connectors are not allowed to be engaged or disengaged when live or under load<br>• Long term storage of the product with average temperature of 50 °C and maximum humidity 70%, 36 months |

# S2L-SMT 3.50/12/180G 1.5SN SW RL

**Weidmüller Interface GmbH & Co. KG**
Klingenbergstraße 26
D-32758 Detmold
Germany

www.weidmueller.com

## 技術データ

### 分類

| | | | |
|---|---|---|---|
| ETIM 8.0 | EC002637 | ETIM 9.0 | EC002637 |
| ETIM 10.0 | EC002637 | ECLASS 14.0 | 27-46-02-01 |
| ECLASS 15.0 | 27-46-02-01 | | |

# S2L-SMT 3.50/12/180G 1.5SN SW RL

**Weidmüller Interface GmbH & Co. KG**
Klingenbergstraße 26
D-32758 Detmold
Germany

www.weidmueller.com

## 図面

### 製品イメージ



図に類似

### 寸法図

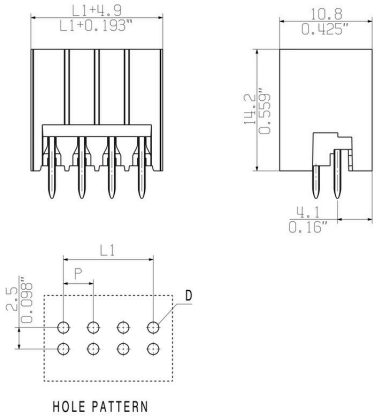


### 寸法図

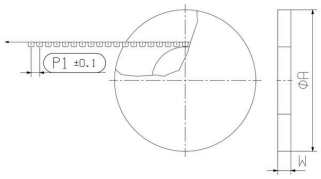


### 寸法図

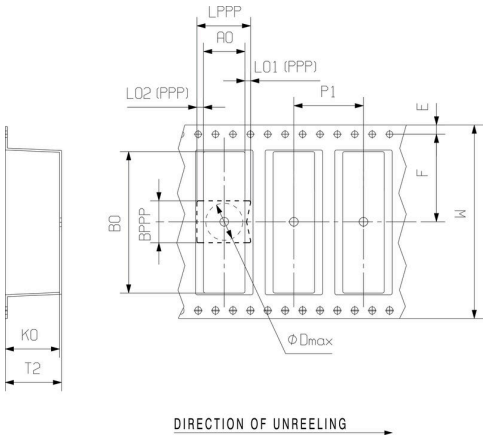


### 製品の利点

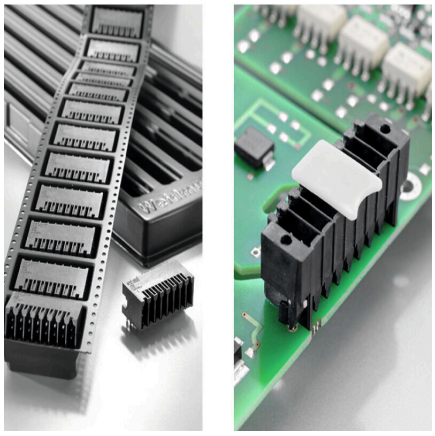

SMT のプロセス最適化 安全な基板接続

# S2L-SMT 3.50/12/180G 1.5SN SW RL

**Weidmüller Interface GmbH & Co. KG**
Klingenbergstraße 26
D-32758 Detmold
Germany

www.weidmueller.com

## アクセサリ

### コーディングパーツ



続すべきものだけを接続： 適切な場所に適切な接続を提供します。
コーディングエレメントとロッキングデバイスは、製造工程と運用中の接続エレメントを明確に割り当てます
コーディングエレメントとロッキングデバイスは、ケーブルの組立前または組立中に取付できます。ワイドüミュラーでは、オンライン上でコンフィギュレータを使用し、事前に仕様を設定することができます。
プリント基板への誤った組立てや、接続部品の誤挿入を防止します。
利点は、製造時のトラブルシューティングを無くし、ユーザーによる操作ミスを防ぐことができます。

### 一般注文データ

| | | |
|---|---|---|
| 種別 | B2L/S2L 3.50 KO BK BX | バージョン |
| 注文番号 | 1849740000 | プリント基板用プラグインコネクタ, アクセサリ, コーディングパーツ, |
| GTIN (EAN) | 4032248378203 | 黒色, 極数: 1 |
| 数量 | 100 ST | |

| | | |
|---|---|---|
| 種別 | B2L/S2L 3.50 KO OR BX | バージョン |
| 注文番号 | 1849730000 | プリント基板用プラグインコネクタ, アクセサリ, コーディングパーツ, |
| GTIN (EAN) | 4032248378197 | 橙色, 極数: 1 |
| 数量 | 100 ST | |