データシート

SAIL-M12BW-CD-10B

Weidmüller Interface GmbH & Co. KG
Klingenbergstraße 26
D-32758 Detmold
Germany

www.weidmueller.com



2 つの I/O スレーブ間、または制御と単体の I/O サブスクライバ間の接続を実現する最も確実な方法は、組立済ケーブルによる方法です。ケーブル配線は、PROFIBUS、CANopen、DeviceNetTM、EtherCAT、イーサネットを対象範囲とします。

一般注文データ

バージョン	母線, コネクタ無しの終端, M12, 極数: 5, 10 m, ソケット、アングル, シールド仕様: はい, LED: いいえ, シース材料: PVC, ハロゲン: はい
注文番号	1062181000
種別	SAIL-M12BW-CD-10B
GTIN (EAN)	4032248811984
数量	1 items

データシート

SAIL-M12BW-CD-10B

Weidmüller Interface GmbH & Co. KG
Klingenbergstraße 26
D-32758 Detmold
Germany

www.weidmueller.com

技術データ

承認

MAMID承認件数	
ROHS	適合
UL File Number Search	UL ウェブサイト
証明書番号（cULus）	E307231

寸法と重量

長さ	10 m	長さ（インチ）	393.7008 inch
正味重量	645 g		

環境製品コンプライアンス

RoHS 対応状況	準拠 (免除あり)
RoHS 適用除外（該当する場合/既知の場合）	6c
REACH SVHC	Lead 7439-92-1
SCIP	1c533b66-fcff-4da5-b89f-fd55fbf5cb55

ケーブルの技術仕様

ケーブル長	10 m	シースカラー	スミレ色
耐油性	in accordance with IEC 60811-2-1	ケーブルキャリアに最適	いいえ
コア断面積	0.34 mm²	配線数	5
シールド仕様	はい	ハロゲン	はい
絶縁	PVC	加速	7 m/s²
曲げ半径、最小、定置	10 x ケーブル直径	曲げサイクル	5 Mio
配線断面（印刷/オンライン）	2 x 0.34 mm² + 2 x 0.22 mm²	延焼耐性	According to IEC 60754-1
速度	180 m/min	シース材料	PVC
ケーブル長を設定可能	いいえ	UL AWM スタイル準拠の外装	2571 (80 °C)
タイプはハイブリッドケーブルです	いいえ	交差結合照射	いいえ
溶接火花耐久性	いいえ	カラーコーディング	赤色, 黒色, 白色, 青色
温度範囲、固定	-40...80 °C	溶接スパーク耐久性	いいえ
温度範囲、移動	-25...80 °C	極数	5
外径	6.7 mm ± 0.3 mm		

一般的な技術データ

コーディング	A-coded	接続スレッド	M12
接触表面	金メッキ	LED	いいえ
バージョン	ソケット、アングル	ハウジング主要材質	PUR
接点材質	CuZn35PB2	公称電圧	125 V
公称電流	4 A	保護度合い	IP67
プラギング回数	≥ 100	汚染度	3
ジャンパー	該当なし	スレッドリング材質	真鍮、ニッケルメッキ
ハウジングの温度範囲	-25 - +80 °C	締付けトルク	M12：0.8 ~ 1.2 Nm

ケーブル特有の規格

有毒ガス	According to EN-50267-2-1

データシート

SAIL-M12BW-CD-10B

Weidmüller Interface GmbH & Co. KG
Klingenbergstraße 26
D-32758 Detmold
Germany

www.weidmueller.com

技術データ

一般基準

コネクタ規格	IEC 61076-2-101	証明書番号（cULus）	E307231

電気プロパティ

公称電圧	125 V

プラグ、右

プラグ右	自由導体端部

プラグ、左

左プラグ	M12, A コード化, 極数: 5, IP67, メス型接点, 角度0°, プラグ, シールド仕様

分類

ETIM 8.0	EC002599	ETIM 9.0	EC002599
ETIM 10.0	EC002599	ECLASS 14.0	27-06-03-08
ECLASS 15.0	27-06-03-07		

SAIL-M12BW-CD-10B

Weidmüller Interface GmbH & Co. KG
Klingenbergstraße 26
D-32758 Detmold
Germany

www.weidmueller.com

図面

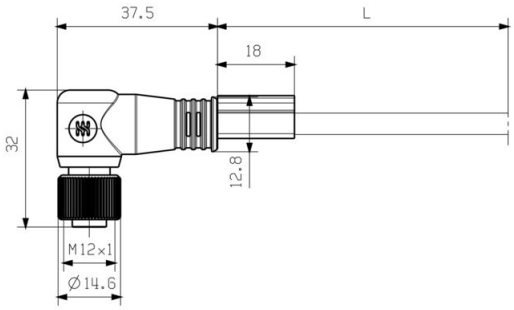

Socket

極スキーム

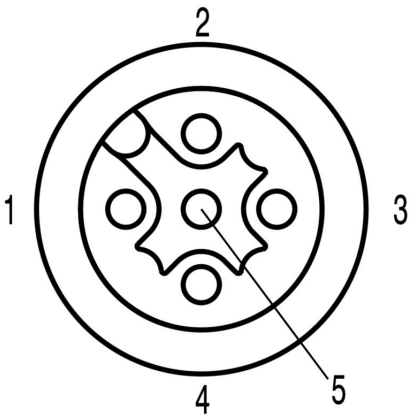

Socket

配線図

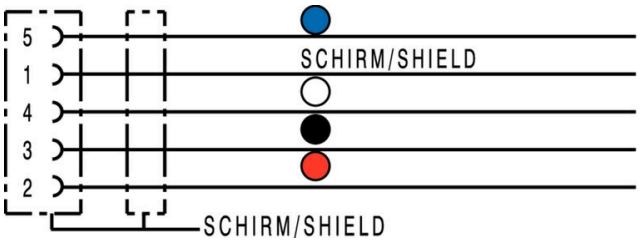

理想的な工具：トルク機能を備えたScrewty®



Light, securely screwed-in round plug-in connectors. Screwty set DM / VPE: 1 / Order No.: 1920000000 Adapters: M12, M12 F, M8, M8 F

SAIL-M12BW-CD-10B

Weidmüller Interface GmbH & Co. KG
Klingenbergstraße 26
D-32758 Detmold
Germany

www.weidmueller.com

図面