データシート

# SAIL-M12BW-CD-5.0B

**Weidmüller Interface GmbH & Co. KG**
Klingenbergstraße 26
D-32758 Detmold
Germany

www.weidmueller.com



2 つの I/O スレーブ間、または制御と単体の I/O サブスクライバ間の接続を実現する最も確実な方法は、組立済ケーブルによる方法です。ケーブル配線は、PROFIBUS、CANopen、DeviceNetTM、EtherCAT、イーサネットを対象範囲とします。

## 一般注文データ

| | |
|---|---|
| バージョン | 母線, コネクタ無しの終端, M12, 極数: 5, 5 m, ソケット、アングル, シールド仕様: はい, LED: いいえ, シース材料: PVC, ハロゲン: はい |
| 注文番号 | 1062180500 |
| 種別 | SAIL-M12BW-CD-5.0B |
| GTIN (EAN) | 4032248811977 |
| 数量 | 1 items |

データシート

# SAIL-M12BW-CD-5.0B

**Weidmüller Interface GmbH & Co. KG**
Klingenbergstraße 26
D-32758 Detmold
Germany

www.weidmueller.com

## 技術データ

### 承認

| | |
|---|---|
| MAMID承認件数 | |
| ROHS | 適合 |
| UL File Number Search | UL ウェブサイト |
| 証明書番号（cULus） | E307231 |

### 寸法と重量

| | | | |
|---|---|---|---|
| 長さ | 5 m | 長さ（インチ） | 196.8504 inch |
| 正味重量 | 346 g | | |

### 環境製品コンプライアンス

| | |
|---|---|
| RoHS 対応状況 | 準拠 (免除あり) |
| RoHS 適用除外（該当する場合/既知の場合） | 6c |
| REACH SVHC | Lead 7439-92-1 |
| SCIP | 1c533b66-fcff-4da5-b89f-fd55fbf5cb55 |

### ケーブルの技術仕様

| | | | |
|---|---|---|---|
| ケーブル長 | 5 m | シースカラー | スミレ色 |
| 耐油性 | in accordance with IEC 60811-2-1 | ケーブルキャリアに最適 | いいえ |
| コア断面積 | 0.34 mm² | 配線数 | 5 |
| シールド仕様 | はい | ハロゲン | はい |
| 絶縁 | PVC | 加速 | 7 m/s² |
| 曲げ半径、最小、定置 | 10 x ケーブル直径 | 曲げサイクル | 5 Mio |
| 配線断面（印刷/オンライン） | 2 x 0.34 mm² + 2 x 0.22 mm² | 延焼耐性 | According to IEC 60754-1 |
| 速度 | 180 m/min | シース材料 | PVC |
| ケーブル長を設定可能 | いいえ | UL AWM スタイル準拠の外装 | 2571 (80 °C) |
| ハイブリッドケーブル | いいえ | 交差結合照射 | いいえ |
| 溶接火花耐久性 | いいえ | カラーコーディング | 赤色, 黒色, 白色, 青色 |
| 温度範囲、固定 | -40...80 °C | 溶接スパーク耐久性 | いいえ |
| 温度範囲、移動 | -25...80 °C | 極数 | 5 |
| 外径 | 6.7 mm ± 0.3 mm | | |

### 一般的な技術データ

| | | | |
|---|---|---|---|
| コーディング | A-coded | 接続スレッド | M12 |
| 接触表面 | 金メッキ | LED | いいえ |
| バージョン | ソケット、アングル | ハウジング主要材質 | PUR |
| 接点材質 | CuZn35PB2 | 公称電圧 | 125 V |
| 公称電流 | 4 A | 保護度合い | IP67 |
| プラギング回数 | ≥ 100 | 汚染度 | 3 |
| ジャンパー | 該当なし | スレッドリング材質 | 真鍮、ニッケルメッキ |
| ハウジングの温度範囲 | -25 - +80 °C | 締付けトルク | M12：0.8 ~ 1.2 Nm |

### ケーブル特有の規格

| | |
|---|---|
| 有毒ガス | According to EN-50267-2-1 |

データシート

# SAIL-M12BW-CD-5.0B

**Weidmüller Interface GmbH & Co. KG**
Klingenbergstraße 26
D-32758 Detmold
Germany

www.weidmueller.com

## 技術データ

### 一般基準

| | | | |
|---|---|---|---|
| コネクタ規格 | IEC 61076-2-101 | 証明書番号（cULus） | E307231 |

### 電気プロパティ

| | |
|---|---|
| 公称電圧 | 125 V |

### プラグ、右

| | |
|---|---|
| プラグ右 | 自由導体端部 |

### プラグ、左

| | |
|---|---|
| 左プラグ | M12, A コード化, 極数: 5, IP67, メス型接点, 角度0°, プラグ, シールド仕様 |

### 分類

| | | | |
|---|---|---|---|
| ETIM 8.0 | EC002599 | ETIM 9.0 | EC002599 |
| ETIM 10.0 | EC002599 | ECLASS 14.0 | 27-06-03-08 |
| ECLASS 15.0 | 27-06-03-07 | | |

# SAIL-M12BW-CD-5.0B

**Weidmüller Interface GmbH & Co. KG**
Klingenbergstraße 26
D-32758 Detmold
Germany

www.weidmueller.com

## 図面

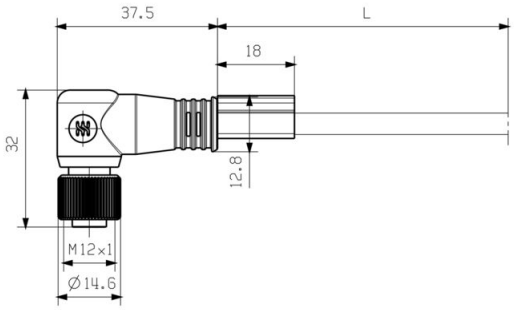


Socket

### 極スキーム

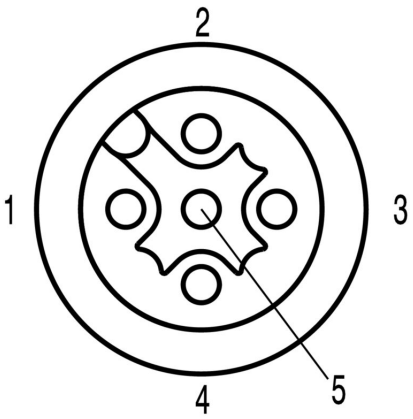


Socket

### 配線図

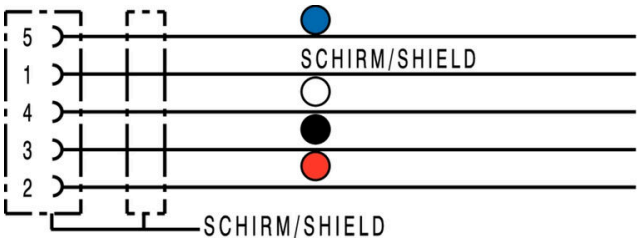


### 理想的な工具：トルク機能を備えたScrewty®



Light, securely screwed-in round plug-in connectors. Screwty set DM / VPE: 1 / Order No.: 1920000000 Adapters: M12, M12 F, M8, M8 F

**SAIL-M12BW-CD-5.0B**

**Weidmüller Interface GmbH & Co. KG**
Klingenbergstraße 26
D-32758 Detmold
Germany

www.weidmueller.com

## 図面