データシート

# BCL-SMT 3.81/07/180LFI 1.5SN BK BX

**Weidmüller Interface GmbH & Co. KG**
Klingenbergstraße 26
D-32758 Detmold
Germany

www.weidmueller.com

## 製品イメージ



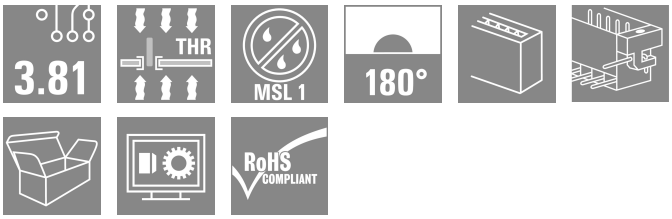


プリント基板用反転 BCL-SMT ソケットは、次の3つの大きな利点を有します：
- BCL-SMTは、基板上でタッチセーフの確保が可能なため、通電している機器に理想なソリューションです。
- BCL-SMTは、基板と基板を接続するコンポーネント組立の応用範囲を広げます。
- BCL-SMTはリフローに対応しており、自動組立・自動はんだ工程にシームレスに統合することができます。

引き出し方向が2つあるため、取り付け位置を選べるなど、設計の自由度が向上します。
- 180 縦方向
- 90 横方向

BCL-SMT には、次の2つのハウジングバリエーションが用意されています：
- フランジなし
- 反転はんだフランジ 付き（LFI、ナット付き）
- • プリント基板にネジ無しで固定
  • SCZ FIへネジ固定。

ワイドミュラー 3.81mm ピッチ (0.15 インチ) のプラグインコネクタは、従来型コネクタ設計との互換性を有し、ラベリングおよびコーディングスペースを提供します。

### 一般注文データ

| | |
|---|---|
| バージョン | プリント基板用プラグインコネクタ, メス型ヘッダー, はんだフランジ反転, THT/THRはんだ接続, 3.81 mm, 極数: 7, 180°, ソルダーピン長 (l): 1.5 mm, 錫メッキ, 黒色, 箱 |
| 注文番号 | 1029320000 |
| 種別 | BCL-SMT 3.81/07/180LFI 1.5SN BK BX |
| GTIN (EAN) | 4032248758616 |
| 数量 | 50 items |
| 製品データ | IEC: 320 V / 17.5 A<br>UL: 300 V / 10 A |
| パッケージ | 箱 |

# BCL-SMT 3.81/07/180LFI 1.5SN BK BX

**Weidmüller Interface GmbH & Co. KG**
Klingenbergstraße 26
D-32758 Detmold
Germany

www.weidmueller.com

## 技術データ

### 承認

| | |
|---|---|
| MAMID承認件数 | |
| ROHS | 適合 |
| UL File Number Search | UL ウェブサイト |
| 証明書番号（cURus） | E60693 |

### 寸法と重量

| | |
|---|---|
| 正味重量 | 3.01 g |

### 環境製品コンプライアンス

| | |
|---|---|
| RoHS 対応状況 | 準拠 (免除なし) |
| REACH SVHC | 0.1wt%を超えるSVHCは含まれていません |

### システム仕様

| | | | | |
|---|---|---|---|---|
| 製品ファミリー | OMNIMATE信号 – BC/SC 3.81シリーズ | | | |
| 接続方式 | 基板接続 | | | |
| PCB の取り付け | THT/THRはんだ接続 | | | |
| ピッチ (mm) (P) | 3.81 mm | | | |
| ピッチ (インチ) (P) | 0.150 " | | | |
| 外向きエルボ | 180° | | | |
| 極数 | 7 | | | |
| 極当たりソルダーピン数 | 2 | | | |
| ソルダーピン長 (l) | 1.5 mm | | | |
| ソルダーピン長 公差 | 0 / -0,02 mm | | | |
| はんだピン寸法 | d = 0.8 mm | | | |
| はんだピンの寸法= d公差 | +0,05 / -0,05 mm | | | |
| ソルダーアイレット穴直径 (D) | 1.2 mm | | | |
| ソルダーアイレット穴直径公差 (D) | +0.1 mm | | | |
| はんだパッドの外径 | 1.9 mm | | | |
| テンプレート開口径 | 1.6 mm | | | |
| L1 (mm) | 22.86 mm | | | |
| L1 (インチ) | 0.900 " | | | |
| 行数 | 1 | | | |
| ピンモデルシリーズ数量 | 1 | | | |
| DIN VDE 57 106に適合したタッチセーフ保護 | バックｵﾌﾞ ハンドタッチセーフ | | | |
| DIN VDE 0470に適合したタッチセーフ保護 | IP20接続 | | | |
| 体積抵抗 | ≤5 mΩ | | | |
| コーディング可能 | はい | | | |
| 差し込み力 / 極、最大. | 9.5 N | | | |
| 引張強度/極、最大. | 6 N | | | |
| 締付けトルク | トルクタイプ | 取付けねじ, PCB | | |
| | 使用状況の情報 | 締付けトルク | 最小： | 0.1 Nm |
| | | | 最大. | 0.15 Nm |
| | | 推奨ねじ | 部品番号 | PTSC KA 2.2X4.5 WN1412 |

# BCL-SMT 3.81/07/180LFI 1.5SN BK BX

**Weidmüller Interface GmbH & Co. KG**
Klingenbergstraße 26
D-32758 Detmold
Germany

www.weidmueller.com

## 技術データ

### 材料データ

| | | | |
|---|---|---|---|
| 絶縁材 | LCP GF | 色 | 黒色 |
| カラーチャート（類似） | RAL 9011 | 絶縁材グループ | IIIa |
| 比較追跡指数（CTI） | ≥ 175 | Moisture Level (MSL) | 1 |
| UL 94 可燃性等級 | V-0 | 接点材質 | 銅合金 |
| 接触表面 | 錫メッキ | はんだ接続の層構造 | 1…3 µm Ni / 2…4 µm Sn matt |
| プラグ接点の層構造 | 1…3 µm Ni / 2…4 µm Sn matt | 保管温度、最小 | -40 °C |
| 保管温度、最大 | 70 °C | 動作温度、最小 | -50 °C |
| 動作温度、最大 | 120 °C | 温度範囲、設置、最小 | -25 °C |
| 温度範囲、設置、最大 | 120 °C | | |

### IEC規格に準拠した公称データ

| | | | |
|---|---|---|---|
| 標準に準拠して検査済 | IEC 60664-1, IEC 61984 | 定格電流、最小極数 （Tu=20°C） | 17.5 A |
| 定格電流、最大極数 （Tu=20°C） | 15.4 A | 定格電流、最小極数 （Tu=40°C） | 17.5 A |
| 定格電流、最大極数 （Tu=40°C） | 13.8 A | サージ電圧等級の定格電圧/汚染度 II/2 | 320 V |
| サージ電圧等級の定格電圧/汚染度 III/2 | 160 V | サージ電圧等級の定格電圧 / 汚染度 III/3 | 160 V |
| サージ電圧等級の定格インパルス電圧/汚染度 II/2 | 2.5 kV | サージ電圧等級の定格インパルス電圧/汚染度 III/2 | 2.5 kV |
| サージ電圧等級の定格インパルス電圧/汚染度 III/3 | 2.5 kV | 短時間耐電流抵抗 | 3 x 1sで76 A |

### CSAにに準拠した公称データ

| | | | |
|---|---|---|---|
| 定格電圧 (グループ B/CSA 使用) | 300 V | 定格電圧 (グループ C / CSA 使用) | 50 V |
| 定格電流（グループ B/CSA 使用） | 11 A | 定格電流（グループ C / CSA 使用） | 11 A |

### UL 1059に準拠した公称データ

| | | | |
|---|---|---|---|
| 設定（cURus） | CURUS | 証明書番号（cURus） | E60693 |
| 定格電圧 (グループ B / UL 1059 使用) | 300 V | 定格電圧 (グループ D / UL 1059 使用) | 300 V |
| 定格電流 (グループ B / UL 1059 使用) | 10 A | 定格電流 (グループ D / UL 1059 使用) | 10 A |
| 承認値への参照 | 仕様は最大値です – 詳細については承認証明書を参照してください。 | | |

### 梱包

| | | | |
|---|---|---|---|
| パッケージ | 箱 | VPE 長 | 146.00 mm |
| VPE幅 | 116.00 mm | VPEの高さ | 24.00 mm |

### 重要なメモ

| | |
|---|---|
| IPC準拠 | 適合性：製品の開発、製造、および出荷は、国際的に認められた基準と基準に従って行なわれ、データシートに記載された保証された特性を遵守します。IPC-A-610「クラス2」に準拠して装飾的な特性を満たします。製品に関するさらなる請求は、要求に応じて評価できます。 |
| 注意事項 | • Rated current related to rated cross-section & min. No. of poles.<br>• P on drawing = pitch<br>• Rated data refer only to the component itself. Clearance and creepage distances to other components are to be designed in accordance with the relevant application standards.<br>• In accordance with IEC 61984, OMNIMATE-connectors are connectors without breaking capacity (COC). During designated use, connectors are not allowed to be engaged or disengaged when live or under load<br>• Long term storage of the product with average temperature of 50 °C and maximum humidity 70%, 36 months |

# BCL-SMT 3.81/07/180LFI 1.5SN BK BX

**Weidmüller Interface GmbH & Co. KG**
Klingenbergstraße 26
D-32758 Detmold
Germany

www.weidmueller.com

## 技術データ

### 分類

| | | | |
|---|---|---|---|
| ETIM 8.0 | EC002637 | ETIM 9.0 | EC002637 |
| ETIM 10.0 | EC002637 | ECLASS 14.0 | 27-46-02-01 |
| ECLASS 15.0 | 27-46-02-01 | | |

データシート

# BCL-SMT 3.81/07/180LFI 1.5SN BK BX

**Weidmüller Interface GmbH & Co. KG**
Klingenbergstraße 26
D-32758 Detmold
Germany

www.weidmueller.com

## 図面

### 製品イメージ



### 寸法図

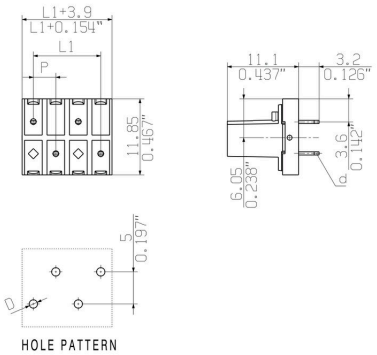


### グラフ

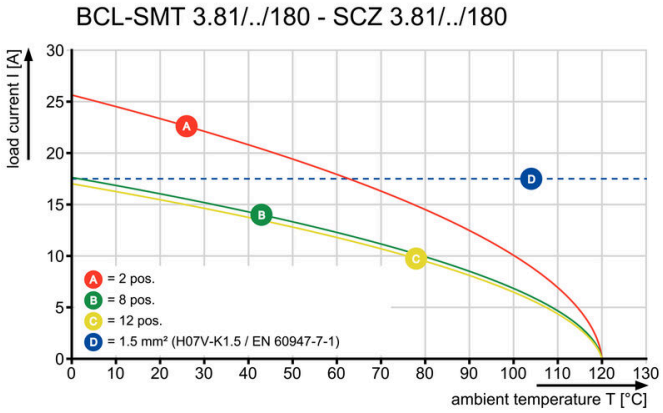


### グラフ

