データシート

BCL-SMT 3.81/06/180LFI 1.5SN BK BX

Weidmüller Interface GmbH & Co. KG
Klingenbergstraße 26
D-32758 Detmold
Germany

www.weidmueller.com

製品イメージ

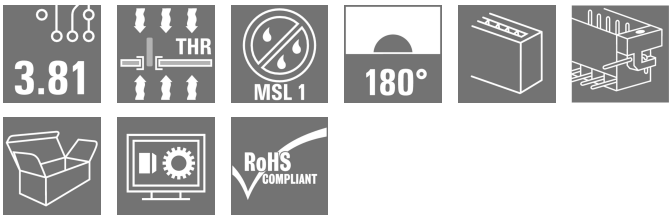

プリント基板用反転 BCL-SMT ソケットは、次の3つの大きな利点を有します：
- BCL-SMTは、基板上でタッチセーフの確保が可能なため、通電している機器に理想なソリューションです。
- BCL-SMTは、基板と基板を接続するコンポーネント組立の応用範囲を広げます。
- BCL-SMTはリフローに対応しており、自動組立・自動はんだ工程にシームレスに統合することができます。

引き出し方向が2つあるため、取り付け位置を選べるなど、設計の自由度が向上します。
- 180 縦方向
- 90 横方向

BCL-SMT には、次の2つのハウジングバリエーションが用意されています：
- フランジなし
- 反転はんだフランジ 付き（LFI、ナット付き）
- • プリント基板にネジ無しで固定
  - SCZ FIへネジ固定。

ワイドミュラー 3.81mm ピッチ (0.15 インチ) のプラグインコネクタは、従来型コネクタ設計との互換性を有し、ラベリングおよびコーディングスペースを提供します。

一般注文データ

バージョン	プリント基板用プラグインコネクタ, メス型ヘッダー, はんだフランジ反転, THT/THRはんだ接続, 3.81 mm, 極数: 6, 180°, ソルダーピン長 (l): 1.5 mm, 錫メッキ, 黒色, 箱
注文番号	1029310000
種別	BCL-SMT 3.81/06/180LFI 1.5SN BK BX
GTIN (EAN)	4032248758609
数量	50 items
製品データ	IEC: 320 V / 17.5 A UL: 300 V / 10 A
パッケージ	箱

BCL-SMT 3.81/06/180LFI 1.5SN BK BX

Weidmüller Interface GmbH & Co. KG
Klingenbergstraße 26
D-32758 Detmold
Germany

www.weidmueller.com

技術データ

承認

MAMID承認件数	
ROHS	適合
UL File Number Search	UL ウェブサイト
証明書番号（cURus）	E60693

寸法と重量

正味重量	2.67 g

環境製品コンプライアンス

RoHS 対応状況	準拠 (免除なし)
REACH SVHC	0.1wt%を超えるSVHCは含まれていません

システム仕様

製品ファミリー	OMNIMATE信号 – BC/SC 3.81シリーズ
接続方式	基板接続
PCB の取り付け	THT/THRはんだ接続
ピッチ (mm) (P)	3.81 mm
ピッチ (インチ) (P)	0.150 "
外向きエルボ	180°
極数	6
極当たりソルダーピン数	2
ソルダーピン長 (l)	1.5 mm
ソルダーピン長 公差	0 / -0,02 mm
はんだピン寸法	d = 0.8 mm
はんだピンの寸法= d公差	+0,05 / -0,05 mm
ソルダーアイレット穴直径 (D)	1.2 mm
ソルダーアイレット穴直径公差 (D)	+0.1 mm
はんだパッドの外径	1.9 mm
テンプレート開口径	1.6 mm
L1 (mm)	19.05 mm
L1 (インチ)	0.750 "
行数	1
ピンモデルシリーズ数量	1
DIN VDE 57 106に適合したタッチセーフ保護	バックｵﾌﾞ ハンドタッチセーフ
DIN VDE 0470に適合したタッチセーフ保護	IP20接続
体積抵抗	≤5 mΩ
コーディング可能	はい
差し込み力 / 極、最大.	9.5 N
引張強度/極、最大.	6 N
締付けトルク	トルクタイプ: 取付けねじ, PCB
	使用状況の情報: 締付けトルク 最小： 0.1 Nm
	最大. 0.15 Nm
	推奨ねじ 部品番号 PTSC KA 2.2X4.5 WN1412

BCL-SMT 3.81/06/180LFI 1.5SN BK BX

Weidmüller Interface GmbH & Co. KG
Klingenbergstraße 26
D-32758 Detmold
Germany

www.weidmueller.com

技術データ

材料データ

絶縁材	LCP GF	色	黒色
カラーチャート（類似）	RAL 9011	絶縁材グループ	IIIa
比較追跡指数（CTI）	≥ 175	Moisture Level (MSL)	1
UL 94 可燃性等級	V-0	接点材質	銅合金
接触表面	錫メッキ	はんだ接続の層構造	1...3 µm Ni / 2...4 µm Sn matt
プラグ接点の層構造	1...3 µm Ni / 2...4 µm Sn matt	保管温度、最小	-40 °C
保管温度、最大	70 °C	動作温度、最小	-50 °C
動作温度、最大	120 °C	温度範囲、設置、最小	-25 °C
温度範囲、設置、最大	120 °C		

IEC規格に準拠した公称データ

標準に準拠して検査済	IEC 60664-1, IEC 61984	定格電流、最小極数 （Tu=20°C）	17.5 A
定格電流、最大極数（Tu=20°C）	15.4 A	定格電流、最小極数 （Tu=40°C）	17.5 A
定格電流、最大極数 （Tu=40°C）	13.8 A	サージ電圧等級の定格電圧/汚染度 II/2	320 V
サージ電圧等級の定格電圧/汚染度 III/2	160 V	サージ電圧等級の定格電圧 / 汚染度 III/3	160 V
サージ電圧等級の定格インパルス電圧/汚染度 II/2	2.5 kV	サージ電圧等級の定格インパルス電圧/汚染度 III/2	2.5 kV
サージ電圧等級の定格インパルス電圧/汚染度 III/3	2.5 kV	短時間耐電流抵抗	3 x 1sで76 A

CSAにに準拠した公称データ

定格電圧 (グループ B/CSA 使用)	300 V	定格電圧 (グループ C / CSA 使用)	50 V
定格電流（グループ B/CSA 使用）	11 A	定格電流（グループ C / CSA 使用）	11 A

UL 1059に準拠した公称データ

設定（cURus）	CURUS	証明書番号（cURus）	E60693
定格電圧 (グループ B / UL 1059 使用)	300 V	定格電圧 (グループ D / UL 1059 使用)	300 V
定格電流 (グループ B / UL 1059 使用)	10 A	定格電流 (グループ D / UL 1059 使用)	10 A
承認値への参照	仕様は最大値です – 詳細については承認証明書を参照してください。		

梱包

パッケージ	箱	VPE 長	20.00 mm
VPE幅	125.00 mm	VPEの高さ	135.00 mm

重要なメモ

IPC準拠	適合性：製品の開発、製造、および出荷は、国際的に認められた基準と基準に従って行なわれ、データシートに記載された保証された特性を遵守します。IPC-A-610「クラス2」に準拠して装飾的な特性を満たします。製品に関するさらなる請求は、要求に応じて評価できます。
注意事項	• Rated current related to rated cross-section & min. No. of poles. • P on drawing = pitch • Rated data refer only to the component itself. Clearance and creepage distances to other components are to be designed in accordance with the relevant application standards. • In accordance with IEC 61984, OMNIMATE-connectors are connectors without breaking capacity (COC). During designated use, connectors are not allowed to be engaged or disengaged when live or under load • Long term storage of the product with average temperature of 50 °C and maximum humidity 70%, 36 months

BCL-SMT 3.81/06/180LFI 1.5SN BK BX

Weidmüller Interface GmbH & Co. KG
Klingenbergstraße 26
D-32758 Detmold
Germany

www.weidmueller.com

技術データ

分類

ETIM 6.0	EC002637	ETIM 7.0	EC002637
ETIM 8.0	EC002637	ETIM 9.0	EC002637
ETIM 10.0	EC002637	ECLASS 9.0	27-44-04-02
ECLASS 9.1	27-44-04-02	ECLASS 10.0	27-44-04-02
ECLASS 11.0	27-46-02-01	ECLASS 12.0	27-46-02-01
ECLASS 13.0	27-46-02-01	ECLASS 14.0	27-46-02-01
ECLASS 15.0	27-46-02-01		

BCL-SMT 3.81/06/180LFI 1.5SN BK BX

Weidmüller Interface GmbH & Co. KG
Klingenbergstraße 26
D-32758 Detmold
Germany

www.weidmueller.com

図面

製品イメージ

寸法図

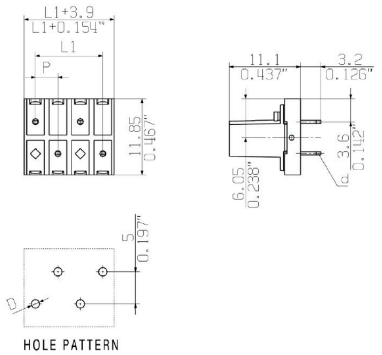

グラフ

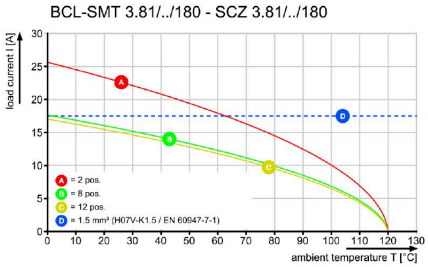
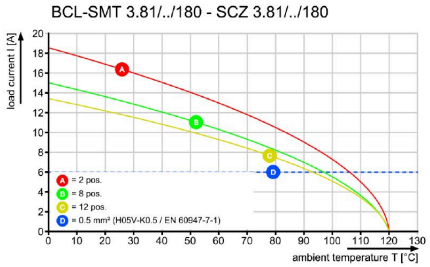
グラフ