Foglio dati

CXI CLIP LP

Weidmüller Interface GmbH & Co. KG
Klingenbergstraße 26
D-32758 Detmold
Germany

www.weidmueller.com



Clip di fissaggio per relè CUBESERIES CRI.
Clip di bloccaggio in plastica:
- Con funzione di espulsione del relè
- Fessure di marcatura per marcatori MultiFit
- Adatto per relè con e senza tasto di prova

Clip di fissaggio in metallo:
- Per un fissaggio saldo del relè nella presa
- Versioni individuali per relè con e senza tasto di prova

Dati generali per l'ordinazione

Versione	CUBESERIES, Clip di fissaggio
N. d'ordine	3228060000
Tipo	CXI CLIP LP
GTIN (EAN)	4069166016108
CPZ	1 Pieza

Foglio dati

CXI CLIP LP

Weidmüller Interface GmbH & Co. KG
Klingenbergstraße 26
D-32758 Detmold
Germany

www.weidmueller.com

Dati tecnici

Omologazioni

ROHS	Conforme

Dimensioni e pesi

Profondità	49.1 mm	Profondità (pollici)	1.9331 inch
Posizione verticale	21.8 mm	Altezza (pollici)	0.8583 inch
Larghezza	15.6 mm	Larghezza (pollici)	0.6142 inch
Peso netto	4 g		

Temperature

Temperatura di magazzinaggio	Temperatura d'esercizio

Dati generali

Versione	con supporto per siglatura	Materiale di base	Plastica
Colori	arancione		

Classificazioni

ETIM 8.0	EC002586	ETIM 9.0	EC002586
ETIM 10.0	EC002586	ECLASS 14.0	27-37-16-92
ECLASS 15.0	27-37-16-92		

CXI CLIP LP

Weidmüller Interface GmbH & Co. KG
Klingenbergstraße 26
D-32758 Detmold
Germany

www.weidmueller.com

Disegni

Dimensional drawing

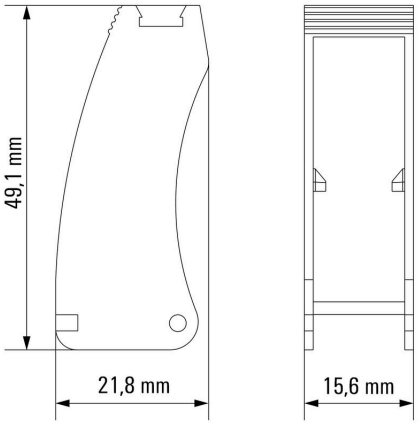

How to install a plastic retaining clip
Plastic retaining clip with relay ejector function

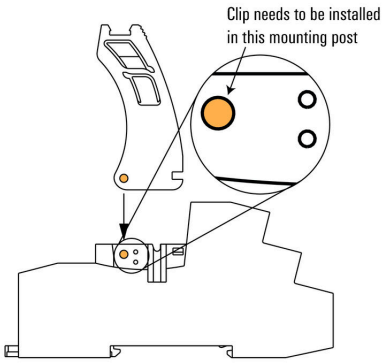

Weidmüller

Weidmüller Interface GmbH & Co. KG
Klingenbergstraße 26
D-32758 Detmold
Germany

www.weidmueller.com

Accessori

MultiFit



MultiMark MultiFit
Per i connettori della concorrenza.
La superficie elastica permette una semplice installazione.
Il materiale speciale permette alle strisce di essere allungate per adattarsi alle leggere variazioni dimensionali, specialmente con i morsetti componibili più lunghi.
Grazie alla risoluzione di stampa di 300 dpi si ottengono scritte molto leggibili.I vantaggi di MultiMark
- Compatibile con i morsetti componibili Weidmüller.
- Tenuta forte e stampa di lunga durata
- Le strisce continue permettono di risparmiare sui tempi di installazione
- Semplice da installare grazie all'innovativo materiale composito
- Etichetta ampia per una leggibilità ottimale
- Elevata flessibilità grazie all'indipendenza del produttore

Dati generali per l'ordinazione

Tipo	MF 10/3.5 MM WS	Versione
N. d'ordine	2885970000	Terminal marker, 10 x 3.5 mm, Passo in mm (P): 3.50 bianco
GTIN (EAN)	4064675854579	
CPZ	850 ST	
Tipo	MF 10/4.2 MM WS	Versione
N. d'ordine	2885980000	Terminal marker, 10 x 4.2 mm, Passo in mm (P): 4.20 bianco
GTIN (EAN)	4064675854586	
CPZ	750 ST	
Tipo	MF 10/6 MM WS	Versione
N. d'ordine	2519180000	Terminal marker, 10 x 6 mm, bianco
GTIN (EAN)	4050118531404	
CPZ	500 ST	
Tipo	MF 10/5 MM WS	Versione
N. d'ordine	2519170000	Terminal marker, 10 x 5 mm, bianco
GTIN (EAN)	4050118531190	
CPZ	600 ST	
Tipo	MF 10/7.6 MM WS	Versione
N. d'ordine	2885990000	Terminal marker, 10 x 7.6 mm, Passo in mm (P): 7.60 bianco
GTIN (EAN)	4064675854593	
CPZ	400 ST	
Tipo	MF 10/8 MM WS	Versione
N. d'ordine	2519190000	Terminal marker, 10 x 8 mm, bianco
GTIN (EAN)	4050118531411	
CPZ	400 ST	
Tipo	MF 10/10 MM WS	Versione
N. d'ordine	2886000000	Terminal marker, 10 x 10 mm, bianco
GTIN (EAN)	4064675854609	
CPZ	300 ST	
Tipo	MF 10/12 MM WS	Versione
N. d'ordine	2886010000	Terminal marker, 10 x 12 mm, bianco
GTIN (EAN)	4064675854616	
CPZ	250 ST	

CXI CLIP LP

Weidmüller Interface GmbH & Co. KG
Klingenbergstraße 26
D-32758 Detmold
Germany

www.weidmueller.com

Accessori

neutra

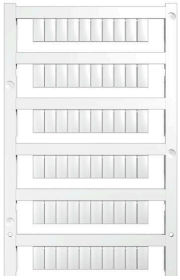

MultiFit è il sistema di marcatori Weidmüller utilizzato per le altre marche di morsetti. Simili al Dekafix Weidmüller, i marcatori della famiglia MultiFit sono forniti con stampa standard, pronti all'uso,
Prima di utilizzare i marcatori MultiFit, si raccomanda di effettuare un test sui morsetti con dei campioni di marcatori.
• Un unico marcatore adatto a morsetti di diversi produttori.
• Marcatori pronti all'uso con stampa standard
• Marcatori in bianco per stampa con PrintJet CONNECT o Plotter
• Fornitura di marcatori con stampa personalizzata sulla base dei dati o delle specifiche CAE del cliente.
• Un sistema di siglatura per tutte le applicazioniPer simboli speciali: Si prega di inviarci un file del nostro software di siglatura M-Print PRO o M-Print PRO Online (senza installazione) per le vostre specifiche di siglatura.

Dati generali per l'ordinazione

Tipo	MF 10/5 MC NE WS	Versione
N. d'ordine	1677160000	MultiFit, Terminal marker, 10 x 5 mm, Passo in mm (P): 5.00 Phoenix,
GTIN (EAN)	4008190475505	Wieland, Legrand, Telemecanique, Entrelec, bianco
CPZ	600 ST	
Tipo	MF 10/6 MC NE WS	Versione
N. d'ordine	1677220000	MultiFit, Terminal marker, 10 x 6 mm, Passo in mm (P): 6.00 Phoenix,
GTIN (EAN)	4008190475529	Wieland, Legrand, Telemecanique, Entrelec, bianco
CPZ	600 ST	
Tipo	MF 10/8 MC NE WS	Versione
N. d'ordine	1868440000	MultiFit, Terminal marker, 10 x 8 mm, Passo in mm (P): 8.00 Phoenix,
GTIN (EAN)	4032248440023	Entrelec, bianco
CPZ	350 ST	
Tipo	MF 10/10 MC NE WS	Versione
N. d'ordine	1856760000	MultiFit, Terminal marker, 10 x 10 mm, Passo in mm (P): 10.00
GTIN (EAN)	4032248401031	Phoenix, Entrelec, bianco
CPZ	200 ST	