Foglio dati

MPS 6/08 S LF TN B B

Weidmüller Interface GmbH & Co. KG
Klingenbergstraße 26
D-32758 Detmold
Germany

www.weidmueller.com

Illustrazione del prodotto

SNAP IN





Dati generali per l'ordinazione

Versione	Connettore per circuito stampato, Connettore femmina, Passo in mm (P): 6.35 mm, Numero di poli: 8, 180°, Box
N. d'ordine	3106880000
Tipo	MPS 6/08 S LF TN B B
GTIN (EAN)	4099987171151
CPZ	32 Pieza
Parametri prodotto	IEC: 1000 V / 47.2 A / 0.75 - 6 mm² UL: 600 V / 30 A / AWG 20 - AWG 10
Imballaggio	Box

Foglio dati

MPS 6/08 S LF TN B B

Weidmüller Interface GmbH & Co. KG
Klingenbergstraße 26
D-32758 Detmold
Germany

www.weidmueller.com

Dati tecnici

Dimensioni e pesi

Profondità	43 mm	Profondità (pollici)	1.6929 inch
Posizione verticale	20.5 mm	Altezza (pollici)	0.8071 inch
Larghezza	58.25 mm	Larghezza (pollici)	2.2933 inch
Peso netto	42.12 g		

Conformità ambientale del prodotto

Stato conformità RoHS	Conforme senza esenzione
REACH SVHC	No SVHC superiori a 0,1 wt%

Parametri del sistema

Famiglia prodotti	OMNIMATE 4.0	Tipo di collegamento	Collegamento al campo
Tecnica di collegamento cavi	SNAP IN con leva	Passo in mm (P)	6.35 mm
Passo in pollici (P)	0.250 "	Direzione d'uscita del conduttore	180°
Numero di poli	8	L1 in mm	44.45 mm
L1 in pollici	1.750 "	quantità di file	1
Numero di serie di poli	1	Protezione da contatto accidentale DIN VDE 57 106	sicurezza per le dita
Protezione da contatto accidentale secondo DIN VDE 0470	IP 20	Grado di protezione	IP20
Resistenza di passaggio	≤5 mΩ	Lunghezza di spellatura	11 mm
Cicli di inserimento	≥ 25	Forza di innesto per polo, max.	11.25 N
Forza d'estrazione per polo, max.	10 N		

Dati del materiale

Materiale isolante	PA 9T	Colori	nero
Colore elementi di azionamento	arancione	Tabella dei colori (simile)	RAL 9011
Gruppo materiali isolanti	I	Comparative Tracking Index (CTI)	≥ 600
Moisture Level (MSL)	1	Classe d'infiammabilità UL 94	V-0
Materiale dei contatti	Lega in rame	Superficie dei contatti	stagnato
Temperatura di magazzinaggio, min.	-40 °C	Temperatura di magazzinaggio, max.	70 °C
Temperatura d'esercizio , min.	-50 °C	Temperatura d'esercizio , max.	125 °C

Conduttori adatti al collegamento

Diametro del cavo (tensione nominale), min.	0.5 mm²
Diametro del cavo (tensione nominale), max.	6 mm²
rigido, min. H05(07) V-U	0.75 mm²
rigido, max. H05(07) V-U	4 mm²
Flessibile, min. H05(07) V-K	0.75 mm²
Flessibile, max. H05(07) V-K	6 mm²
con terminale AEH con collare DIN 46 228/4, min.	0.5 mm²
con terminale AEH con collare DIN 46 228/4, max.	4 mm²
con terminale, DIN 46228 pt 1, min.	0.75 mm²
con terminale a norma DIN 46 228/1, max.	4 mm²

Conduttore innestabile	Sezione trasversale per il collegamento del conduttore	nominale	0.5 mm²	
	terminale	Lunghezza di spellatura	nominale	14 mm
		Terminale consigliato	H0.5/18 OR	

MPS 6/08 S LF TN B B

Weidmüller Interface GmbH & Co. KG
Klingenbergstraße 26
D-32758 Detmold
Germany

www.weidmueller.com

Dati tecnici

		Lunghezza di spellatura	nominale 12 mm
		Terminale consigliato	H0,5/16 OR
Sezione trasversale per il collegamento del conduttore		nominale	0.75 mm²
terminale		Lunghezza di spellatura	nominale 14 mm
		Terminale consigliato	H0,75/18 W
		Lunghezza di spellatura	nominale 12 mm
		Terminale consigliato	H0,75/16 W
Sezione trasversale per il collegamento del conduttore		nominale	1 mm²
terminale		Lunghezza di spellatura	nominale 15 mm
		Terminale consigliato	H1,0/18 GE
		Lunghezza di spellatura	nominale 12 mm
		Terminale consigliato	H1,0/16 GE
Sezione trasversale per il collegamento del conduttore		nominale	1.5 mm²
terminale		Lunghezza di spellatura	nominale 15 mm
		Terminale consigliato	H1,5/18D SW
		Lunghezza di spellatura	nominale 12 mm
		Terminale consigliato	H1,5/16 R
Sezione trasversale per il collegamento del conduttore		nominale	2.5 mm²
terminale		Lunghezza di spellatura	nominale 14 mm
		Terminale consigliato	H2,5/19T GR
		Lunghezza di spellatura	nominale 13 mm
		Terminale consigliato	H2,5/16DS BL
Sezione trasversale per il collegamento del conduttore		nominale	4 mm²
terminale		Lunghezza di spellatura	nominale 14 mm
		Terminale consigliato	H4,0/20T OR
		Lunghezza di spellatura	nominale 12 mm
		Terminale consigliato	H4,0/18T OR

Dati di dimensionamento secondo IEC

Testato secondo lo standard	IEC 60664-1, IEC 61984	Corrente nominale al numero di poli minimo (Tu = 20 °C)	47.2 A
Corrente di dimensionamento, numero massimo di poli (Tu=20 °C)	41 A	Corrente di dimensionamento, numero minimo di poli (Tu=40 °C)	42.5 A
Corrente nominale al numero massimo di poli (Tu = 40 °C)	36.8 A	Tensione nominale per classe di sovratensione (grado di inquinamento II/2)	1000 V
Tensione nominale per classe di sovratensione (grado di inquinamento III/2)	1000 V	Tensione nominale per classe di sovratensione (grado di inquinamento III/3)	800 V
Tensione di impulso nominale per classe di sovratensione (grado di inquinamento II/2)	8 V	Tensione di impulso nominale per classe di sovratensione (grado di inquinamento III/2)	8 kV
Tensione di impulso nominale per classe di sovratensione (grado di inquinamento III/3)	8 kV	Distanza superficiale, min.	11.2 mm
Distanza in aria, min.	11.2 mm		

Dati di dimensionamento sec. UL 1059

Tensione nominale (Gruppo B / UL 1059)	600 V	Tensione nominale (Gruppo C / UL 1059)	600 V
Tensione nominale (Gruppo D / UL 1059)	600 V	Tensione nominale (Gruppo F / UL 1059)	1000 V

Foglio dati

MPS 6/08 S LF TN B B

Weidmüller Interface GmbH & Co. KG
Klingenbergstraße 26
D-32758 Detmold
Germany

www.weidmueller.com

Dati tecnici

Corrente nominale (Gruppo B / UL 1059)	30 A	Corrente nominale (Gruppo C / UL 1059)	30 A
Corrente nominale (Gruppo D / UL 1059)	5 A	Sezione di collegamento cavo AWG, min.	AWG 20
Sezione di collegamento cavo AWG, max.	AWG 10		

Nota importante

Note	• Rated current related to rated cross-section & min. No. of poles. • P on drawing = pitch • Rated data refer only to the component itself. Clearance and creepage distances to other components are to be designed in accordance with the relevant application standards. • Long term storage of the product with average temperature of 50 °C and maximum humidity 70%, 36 months

Classificazioni

ETIM 8.0	EC002638	ETIM 9.0	EC002638
ETIM 10.0	EC002638	ECLASS 14.0	27-46-02-02
ECLASS 15.0	27-46-02-02		

Foglio dati

MPS 6/08 S LF TN B B

Weidmüller Interface GmbH & Co. KG
Klingenbergstraße 26
D-32758 Detmold
Germany

www.weidmueller.com

Disegni

Illustrazione del prodotto



Dimensional drawing

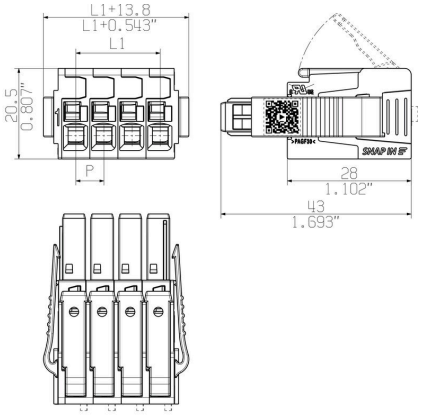

Curva di carico

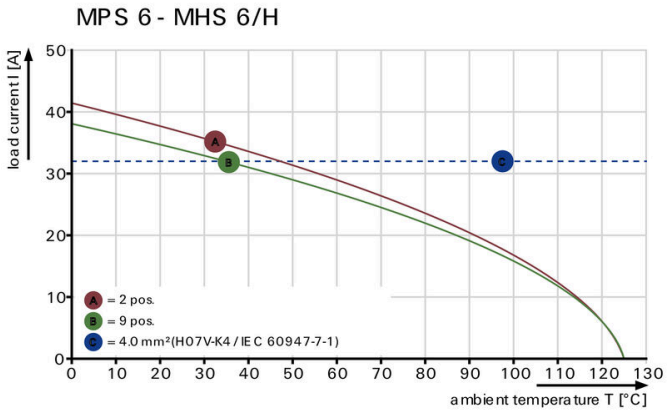

Curva di carico

