Foglio dati

# SAI-WDF-M12BB-5P-A-COD-M16

**Weidmüller Interface GmbH & Co. KG**
Klingenbergstraße 26
D-32758 Detmold
Germany

www.weidmueller.com

## Dati generali per l'ordinazione

| | |
|---|---|
| N. d'ordine | 2964480000 |
| Tipo | SAI-WDF-M12BB-5P-A-COD-M16 |
| GTIN (EAN) | 4099986768901 |
| CPZ | 1 Pieza |

# SAI-WDF-M12BB-5P-A-COD-M16

**Weidmüller Interface GmbH & Co. KG**
Klingenbergstraße 26
D-32758 Detmold
Germany

www.weidmueller.com

## Dati tecnici

### Omologazioni

| | |
|---|---|
| ROHS | Conforme |

### Dimensioni e pesi

| | |
|---|---|
| Peso netto | 10 g |

### Conformità ambientale del prodotto

| | |
|---|---|
| Stato conformità RoHS | Conforme |
| REACH SVHC | No SVHC superiori a 0,1 wt% |

### Dati tecnici connettori ad innesto liberamente confezionabili

| | | | |
|---|---|---|---|
| Numero di poli | 5 | Codifica | Codificato A |
| Superficie dei contatti | dorata | Tipo di collegamento | Collegamento a vite |
| Materiale base della custodia | CuZn | Resistenza d'isolamento | ≥ 100 MΩ |
| Materiale dei contatti | CuZn | Tensione nominale | 50 V |
| Corrente nominale | 4 A | Grado di protezione | IP67, se avvitato |
| Cicli di inserimento | ≥ 200 | Campo di temperatura custodia | -40 ... +85 ° C |

### Norme

| | |
|---|---|
| Connettori a norma | IEC 61076-2-101 |

### Dati tecnici generali

| | | | |
|---|---|---|---|
| Numero di poli | 5 | Codifica | Codificato A |
| Filettatura del collegamento | M12 / M12 | Superficie dei contatti | dorata |
| O-ring | Viton | Tipo di collegamento | Collegamento a vite |
| Materiale base della custodia | CuZn | Resistenza d'isolamento | ≥ 100 MΩ |
| Materiale dei contatti | CuZn | Tensione nominale | 50 V |
| Corrente nominale | 4 A | Grado di protezione | IP67, se avvitato |
| Cicli di inserimento | ≥ 200 | Campo di temperatura custodia | -40 ... +85 ° C |

### Classificazioni

| | | | |
|---|---|---|---|
| ETIM 8.0 | EC002925 | ETIM 9.0 | EC002925 |
| ETIM 10.0 | EC002925 | ECLASS 14.0 | 27-44-01-06 |
| ECLASS 15.0 | 27-44-01-06 | | |

## SAI-WDF-M12BB-5P-A-COD-M16

**Weidmüller Interface GmbH & Co. KG**
Klingenbergstraße 26
D-32758 Detmold
Germany

www.weidmueller.com

# Disegni

### Disegno quotato

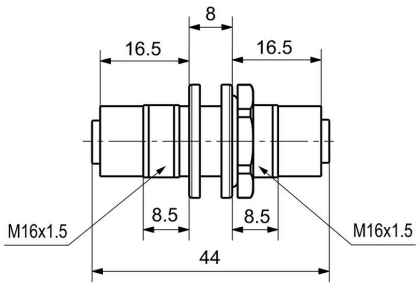


### Disegno dettagliato

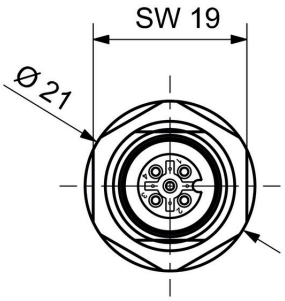


### Schema dei poli

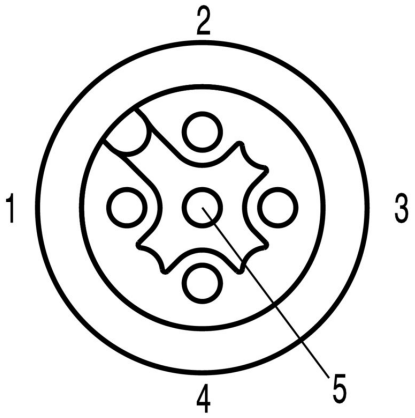

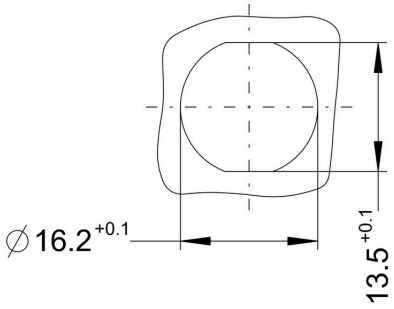
### Disegno dettagliato