Foglio dati

SAI-H3-M12-T

Weidmüller Interface GmbH & Co. KG
Klingenbergstraße 26
D-32758 Detmold
Germany

www.weidmueller.com

Illustrazione del prodotto



RoHS COMPLIANT

Dati generali per l'ordinazione

Versione	Connettore Y
N. d'ordine	2616420000
Tipo	SAI-H3-M12-T
GTIN (EAN)	4050118621389
CPZ	1 Pieza
Stato consegna	In futuro questo articolo non sarà più disponibile.
Ultima data dell'ordine	2026-10-30T00:00:00+01:00
Prodotto alternativo	SAI-H3-M12-T-SI

Foglio dati

SAI-H3-M12-T

Weidmüller Interface GmbH & Co. KG
Klingenbergstraße 26
D-32758 Detmold
Germany

www.weidmueller.com

Dati tecnici

Omologazioni

Omologazioni	
ROHS	Conforme
UL File Number Search	Sito web UL
N° Certificato (cULus)	E310075

Dimensioni e pesi

Peso netto	90.64 g

Conformità ambientale del prodotto

Stato conformità RoHS	Conforme con esenzione
Esenzione RoHS (se applicabile/nota)	6c
REACH SVHC	Lead 7439-92-1
SCIP	4060c755-8d0b-4d43-bdb3-4ffabe9d7497

Dati di collegamento

Single outlet 3 - plug-in connector	Femmina M12	Uscita gruppo - connettore plug-in	Maschio M12
Uscita singola 1 - connettore plug-in	Femmina M12	Uscita singola 2 - connettore plug-in	Femmina M12

Dati tecnici connettori ad innesto liberamente confezionabili

Numero di poli	4	Codifica	T-coded
Superficie dei contatti	dorata	Materiale base della custodia	TPU
Resistenza d'isolamento	≥ 100 MΩ	Corrente nominale	12 A
Grado di protezione	IP67	Grado di lordura	3
Pressacavo	M 12	Collegamento schermato	Nessuno
Campo di temperatura custodia	-30...+90 °C		

Norme

Connettori a norma	IEC 61076-2-111

Dati generali

Numero di poli	4	Codifica	T-coded
Superficie dei contatti	dorata	Materiale base della custodia	TPU
Resistenza d'isolamento	≥ 100 MΩ	Corrente nominale	12 A
Grado di protezione	IP67	Grado di lordura	3
Pressacavo	M 12	Tensione nominale	63 V DC
Collegamento 1	M12/M12	Collegamento 2	Vite
Collegamento schermato	Nessuno	Campo di temperatura custodia	-30...+90 °C
Diametro esterno conduttore	-		

Classificazioni

ETIM 8.0	EC002925	ETIM 9.0	EC002925
ETIM 10.0	EC002925	ECLASS 14.0	27-44-01-06
ECLASS 15.0	27-44-01-06		

SAI-H3-M12-T

Weidmüller Interface GmbH & Co. KG
Klingenbergstraße 26
D-32758 Detmold
Germany

www.weidmueller.com

Disegni

Disegno

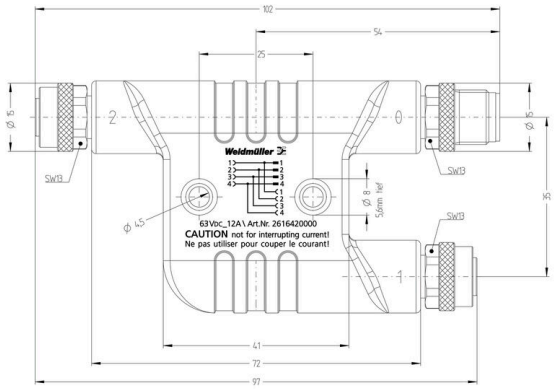

Connection diagram

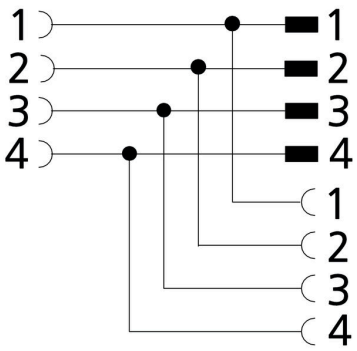

Schema dei poli

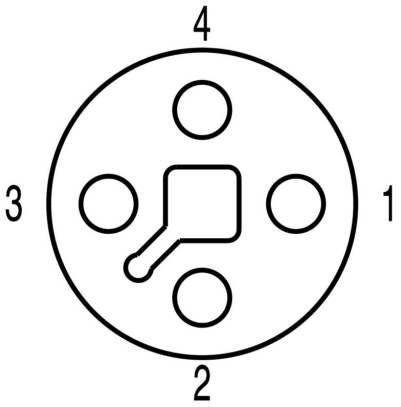

Schema dei poli

