# Foglio dati

## SAIL-M12WM12G-K-10P

**Weidmüller Interface GmbH & Co. KG**
Klingenbergstraße 26
D-32758 Detmold
Germany

www.weidmueller.com



I dispositivi periferici dovrebbero essere alimentati con maggiore potenza.Con il nuovo connettore ad innesto M12 di Weidmüller, è possibile fornire oltre 250 V e 2 A senza problemi.I connettori a innesto M12 compatti codificati A-, K-, L-, S e T sono progettati per la trasmissione di massimo 630 V DC o 60 V DC e 12 A.

### Dati generali per l'ordinazione

| | |
|---|---|
| Versione | Cavo di alimentazione, Linea di collegamento, M12 / M12, Numero di poli : 5 (4 + PE), 10 m, maschio, angolato - femmina, diritto, Schermato: No, LED: No, Materiale della guaina: PUR, Alogeni: No |
| N. d'ordine | 2455311000 |
| Tipo | SAIL-M12WM12G-K-10P |
| GTIN (EAN) | 4050118470512 |
| CPZ | 1 Pieza |

# Foglio dati

## SAIL-M12WM12G-K-10P

**Weidmüller Interface GmbH & Co. KG**
Klingenbergstraße 26
D-32758 Detmold
Germany

www.weidmueller.com

# Dati tecnici

### Omologazioni

| | |
|---|---|
| Omologazioni | |
| ROHS | Conforme |
| UL File Number Search | Sito web UL |
| N° Certificato (cULus) | E257571 |

### Dimensioni e pesi

| | |
|---|---|
| Peso netto | 500 g |

### Conformità ambientale del prodotto

| | |
|---|---|
| Stato conformità RoHS | Conforme |
| REACH SVHC | Lead 7439-92-1 |
| SCIP | e8d8af70-4c85-4483-bc8c-9bc5b598e2a9 |

### Dati tecnici del cavo

| | | | |
|---|---|---|---|
| Lunghezza del cavo | 10 m | Colore della guaina | nero |
| Funzione PE | Sì | Idoneità all'installazione con catene portacavi | Sì |
| Sezione del conduttore | 1.5 mm² | Schermato | No |
| Alogeni | No | Isolamento | PP |
| accelerazione | 5 m/s² | Raggio di curvatura min., mobile | 7,5 x diametro cavo |
| Raggio di curvatura min., fisso | 4 x diametro cavo | cicli di piegatura | 10 Mio |
| Velocità | 5 m/s | Materiale della guaina | PUR |
| Lunghezza del cavo configurabile | No | Guaina secondo UL AWM Style | 20939 (80 °C / 600 V) |
| Irradiazione con legami trasversali | No | Resistenza alle scintille di saldatura | No |
| Codifica a colori | Verde/giallo, nero (1), nero (2), nero (3), nero (4) | Campo delle temperature, posa fissa | -40...80 °C |
| Resistente alle perle di saldatura | No | Campo delle temperature, posa mobile | -30...80 °C |
| Numero di poli | 5 (4 + PE) | Diametro esterno | 8 mm ± 0.2 mm |

### Dati tecnici generali

| | | | |
|---|---|---|---|
| Codifica | K-coded | Filettatura del collegamento | M12 / M12 |
| Superficie dei contatti | dorata | LED | No |
| Versione | maschio, angolato - femmina, diritto | Materiale base della custodia | PUR |
| Resistenza d'isolamento | 108 Ω | Tensione nominale | 600 V |
| Corrente nominale | 12 A | Grado di protezione | IP65, IP67, se avvitato |
| Cicli di inserimento | ≤ 100 | Grado di lordura | 3 |
| ponticellato | No | Campo di temperatura custodia | -40 ... +85 ° C |
| Coppia di serraggio | M12: 0,8 - 1,2 Nm | | |

### Norme

| | |
|---|---|
| Connettori a norma | IEC 61076-2-111 |

### Proprietà elettriche

| | | | |
|---|---|---|---|
| Resistenza d'isolamento | 108 Ω | Tensione nominale | 600 V |

# Foglio dati

## SAIL-M12WM12G-K-10P

**Weidmüller Interface GmbH & Co. KG**
Klingenbergstraße 26
D-32758 Detmold
Germany

www.weidmueller.com

# Dati tecnici

### Standard generali

| | | | |
|---|---|---|---|
| Connettori a norma | IEC 61076-2-111 | N° Certificato (cULus) | E257571 |

### Connettore maschio dx

| | |
|---|---|
| Spina di collegamento a destra | M12, Codificato K, IP67, Contatto femmina, Diritto, Plastica, non schermate |

### Connettore maschio sx

| | |
|---|---|
| Spina di collegamento a sinistra | M12, Codificato K, IP67, Contatto maschio, Angolato a 90°, Plastica, non schermate |

### Classificazioni

| | | | |
|---|---|---|---|
| ETIM 8.0 | EC001855 | ETIM 9.0 | EC001855 |
| ETIM 10.0 | EC001855 | ECLASS 14.0 | 27-06-03-11 |
| ECLASS 15.0 | 27-06-03-11 | | |

# SAIL-M12WM12G-K-10P

**Weidmüller Interface GmbH & Co. KG**
Klingenbergstraße 26
D-32758 Detmold
Germany

www.weidmueller.com

## Disegni

### Disegno quotato

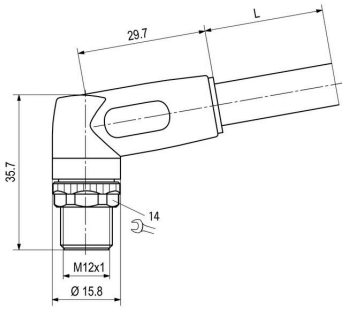


### Disegno quotato

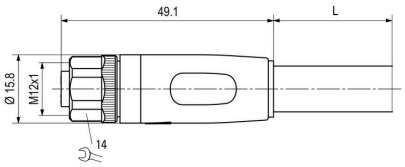


### Schema dei poli

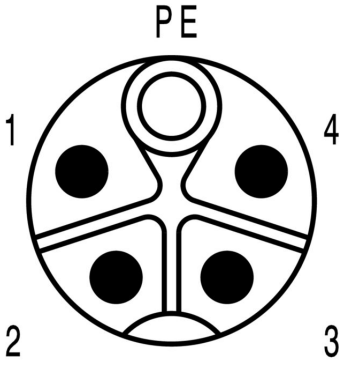


### Schema dei poli

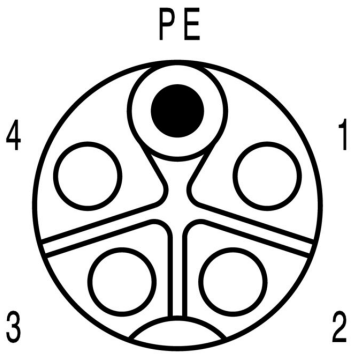


### Schema elettrico

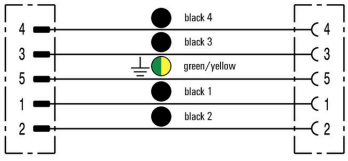


### L'utensile ideale: Screwty ® con funzione di coppia

