Foglio dati

SAIEND CAN-M12B 5P A-COD

Weidmüller Interface GmbH & Co. KG
Klingenbergstraße 26
D-32758 Detmold
Germany

www.weidmueller.com



Weidmüller propone un'ampia gamma di utensili e accessori per il cablaggio dei sensori-attuatori.

Dati generali per l'ordinazione

Versione	Gruppi protetti, SAI Active, Accessori, Connettore per sensori/attuatori
N. d'ordine	2018050000
Tipo	SAIEND CAN-M12B 5P A-COD
GTIN (EAN)	4050118401448
CPZ	1 Pieza

Foglio dati

SAIEND CAN-M12B 5P A-COD

Weidmüller Interface GmbH & Co. KG
Klingenbergstraße 26
D-32758 Detmold
Germany

www.weidmueller.com

Dati tecnici

Omologazioni

Omologazioni	
ROHS	Conforme

Dimensioni e pesi

Peso netto	8.8 g

Temperature

Temperatura di magazzinaggio		Temperatura d'esercizio	

Conformità ambientale del prodotto

Stato conformità RoHS	Conforme con esenzione
Esenzione RoHS (se applicabile/nota)	6c
REACH SVHC	Lead 7439-92-1
SCIP	1c533b66-fcff-4da5-b89f-fd55fbf5cb55

Dati tecnici del cavo

Numero di poli	5

Dati tecnici generali

Codifica	Codificato A	Filettatura del collegamento	M12
Versione	Femmina, diritto	Tensione nominale	60 V

Proprietà elettriche

Tensione nominale	60 V

Classificazioni

ETIM 8.0	EC002925	ETIM 9.0	EC002925
ETIM 10.0	EC002925	ECLASS 14.0	27-44-01-06
ECLASS 15.0	27-44-01-06		

SAIEND CAN-M12B 5P A-COD

Weidmüller Interface GmbH & Co. KG
Klingenbergstraße 26
D-32758 Detmold
Germany

www.weidmueller.com

Disegni

Disegno quotato

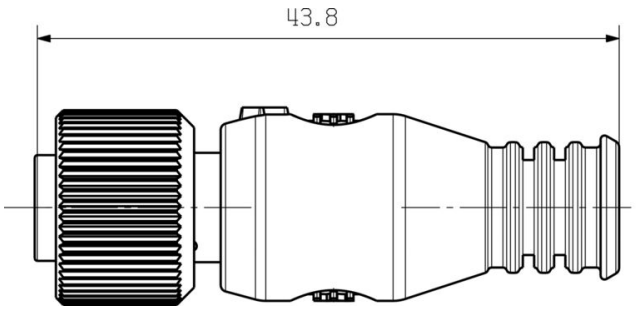

Schema dei poli

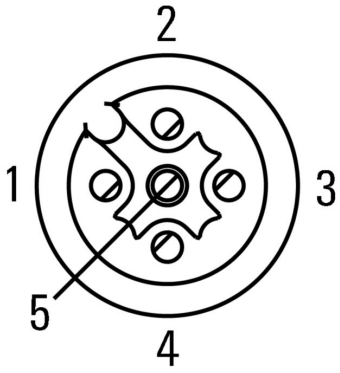

Schema elettrico

