# Foglio dati

## SVZ 7.62HP/02/180SF SN BK BX

**Weidmüller Interface GmbH & Co. KG**
Klingenbergstraße 26
D-32758 Detmold
Germany

www.weidmueller.com

### Illustrazione del prodotto

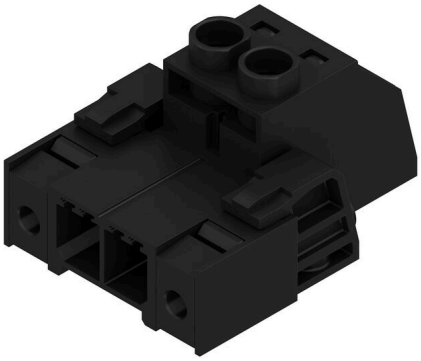

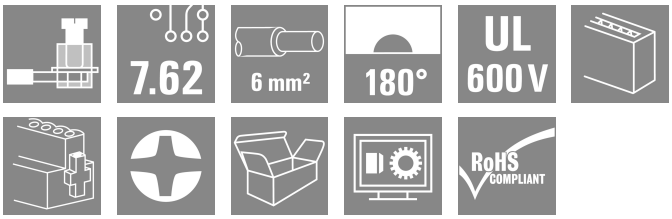


Come da figura

Striscia di connettori maschio ad alte prestazioni con la collaudata staffa di serraggio Weidmüller in acciaio inox, senza manutenzione al 100%. Affiancabili senza perdita di poli o con flangia multifunzione brevettata per un bloccaggio sicuro, veloce e senza utensili. Massima affidabilità di collegamento e funzionamento grazie al controprofilo che impedisce errori di collegamento, con diversità di codifica univoca, protezione da errori di cablaggio. Siglabile.

### Dati generali per l'ordinazione

| | |
|---|---|
| Versione | Connettore per circuito stampato, Collegamento, 7.62 mm, Numero di poli: 2, 180°, Collegamento a vite, Campo di sezioni, max. : 6 mm², Box |
| N. d'ordine | 1931960000 |
| Tipo | SVZ 7.62HP/02/180SF SN BK BX |
| GTIN (EAN) | 4032248581979 |
| CPZ | 100 Pieza |
| Parametri prodotto | IEC: 1000 V / 57 A / 0.2 - 10 mm²<br>UL: 600 V / 42 A / AWG 24 - AWG 8 |
| Imballaggio | Box |

# Foglio dati

## SVZ 7.62HP/02/180SF SN BK BX

**Weidmüller Interface GmbH & Co. KG**
Klingenbergstraße 26
D-32758 Detmold
Germany

www.weidmueller.com

# Dati tecnici

### Omologazioni

| | |
|---|---|
| Omologazioni | |
| ROHS | Conforme |
| UL File Number Search | Sito web UL |
| N° certificato (cURus) | E60693 |

### Dimensioni e pesi

| | | | |
|---|---|---|---|
| Profondità | 41.45 mm | Profondità (pollici) | 1.6319 inch |
| Posizione verticale | 23.1 mm | Altezza (pollici) | 0.9094 inch |
| Larghezza | 30.48 mm | Larghezza (pollici) | 1.2 inch |
| Peso netto | 14.04 g | | |

### Conformità ambientale del prodotto

| | |
|---|---|
| Stato conformità RoHS | Conforme senza esenzione |
| REACH SVHC | No SVHC superiori a 0,1 wt% |

### Parametri del sistema

| | | | |
|---|---|---|---|
| Famiglia prodotti | OMNIMATE Power - Serie BV/SV 7.62HP | Tipo di collegamento | Collegamento al campo |
| Tecnica di collegamento cavi | Collegamento a vite | Passo in mm (P) | 7.62 mm |
| Passo in pollici (P) | 0.300 " | Direzione d'uscita del conduttore | 180° |
| Numero di poli | 2 | L1 in mm | 7.62 mm |
| L1 in pollici | 0.300 " | quantità di file | 1 |
| Numero di serie di poli | 1 | Sezione di dimensionamento | 6 mm² |
| Protezione da contatto accidentale DIN VDE 57 106 | sicurezza per le dita | Protezione da contatto accidentale secondo DIN VDE 0470 | IP 20 innestato |
| Grado di protezione | IP20 | Resistenza di passaggio | 4,50 mΩ |
| Codificabile | Sì | Lunghezza di spellatura | 12 mm |
| Coppia di serraggio per flangia a vite, min. | 0.2 Nm | Coppia di serraggio per flangia a vite, max. | 0.3 Nm |
| Coppia di serraggio, min. | 0.5 Nm | Coppia di serraggio, max. | 0.6 Nm |
| Vite di serraggio | M 3 | Lama cacciavite | 0,6 x 3,5 |
| Cicli di inserimento | 25 | | |

### Dati del materiale

| | | | |
|---|---|---|---|
| Materiale isolante | PA GF | Colori | nero |
| Tabella dei colori (simile) | RAL 9011 | Gruppo materiali isolanti | II |
| Comparative Tracking Index (CTI) | ≥ 500 | Moisture Level (MSL) | |
| Classe d'infiammabilità UL 94 | V-0 | Materiale base dei contatti | Lega in rame |
| Materiale dei contatti | Lega in rame | Superficie dei contatti | stagnato |
| Struttura a strati del connettore maschio | 4...6 µm Sn glossy | Temperatura di magazzinaggio, min. | -40 °C |
| Temperatura di magazzinaggio, max. | 70 °C | Temperatura d'esercizio , min. | -50 °C |
| Temperatura d'esercizio , max. | 125 °C | Campo della temperatura di montaggio, min. | -25 °C |
| Campo della temperatura di montaggio, max. | 125 °C | | |

### Conduttori adatti al collegamento

| | |
|---|---|
| Campo di sezioni, min. | 0.2 mm² |

# Foglio dati

## SVZ 7.62HP/02/180SF SN BK BX

**Weidmüller Interface GmbH & Co. KG**
Klingenbergstraße 26
D-32758 Detmold
Germany

www.weidmueller.com

# Dati tecnici

| | | | | |
|---|---|---|---|---|
| Campo di sezioni, max. | 6 mm² | | | |
| Sezione di collegamento cavo AWG, min. | AWG 22 | | | |
| Sezione di collegamento cavo AWG, max. | AWG 8 | | | |
| rigido, min. H05(07) V-U | 0.2 mm² | | | |
| rigido, max. H05(07) V-U | 6 mm² | | | |
| Flessibile, min. H05(07) V-K | 0.5 mm² | | | |
| Flessibile, max. H05(07) V-K | 10 mm² | | | |
| con terminale AEH con collare DIN 46 228/4, min. | 0.25 mm² | | | |
| con terminale AEH con collare DIN 46 228/4, max. | 6 mm² | | | |
| con terminale, DIN 46228 pt 1, min. | 0.25 mm² | | | |
| con terminale a norma DIN 46 228/1, max. | 6 mm² | | | |
| Calibro a tampone secondo EN 60999 a x b; ø | 2,8 mm x 2,0 mm; 2,4 mm | | | |
| Conduttore innestabile | Sezione trasversale per il collegamento del conduttore | Tipo | con cablaggio di precisione | |
| | | nominale | 0.5 mm² | |
| | terminale | Lunghezza di spellatura | nominale | 14 mm |
| | | Terminale consigliato | H0,5/18 OR | |
| | Sezione trasversale per il collegamento del conduttore | Tipo | con cablaggio di precisione | |
| | | nominale | 1 mm² | |
| | terminale | Lunghezza di spellatura | nominale | 15 mm |
| | | Terminale consigliato | H1,0/18 GE | |
| | Sezione trasversale per il collegamento del conduttore | Tipo | con cablaggio di precisione | |
| | | nominale | 1.5 mm² | |
| | terminale | Lunghezza di spellatura | nominale | 15 mm |
| | | Terminale consigliato | H1,5/18D SW | |
| | | Lunghezza di spellatura | nominale | 12 mm |
| | | Terminale consigliato | H1,5/12 | |
| | Sezione trasversale per il collegamento del conduttore | Tipo | con cablaggio di precisione | |
| | | nominale | 0.75 mm² | |
| | terminale | Lunghezza di spellatura | nominale | 14 mm |
| | | Terminale consigliato | H0,75/18 W | |
| | Sezione trasversale per il collegamento del conduttore | Tipo | con cablaggio di precisione | |
| | | nominale | 2.5 mm² | |
| | terminale | Lunghezza di spellatura | nominale | 14 mm |
| | | Terminale consigliato | H2,5/19D BL | |
| | | Lunghezza di spellatura | nominale | 12 mm |
| | | Terminale consigliato | H2,5/12 | |
| | Sezione trasversale per il collegamento del conduttore | Tipo | con cablaggio di precisione | |
| | | nominale | 4 mm² | |
| | terminale | Lunghezza di spellatura | nominale | 12 mm |
| | | Terminale consigliato | H4,0/12 | |
| | | Lunghezza di spellatura | nominale | 14 mm |
| | | Terminale consigliato | H4,0/20D GR | |
| | Sezione trasversale per il collegamento del conduttore | Tipo | con cablaggio di precisione | |
| | | nominale | 6 mm² | |
| | terminale | Lunghezza di spellatura | nominale | 14 mm |
| | | Terminale consigliato | H6,0/20 SW | |
| | | Lunghezza di spellatura | nominale | 12 mm |

# SVZ 7.62HP/02/180SF SN BK BX

**Weidmüller Interface GmbH & Co. KG**
Klingenbergstraße 26
D-32758 Detmold
Germany

www.weidmueller.com

## Dati tecnici

| | | | |
|---|---|---|---|
| | | Terminale consigliato | H6,0/12 |
| Testo di riferimento | Il diametro esterno del collare isolante non dovrebbe essere più largo del passo (P), La lunghezza dei terminali deve essere scelta a seconda del prodotto e della tensione nominale. | | |

### Dati di dimensionamento secondo IEC

| | | | |
|---|---|---|---|
| Testato secondo lo standard | IEC 60664-1, IEC 61984 | Corrente di dimensionamento, numero minimo di poli (Tu=20 °C) | 57 A |
| Corrente di dimensionamento, numero massimo di poli (Tu=20 °C) | 41 A | Corrente di dimensionamento, numero minimo di poli (Tu=40 °C) | 41 A |
| Corrente di dimensionamento, numero massimo di poli (Tu = 40°C) | 41 A | Tensione di dimensionamento con classe di sovratensione/grado di lordura II/2 | 1000 V |
| Tensione di dimensionamento con classe di sovratensione/grado di lordura III/2 | 1000 V | Tensione nominale con classe di sovratensione/grado di lordura III/3 | 800 V |
| Tensione di dimensionamento con classe di sovratensione/grado di lordura II/2 | 6 kV | Tensione di dimensionamento con classe di sovratensione/grado di lordura III/2 | 8 kV |
| Sovratensione nominale con classe di sovratensione/grado di lordura III/3 | 8 kV | Portata transitoria | 3 x 1s mit 420 A |
| Distanza superficiale, min. | 13.8 mm | Distanza in aria, min. | 13.56 mm |

### Dati di dimensionamento secondo CSA

| | | | |
|---|---|---|---|
| Istituto (CSA) | CSA | N° certificato (CSA) | 200039-1534443 |
| Tensione nominale (Gruppo B / CSA) | 600 V | Tensione nominale (Gruppo C / CSA) | 600 V |
| Tensione nominale (Gruppo D / CSA) | 600 V | Corrente nominale (Gruppo B / CSA) | 35 A |
| Corrente nominale (Gruppo C / CSA) | 35 A | Corrente nominale (Gruppo D / CSA) | 5 A |
| Sezione di collegamento cavo AWG, min. | AWG 24 | Sezione di collegamento cavo AWG, max. | AWG 10 |
| Riferimento ai valori di omologazione | Le specifiche indicano i valori massimi, per i dettagli fare riferimento al certificato di conformità. | | |

### Dati di dimensionamento sec. UL 1059

| | | | |
|---|---|---|---|
| Istituto (cURus) | CURUS | N° certificato (cURus) | E60693 |
| Tensione nominale (Gruppo B / UL 1059) | 600 V | Tensione nominale (Gruppo C / UL 1059) | 600 V |
| Tensione nominale (Gruppo D / UL 1059) | 600 V | Corrente nominale (Gruppo B / UL 1059) | 42 A |
| Corrente nominale (Gruppo C / UL 1059) | 42 A | Corrente nominale (Gruppo D / UL 1059) | 5 A |
| Sezione di collegamento cavo AWG, min. | AWG 24 | Sezione di collegamento cavo AWG, max. | AWG 8 |
| Riferimento ai valori di omologazione | Le specifiche indicano i valori massimi, per i dettagli fare riferimento al certificato di conformità. | | |

### Imballaggio

| | | | |
|---|---|---|---|
| Imballaggio | Box | Lunghezza VPE | 333.00 mm |
| Larghezza VPE | 151.00 mm | Altezza VPE | 90.00 mm |

### Controlli sulla tipologia

| | | |
|---|---|---|
| Test: Durabilità delle siglature | Standard | DIN EN 61984 sezione 7.3.2 / 09.02 prendendo lo schema da DIN EN 60068-2-70 / 07.96 |

# SVZ 7.62HP/02/180SF SN BK BX

**Weidmüller Interface GmbH & Co. KG**
Klingenbergstraße 26
D-32758 Detmold
Germany

www.weidmueller.com

## Dati tecnici

| | | |
|---|---|---|
| | Test | siglatura di origine, identificazione della tipologia, passo, tipo di materiale |
| | Valutazione | disponibile |
| | Test | robustezza |
| | Valutazione | passato |
| Test: Innesto errato (Non intercambiabilità) | Standard | DIN EN 61984 sezione 6.3 e 6.9.1 / 09.02, DIN EN 60512-13-5 / 11.08 |
| | Test | girato a 180° con elementi di codifica |
| | Valutazione | passato |
| | Test | girato a 180° senza elementi di codifica |
| | Valutazione | passato |
| Test: Sezione bloccabile | Standard | DIN EN 60999-1 sezione 7 e 9.1 / 12.00, DIN EN 60947-1 sezione 8.2.4.5.1 / 12.02 |
| | Tipo di conduttore | Tipo di cavo e sezione del cavo: rigido 0,5 mm² |
| | | Tipo di cavo e sezione del cavo: semirigido 0,5 mm² |
| | | Tipo di cavo e sezione del cavo: rigido 6 mm² |
| | | Tipo di cavo e sezione del cavo: semirigido 6 mm² |
| | | Tipo di cavo e sezione del cavo: AWG 24/1 |
| | | Tipo di cavo e sezione del cavo: AWG 24/19 |
| | | Tipo di cavo e sezione del cavo: AWG 10/1 |
| | | Tipo di cavo e sezione del cavo: AWG 10/19 |
| | Valutazione | passato |
| Test per danni ai conduttori e allentamento accidentale degli stessi | Standard | DIN EN 60999-1 sezione 7 e 9.1 / 12.00 |
| | Requisito | 0,2 kg |
| | Tipo di conduttore | Tipo di cavo e sezione del cavo: AWG 24/1 |
| | | Tipo di cavo e sezione del cavo: AWG 24/19 |
| | Valutazione | passato |
| | Requisito | 0,3 kg |
| | Tipo di conduttore | Tipo di cavo e sezione del cavo: rigido 0,5 mm² |
| | | Tipo di cavo e sezione del cavo: semirigido 0,5 mm² |
| | Valutazione | passato |
| | Requisito | 1,4 kg |
| | Tipo di conduttore | Tipo di cavo e sezione del cavo: rigido 6 mm² |
| | | Tipo di cavo e sezione del cavo: semirigido 6 mm² |
| | | Tipo di cavo e sezione del cavo: AWG 10/1 |
| | | Tipo di cavo e sezione del cavo: AWG 10/19 |
| | Valutazione | passato |
| Test di estrazione | Standard | DIN EN 60999-1 sezione 9.5 / 12.00 |
| | Requisito | ≥10 N |
| | Tipo di conduttore | Tipo di cavo e sezione del cavo: AWG 24/1 |
| | | Tipo di cavo e sezione del cavo: AWG 24/19 |
| | Valutazione | passato |
| | Requisito | ≥20 N |

# SVZ 7.62HP/02/180SF SN BK BX

**Weidmüller Interface GmbH & Co. KG**
Klingenbergstraße 26
D-32758 Detmold
Germany

www.weidmueller.com

## Dati tecnici

| | | |
|---|---|---|
| Tipo di conduttore | Tipo di cavo e sezione del cavo | rigido 0,5 mm² |
| | Tipo di cavo e sezione del cavo | semirigido 0,5 mm² |
| Valutazione | passato | |
| Requisito | ≥80 N | |
| Tipo di conduttore | Tipo di cavo e sezione del cavo | rigido 6 mm² |
| | Tipo di cavo e sezione del cavo | semirigido 6 mm² |
| | Tipo di cavo e sezione del cavo | AWG 10/1 |
| | Tipo di cavo e sezione del cavo | AWG 10/19 |
| Valutazione | passato | |

### Nota importante

| | |
|---|---|
| Conformità IPC | Conformità: i prodotti sono sviluppati, prodotti e forniti secondo standard e normative internazionali riconosciuti, sono conformi alle caratteristiche indicate nel foglio dati e soddisfano le caratteristiche decorative in accordo con IPC-A-610 "Classe 2". Ulteriori richieste relative al prodotto potranno essere valutate su richiesta. |
| Note | • Additional variants on request<br>• Rated current related to rated cross-section & min. No. of poles.<br>• Wire end ferrule without plastic collar to DIN 46228/1<br>• Wire end ferrule with plastic collar to DIN 46228/4<br>• P on drawing = pitch<br>• Rated data refer only to the component itself. Clearance and creepage distances to other components are to be designed in accordance with the relevant application standards.<br>• In accordance with IEC 61984, OMNIMATE-connectors are connectors without breaking capacity (COC). During designated use, connectors are not allowed to be engaged or disengaged when live or under load<br>• Long term storage of the product with average temperature of 50 °C and maximum humidity 70%, 36 months |

### Classificazioni

| | | | |
|---|---|---|---|
| ETIM 8.0 | EC002638 | ETIM 9.0 | EC002638 |
| ETIM 10.0 | EC002638 | ECLASS 14.0 | 27-46-02-02 |
| ECLASS 15.0 | 27-46-02-02 | | |

# SVZ 7.62HP/02/180SF SN BK BX

**Weidmüller Interface GmbH & Co. KG**
Klingenbergstraße 26
D-32758 Detmold
Germany

www.weidmueller.com

## Disegni

### Illustrazione del prodotto



### Dimensional drawing

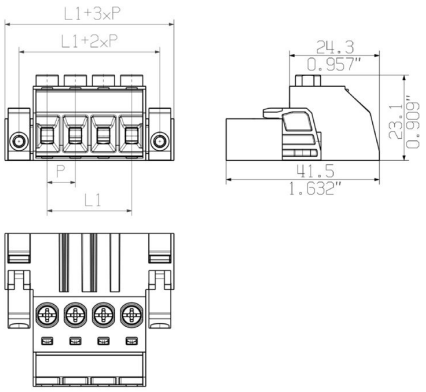


### Graph

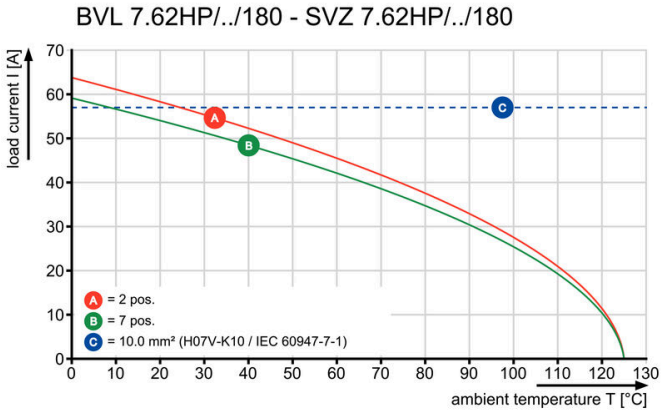


### Graph

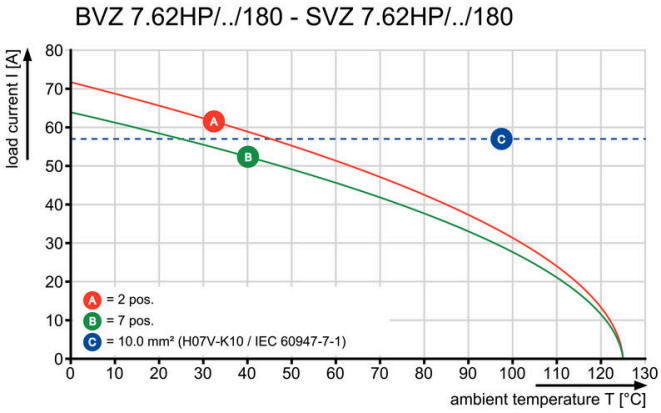

# SVZ 7.62HP/02/180SF SN BK BX

**Weidmüller Interface GmbH & Co. KG**
Klingenbergstraße 26
D-32758 Detmold
Germany

www.weidmueller.com

## Accessori

### Elementi di codifica



La tecnica di collegamento a innesto per l'elettronica di potenza è ottimizzata per la moderna tecnica di azionamento, ad esempio avviatori, convertitori di frequenza e serviregolatori.
OMNIMATE Power fissa gli standard grazie all'elevata sicurezza e alle soluzioni innovative, quali copertura schermo innestabile, contatti di segnale integrati o azionamento monocomando.
Le 3 serie di prodotti offrono ulteriori vantaggi:
• Scalabilità orientata alle soluzioni applicative: dal compatto collegamento 4 mm² a 29 A (IEC) o 20 A (UL) al robusto collegamento 16 mm² a 76 A (IEC) o 54 A (UL)
• Impiego illimitato fino a 1000 V (IEC) o 600 V (UL)
• Svariate possibilità di fissaggio ottimizzate in funzione del tipo di applicazione
I nostri servizi:
Create i vostri connettori personalizzati con la massima semplicità grazie al configuratore di prodotti.

### Dati generali per l'ordinazione

| | | |
|---|---|---|
| Tipo | BV/SV 7.62HP KO | Versione |
| N. d'ordine | 1937590000 | Connettore per circuito stampato, Accessori, Elemento di codifica, |
| GTIN (EAN) | 4032248608881 | nero, Numero di poli: 1 |
| CPZ | 50 ST | |

### Impugnatura fermacavo



Per frequenti variazioni di carico: il "giunto rimorchio" per connettori.
Il pressacavo può fare di più che alleviare la tensione sui conduttori:
è sufficiente agganciare e
• legare a fasci i conduttori
• condurre i cavi
• utilizzare come ausilio di collegamento e scollegamento
Nessun tipo di danneggiamento nei punti di collegamento, cablaggio visibile e pulito e semplice utilizzo.
I vantaggi per l'utilizzatore: maggiore disponibilità dell'impianto grazie a collegamenti che possono sopportare carichi a lungo in un ambiente industriale con condizioni gravose, e maggiore comfort d'impiego.

### Dati generali per l'ordinazione

| | | |
|---|---|---|
| Tipo | BV/SV 7.62HP/02 ZE GR | Versione |
| N. d'ordine | 1937550000 | Connettore per circuito stampato, Accessori, Fermacavo, Grigio |
| GTIN (EAN) | 4032248608836 | chiaro, Numero di poli: 2 |
| CPZ | 50 ST | |