Foglio dati

KWN-M8/-4 90

Weidmüller Interface GmbH & Co. KG
Klingenbergstraße 26
D-32758 Detmold
Germany

www.weidmueller.com

L'uso di giunti isolati garantisce agli utilizzatori una qualità uniforme del collegamento elettrico nel lungo periodo.
• Ampia gamma di capicorda e connettori isolati e non
• Capicorda tubiformi conformi agli standard attuali del mercato (Euroserie)
• Capicorda a compressione secondo DIN 46235
• Capicorda in lamiera di metallo secondo DIN 46234
• Capicorda ad anello isolati secondo DIN 46237
• Capicorda a puntale isolati secondo DIN 46231

Dati generali per l'ordinazione

Versione	Spine piatte,4 mm²,4 mm² - 4 mm²
N. d'ordine	1495330000
Tipo	KWN-M8/-4 90
GTIN (EAN)	4050118305128
CPZ	100 Pieza

KWN-M8/-4 90

Weidmüller Interface GmbH & Co. KG
Klingenbergstraße 26
D-32758 Detmold
Germany

www.weidmueller.com

Dati tecnici

Omologazioni

ROHS	Conforme

Dimensioni e pesi

Peso netto	3 g

Conformità ambientale del prodotto

Stato conformità RoHS	Conforme senza esenzione
REACH SVHC	No SVHC superiori a 0,1 wt%

Dati tecnici

Versione	Serie Euro, 90°

Giunti

Sezione di collegamento cavo, max.	4 mm²	Sezione di collegamento cavo, min.	4 mm²
Sezione di collegamento cavo	4 mm²	Isolamento	non presente
Foro	M8	Colore d'identificazione	Nessuno
Diametro interno codolo (d1)	3 mm	Diametro esterno codolo (d3)	5 mm
Lunghezza codolo (a)	7 mm	Lunghezza collegamento (l)	14.5 mm
Diametro interno flangia (d2)	8.4 mm	Larghezza flangia (b)	14 mm

Classificazioni

ETIM 8.0	EC001051	ETIM 9.0	EC001051
ETIM 10.0	EC001051	ECLASS 14.0	27-40-02-05
ECLASS 15.0	27-40-02-05		

KWN-M8/-4 90

Weidmüller Interface GmbH & Co. KG
Klingenbergstraße 26
D-32758 Detmold
Germany

www.weidmueller.com

Disegni

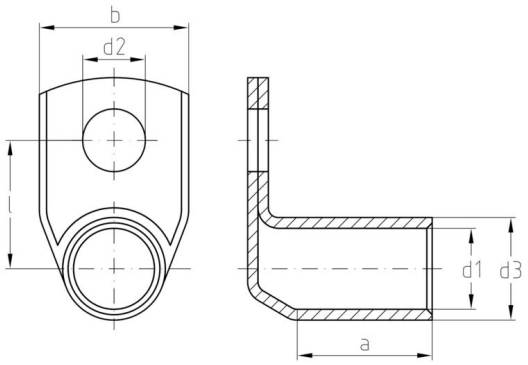

KWN-M8/-4 90

Weidmüller Interface GmbH & Co. KG
Klingenbergstraße 26
D-32758 Detmold
Germany

www.weidmueller.com

Accessori

Crimping tools

Pinze crimpatrici per giunti non isolati
capicorda prerullati, capicorda tubiformi, capicorda a puntale, giunti paralleli e in serie
- cricchetto di sicurezza per una crimpatura di qualità
- possibilità di sbloccaggio in caso di manovre errate

Dati generali per l'ordinazione

Tipo	HTN 21	Versione
N. d'ordine	9014610000	Utensile di compressione, Pinza crimpatrice per contatti, 0.5mm²,
GTIN (EAN)	4008190152734	6mm², Crimpatura dentellata
CPZ	1 ST	