Foglio dati

HDC 24B HP550 MPL3 TYP1

Weidmüller Interface GmbH & Co. KG
Klingenbergstraße 26
D-32758 Detmold
Germany

www.weidmueller.com

Gli accessori HighPower di Weidmüller integrano i giunti HighPower di RockStar® e ne migliorano la sicurezza, la stabilità e la facilità d'uso.
Coperture robuste, elementi di codifica precisi e componenti di fissaggio di alta qualità garantiscono collegamenti affidabili ad alta corrente, ideali per energia, guida e applicazioni industriali.

Dati generali per l'ordinazione

Versione	HDC - Connettore, Numero di poli: 3, Dimensioni di installazione: 8
N. d'ordine	1103720000
Tipo	HDC 24B HP550 MPL3 TYP1
GTIN (EAN)	4032248878031
CPZ	1 Pieza

HDC 24B HP550 MPL3 TYP1

Weidmüller Interface GmbH & Co. KG
Klingenbergstraße 26
D-32758 Detmold
Germany

www.weidmueller.com

Dati tecnici

Omologazioni

Omologazioni	CE
ROHS	Conforme

Dimensioni e pesi

Posizione verticale	46 mm	Altezza (pollici)	1.811 inch
Larghezza	42 mm	Larghezza (pollici)	1.6535 inch
Lunghezza	140 mm	Lunghezza (pollici)	5.5118 inch
Altezza di fissaggio	130 mm	Larghezza di fissaggio	32 mm
Peso netto	69.44 g		

Conformità ambientale del prodotto

Stato conformità RoHS	Conforme senza esenzione
REACH SVHC	No SVHC superiori a 0,1 wt%

Dati generali

Numero di poli	3	Dimensioni di installazione	8
Classe d'infiammabilità UL 94	None	Colori	grigio argento
Materiale di base	Acciaio, inossidabile	Serie	HighPower
Esente da alogeni	false	BG	8

Dati generali

Colori	grigio argento	Materiale di base	Acciaio, inossidabile
Serie	HighPower		

Nota importante

Informazioni sul prodotto	A seconda del funzionamento desiderato, le tensioni generate internamente possono sovrapporre la tensione di lavoro e contenere picchi corrispondenti. È indispensabile garantire che tali tensioni di picco non superino la tensione nominale. Per applicazioni al di fuori di queste specifiche, non esitate a contattarci.

Classificazioni

ETIM 8.0	EC002943	ETIM 9.0	EC002943
ETIM 10.0	EC002943	ECLASS 14.0	27-44-02-06
ECLASS 15.0	27-44-02-06		

HDC 24B HP550 MPL3 TYP1

Weidmüller Interface GmbH & Co. KG
Klingenbergstraße 26
D-32758 Detmold
Germany

www.weidmueller.com

Disegni
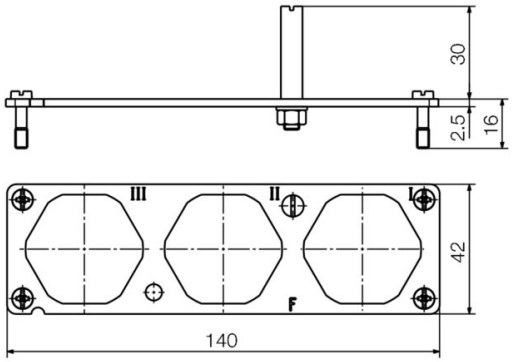
Disegno