Adatlap

# SAI-04D-VPFC-4A-M12L-PNP-10U08

**Weidmüller Interface GmbH & Co. KG**
Klingenbergstraße 26
D-32758 Detmold
Germany

www.weidmueller.com



Az M12 elosztók különböző változatokban kaphatók. A 4, 6 vagy 8 M12 csatlakozóhely 4- vagy 5-pólusos kialakítású. A csoportkimenet fix kábeles kialakítású, kupakos változat felhasználói, vagy M23 csatlakoztatáshoz Különleges változatok is kaphatók. Például, kínálunk1-1 elosztót bármilyen csatlakozástípushoz, vagy Ex Zone 1 robbanásveszélyes területre engedélyezett elosztókat is.

## Általános rendelési adatok

| | |
|---|---|
| Változat | Fix kábeles változat, M12, 30 V, A kódolású, LED: Igen, LED iniciátor: Igen, Huzalozás típus: PNP, 10 m |
| Rendelési szám | 9456200000 |
| Típus | SAI-04D-VPFC-4A-M12L-PNP-10U08 |
| GTIN (EAN) | 4008190304195 |
| Qty. | 1 Darab |

# Adatlap

## SAI-04D-VPFC-4A-M12L-PNP-10U08

**Weidmüller Interface GmbH & Co. KG**
Klingenbergstraße 26
D-32758 Detmold
Germany

www.weidmueller.com

# Műszaki adatok

### Tanúsítványok

| | |
|---|---|
| Jóváhagyások |  |
| ROHS | Megfelel |
| UL File Number Search | UL weboldal |
| Tanúsítvány száma (cURus) | E141197 |

### Méretek és tömegek

| | | | |
|---|---|---|---|
| Mélység | 102 mm | Mélység (coll) | 4.0157 inch |
| Magasság | 25 mm | Magasság (coll) | 0.9842 inch |
| Szélesség | 60 mm | Szélesség (coll) | 2.3622 inch |
| Nettó tömeg | 804.32 g | | |

### Hőmérsékletek

| | |
|---|---|
| Üzemi hőmérséklet | -20 - 80°C |

### Termékek környezetvédelmi megfelelősége

| | |
|---|---|
| RoHS megfelelőségi állapot | Megfelel, kivétel nélkül |
| REACH SVHC | Nincs 0,1 tömeg% feletti SVHC |

### Connection data

| | | | |
|---|---|---|---|
| Köpeny csupaszolási hossza | 100 mm | Elosztó kimenet | Fix kábeles változat |

### Electrical data

| | | | |
|---|---|---|---|
| Névleges feszültség, min. | 10 V | Névleges feszültség, max. | 30 V |
| Vizsgálati feszültség | 1 kV | Max. áramtovábbítási kapacitás kártyahelyenként | 4 A |
| Teljes áram | 9 A | Áram/jel | 2 A |
| Elektromos szigetelés lehetséges | Nem | Szigetelési ellenállás | 109 Ω |

### General technical data

| | | | |
|---|---|---|---|
| Védelmi osztály | IP68 | Plug-in állomás kódolás | A kódolású |
| Pólusszám | 4 | Érintkező aljzatok száma | 4 |
| Csatlakozási menet | M12 | Szennyezés súlyossága | 3 |
| Viselkedés tűzben | V-0 | Dugaszolási ciklusok | ≤ 50 |
| LED | Igen | LED iniciátor | Igen |
| LED-szín a működés jelzéséhez | zöld | LED szín az I/O működéshez | sárga |

### Material data

| | | | |
|---|---|---|---|
| Ház fő anyaga | Pocan | Elosztó anyaga | Műanyag |
| Ház színe | szürke, RAL 7032 | Fedél tömítőanyaga | Viton |
| Csavaros aljzat | Nikkelezett CuZn | Érintkező anyaga | CuZn |
| Érintkező felület | Aranyozott | Érintkezőtartó anyaga | PBT (UL 94 V0) |

# Adatlap

## SAI-04D-VPFC-4A-M12L-PNP-10U08

**Weidmüller Interface GmbH & Co. KG**
Klingenbergstraße 26
D-32758 Detmold
Germany

www.weidmueller.com

# Műszaki adatok

### Technical data cable

| | | | |
|---|---|---|---|
| Pólusszám | 4 | Köpeny színe | fekete |
| Külső átmérő | 7.5 mm | árnyékolt | Nem |
| Halogén | Nem | Hajlítási sugár, min., mozgó | 10 x kábelátmérő |
| Hajlítási ciklusok | 2 millió | Vezeték keresztmetszet (nyomtatás/ online) | 16 x 0,34 mm² + 3 x 1,0 mm² |
| Köpeny anyaga | PUR | Színkód gyűrű | Fehér, Szürke, Zöld, Sárga, Kék, Barna, Zöld / sárga |
| Kábelhossz | 10 m | A következő kábeltartókhoz: | Igen |

### Besorolások

| | | | |
|---|---|---|---|
| ETIM 8.0 | EC002585 | ETIM 9.0 | EC002585 |
| ETIM 10.0 | EC002585 | ECLASS 14.0 | 27-44-01-08 |
| ECLASS 15.0 | 27-44-01-08 | | |

# SAI-04D-VPFC-4A-M12L-PNP-10U08

**Weidmüller Interface GmbH & Co. KG**
Klingenbergstraße 26
D-32758 Detmold
Germany

www.weidmueller.com

## Rajzok

### Méretrajz

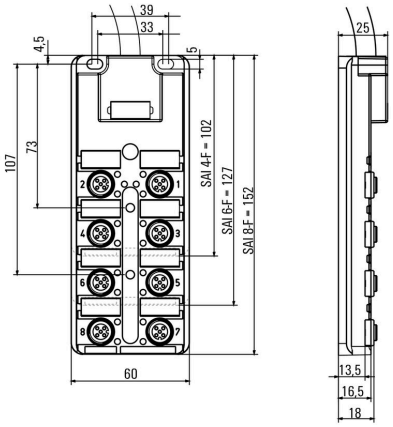


### Kapcsolási rajz

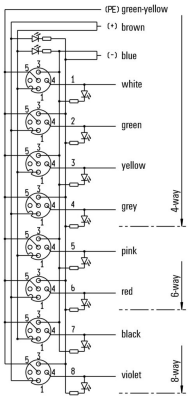

# SAI-04D-VPFC-4A-M12L-PNP-10U08

**Weidmüller Interface GmbH & Co. KG**
Klingenbergstraße 26
D-32758 Detmold
Germany

www.weidmueller.com

## Tartozékok

### M12



A védősapkák védik a nem hozzárendelt dugaszolható állomásokat a külső befolyásoktól.

#### Általános rendelési adatok

| | | |
|---|---|---|
| Típus | SAI-SK-M12 | Változat |
| Rendelési szám | 9456050000 | Védett részegységek, Védőkupak |
| GTIN (EAN) | 4008190304058 | |
| Qty. | 30 ST | |

### Screwty ® tömszelence szerszám nyomaték funkcióval



Az ideális eszköz mindenféle alkalmazáshoz
A Screwty® az ideális, általános célú szerszám minden általánosan használt szenzor- és aktuátorkábel megszorításához. A Screwty® használatával még a nehezen hozzáférhető kerek csatlakozódugaszok is kezelhetők. A csatlakozókat különösebb erőkifejtés nélkül, egyszerű forgató mozdulattal lehet megszorítani vagy kilazítani. A Screwty® egyedülálló és általános megoldás, mivel más gyártók legtöbb (több mint 90%) kábeléhez és csatlakozójához is használható. A Screwty® egy nyélből és egy hagyományos 1/4"-os adapterből áll. Ezért minden mérethez használható: M12 és M8 kerek csatlakozó, M12F és M8F egyedi igényekre szabható dugaszok és aljzatok, valamint minden M23 dugasz és aljzat.

#### Általános rendelési adatok

| | | |
|---|---|---|
| Típus | SCREWTY SET -DM | Változat |
| Rendelési szám | 1920000000 | Tömszelence szerszám M8-as, M12-es vezetékekhez és csatlakozókhoz |
| GTIN (EAN) | 4032248436859 | |
| Qty. | 1 ST | |

# SAI-04D-VPFC-4A-M12L-PNP-10U08

**Weidmüller Interface GmbH & Co. KG**
Klingenbergstraße 26
D-32758 Detmold
Germany

www.weidmueller.com

## Tartozékok

### Üres

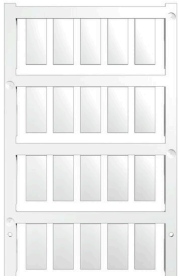

Az ESG a bevált és tesztelt MultiCard formátumú jelölő számos ismert elektromos készülékhez. Az eredmény egy kiváló minőségű, kontrasztos készülékjelölő.
A Siemens, az ABB, a Beckhoff és számos más gyártó készülékeihez különböző típusok kaphatók.
Az előnyök áttekintése:

- általános célú címkék; öntapadós vagy felpattintható címkék, típustól függően,
- illesztett készülékekhez, pl. kismegszakítókhoz címkesínre pattintható ESG jelölőket szállítunk.
- Egyedi lézer-minőségű nyomtatás a műszaki jellemzőknek megfelelően

Egyedi nyomtatáshoz: Kérjük, küldje el az M-Print PRO vagy M-Print PRO Online (telepítés nélkül) jelölőszoftverünk fájlját a címkézési előírásokkal.

### Általános rendelési adatok

| | | |
|---|---|---|
| Típus | ESG 9/20 MC NE WS | Változat |
| Rendelési szám | 1609940000 | ESG, Készülékjelölők x 20 mm, PA 66, Szín: fehér, dugaszolható |
| GTIN (EAN) | 4008190203528 | |
| Qty. | 200 ST | |