Adatlap

FBCON SS CG/M12 1WAY

Weidmüller Interface GmbH & Co. KG
Klingenbergstraße 26
D-32758 Detmold
Germany

www.weidmueller.com

A termék most csak Brazíliában kapható, Kizárólag tájékoztató jellegű adatlap

A standard ipari alkalmazásokhoz (nem veszélyes területek), a PROFIBUS PA összekötő dobozok és határolók 1 utas, 2 utas, 4 utas és 8 utas elosztóként is elérhetőek.
Az FBCon határolók kialakításuk révén alkalmasak a csatlakoztatott terepi eszközök túlfeszültség és rövidzárlat elleni védelmére. Feszültséghatároló védőelemként tompító diódákat lehet használni. Az integrált áramhatárolónak köszönhetően a szegmens a csomóponti kábelnél is védelmet élvez a rövidzárlattal szemben.
Az EMC tömszelencék, az IP66 védelmi osztály és a széles üzemi hőmérséklet-tartomány biztonságos védelmet nyújt a zord körülmények között működő csatlakozásai számára.
Működés

- Elektromágneses zavarvédelemmel rendelkező tömszelencék a fővonali és a csomóponti kábelhez
- M12 csatlakozó csomóponti kábelhez
- Külső földelőcsavar
- Nyomáskiegyenlítő elem
- IP66 védelmi osztály
- Alumínium és rozsdamentes acél változatok
- Profibus PA/Foundation Fieldbus kompatibilis

Megjegyzés: Az alumínium házzal és/vagy M12 csatlakozásokkal rendelkező FBCon termékek használata nem javasolt erősen sós környezetben.

Általános rendelési adatok

Változat	Standard elosztó sínkivezetéssel (aktív), 1-es elosztó, IP66, Leágazó vezeték M12
Rendelési szám	8726020000
Típus	FBCON SS CG/M12 1WAY
GTIN (EAN)	4032248398522
Qty.	1 Darab
Szállítás állapota	Kifutott
Utolsó rendelési dátum	2020-10-30T00:00:00+01:00
Alternatív termék	FBCON SS CG 1WAY

FBCON SS CG/M12 1WAY

Weidmüller Interface GmbH & Co. KG
Klingenbergstraße 26
D-32758 Detmold
Germany

www.weidmueller.com

Műszaki adatok

Tanúsítványok

ROHS	Megfelel

Méretek és tömegek

Magasság	36 mm	Magasság (coll)	1.4173 inch
Szélesség	58 mm	Szélesség (coll)	2.2835 inch
Hossz	64 mm	Hossz, inch	2.5197 inch
Nettó tömeg	456 g		

Hőmérsékletek

Tárolási hőmérséklet	-40 °C...80 °C	Üzemi hőmérséklet	-40 °C...80 °C

Termékek környezetvédelmi megfelelősége

RoHS megfelelőségi állapot	Megfelel
REACH SVHC	Lead 7439-92-1
SCIP	3a5f5913-76fc-4ff5-8563-4463f80bbe02

Műszaki adatok

Tömszelencék	Rozsdamentes acél kábel-tömszelence	Csatlakozás típusa PE	M12 fővezeték
Elosztás típusa	1-es elosztó	Ház kivitele	Nyomáskiegyenlítő elemmel
Ház fő anyaga	Nemesacél, rozsdamentes	Kábelbevezetés	Leágazó vezeték M12
Felszerelés típusa	Felületre szerelt	Védelmi osztály	IP66
Buszrendszer	Profibus-PA, Foundation Fieldbus		

Besorolások

ETIM 8.0	EC001604	ETIM 9.0	EC001604
ETIM 10.0	EC001604	ECLASS 14.0	27-44-01-11
ECLASS 15.0	27-44-01-11		

FBCON SS CG/M12 1WAY

Weidmüller Interface GmbH & Co. KG
Klingenbergstraße 26
D-32758 Detmold
Germany

www.weidmueller.com

Rajzok

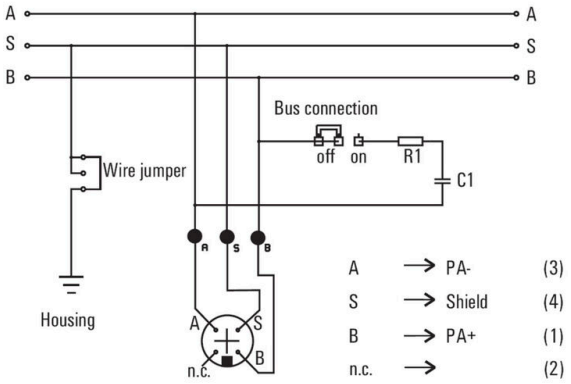

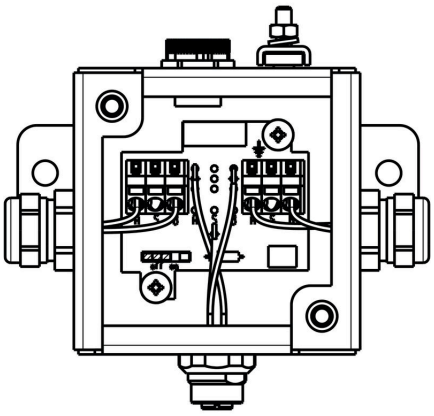

Weidmüller Interface GmbH & Co. KG
Klingenbergstraße 26
D-32758 Detmold
Germany

www.weidmueller.com

Tartozékok

Sárgaréz záródugók, kerekfejű, IND

A számos alkalmazáshoz használható tömszelencék mellett a termékválasztékban megtalálhatók dugaszok, nyomáskiegyenlítő elemek, adapterek és a megfelelő tartozékok, mint pl. a záróanyák, tömítőgyűrűk, lapos alátétek és földelő gyűrűk.

Általános rendelési adatok

Típus	VP 9-MS65	Változat
Rendelési szám	0294700000	VPMS (sárgaréz záródugó), Záródugók, zárt állapotban, PG 9, 5 mm, Sárgaréz, nikkelezett
GTIN (EAN)	4008190005887	
Qty.	100 ST	

IP68 verzió

A készülékházak bőséges választéka mellett a Weidmüller többféle tömszelencét kínál számos alkalmazáshoz.
A sárgarézből, műanyagból és rozsdamentes acélból készült tömszelencék megfelelnek a különféle IP védettségi osztály előírásainak, hogy mindenféle ipari készülékházhoz használhatók legyenek.
A tömszelence és az alkalmazás sorozatától függően a tömszelencék tanúsítva és tesztelve vannak a VDE, UL, UR, cULus, DNV GL vagy EN 45545 szabvány előírásainak megfelelően.

Általános rendelési adatok

Típus	VG 9-MS68	Változat
Rendelési szám	1569070000	VG MS (standard sárgaréz tömszelence), Tömszelencék, egyenes, PG 9, 6 mm, OD min. 4 - OD max. 8 mm, IP54, IP66, IP67, IP68 - 5 bar (30 min.), IP69K, Sárgaréz, nikkelezett
GTIN (EAN)	4008190116262	
Qty.	50 ST	

Neoprén lapos tömítés - GWDR NP

A számos alkalmazáshoz használható tömszelencék mellett a termékválasztékban megtalálhatók dugaszok, nyomáskiegyenlítő elemek, adapterek és a megfelelő tartozékok, mint pl. a záróanyák, tömítőgyűrűk, lapos alátétek és földelő gyűrűk.

FBCON SS CG/M12 1WAY

Weidmüller Interface GmbH & Co. KG
Klingenbergstraße 26
D-32758 Detmold
Germany

www.weidmueller.com

Tartozékok

Általános rendelési adatok

Típus	GWDR PG9-NP	Változat
Rendelési szám	1719550000	GWDR NP (lapos tömítés - neoprén), Tömítőgyűrű, PG 9, Neoprén
GTIN (EAN)	4008190352813	
Qty.	100 ST	

IP68 verzió

A készülékházak bőséges választéka mellett a Weidmüller többféle tömszelencét kínál számos alkalmazáshoz.
A sárgarézből, műanyagból és rozsdamentes acélból készült tömszelencék megfelelnek a különféle IP védettségi osztály előírásainak, hogy mindenféle ipari készülékházhoz használhatók legyenek.
A tömszelence és az alkalmazás sorozatától függően a tömszelencék tanúsítva és tesztelve vannak a VDE, UL, UR, cULus, DNV GL vagy EN 45545 szabvány előírásainak megfelelően.

Általános rendelési adatok

Típus	VG M16 - MS 68	Változat
Rendelési szám	1772210000	VG MS (standard sárgaréz tömszelence), Tömszelencék, egyenes, M 16, 7 mm, OD min. 4 - OD max. 8 mm, IP54, IP66, IP67, IP68 - 5 bar (30 min.), IP69K, Sárgaréz, nikkelezett
GTIN (EAN)	4032248129867	
Qty.	50 ST	

M12

A védősapkák védik a nem hozzárendelt dugaszolható állomásokat a külső befolyásoktól.

Általános rendelési adatok

Típus	SAI-SK-M12	Változat
Rendelési szám	9456050000	Védett részegységek, Védőkupak
GTIN (EAN)	4008190304058	
Qty.	30 ST	

FBCON SS CG/M12 1WAY

Weidmüller Interface GmbH & Co. KG
Klingenbergstraße 26
D-32758 Detmold
Germany

www.weidmueller.com

Tartozékok

PVC/PE fekete (FBC)

Két I/O slave készülék, vagy a vezérlő és egy I/O előfizető közötti összeköttetés létrehozásának legmegbízhatóbb módja a konfekcionált kábelek használata. A kábelválaszték: PROFIBUS, CANopen, DeviceNetTM, EtherCAT és Ethernet.

Általános rendelési adatok

Típus	FBC PA M12 M 2M	Változat
Rendelési szám	1785120200	Buszvezeték, Egyik oldalon szabad vég, M12, Pólusszám: 2, 2 m, tű, egyenes, árnyékolt: Igen, LED: Nem, Köpeny anyaga: PVC, Halogén:
GTIN (EAN)	4032248194803	Igen
Qty.	1 ST	