Adatlap

# SPE P20 R1H 2.1 6 YG/YG RL

**Weidmüller Interface GmbH & Co. KG**
Klingenbergstraße 26
D-32758 Detmold
Germany

www.weidmueller.com




Single Pair Ethernet
by Weidmüller.

Egyérpáras Ethernet PCB-aljzatok
Az egyérpáras Ethernet egy olyan technológia, amely az adatok és a tápellátás továbbításához mindössze egyetlen pár vezetéket használ.
Eredményként az SPE lesz a kívánt hálózat terepszinten és azon túl is.
Az egyérpáras ETHERNET előnyei:

- Konzisztens: Az egyérpáras Ethernet segítségével uniformizálható az Ethernet-alapú kommunikáció az érzékelőktől a felhőig
- Időtálló: kulcsfontosságú technológia az Industry 4.0 és IoT területén
- Flexibilis: az akár 1000 m hatótávolság és az akár 1 Gbps átviteli sebesség lehetővé teszi az alkalmazások közötti használatot
- Innovatív: könnyebb, kisebb helyigény és egyszerűbb felszerelés

## Általános rendelési adatok

| | |
|---|---|
| Változat | NYÁK dugaszoló csatlakozó, SPE (Single Pair Ethernet), Rápattintható peremes aljzat, THT/THR-forrasztott csatlakozással, 1.80 mm, Pólusszám: 2, 90°, Forrasztótüske hossza (l): 2.1 mm, Ni/Au, fekete, Tekercs |
| Rendelési szám | 3234510000 |
| Típus | SPE P20 R1H 2.1 6 YG/YG RL |
| GTIN (EAN) | 4069166023052 |
| Qty. | 100 Darab |
| Csomagolás | Tekercs |

# Adatlap

## SPE P20 R1H 2.1 6 YG/YG RL

**Weidmüller Interface GmbH & Co. KG**
Klingenbergstraße 26
D-32758 Detmold
Germany

www.weidmueller.com

# Műszaki adatok

### Méretek és tömegek

| | | | |
|---|---|---|---|
| Mélység | 21.5 mm | Mélység (coll) | 0.8465 inch |
| Magasság | 12.35 mm | Magasság (coll) | 0.4862 inch |
| Legalacsonyabb változat magassága | 9.95 mm | Szélesség | 9 mm |
| Szélesség (coll) | 0.3543 inch | Nettó tömeg | 1.64 g |

### Hőmérsékletek

| | |
|---|---|
| Telepítési hőmérséklet | -40 °C ... 85 °C |

### Electrical properties

| | | | |
|---|---|---|---|
| Átütési szilárdság, érintkező / árnyékolás | 2250 V DC | Átütési szilárdság, érintkező / érintkező | 1000 V DC |
| Szigetelési ellenállás | ≥ 500 MΩ | Névleges feszültség | 72 V |
| PoE / PoE+ | PoDL, az IEEE 802.3bu / cg szabványnak megfelelő | | |

### Standards

| | |
|---|---|
| Csatlakozó, standard | IEC 63171-7 ED2 |

### Anyagjellemzők

| | | | |
|---|---|---|---|
| Szigetelőanyag | PA 9T | Szín | fekete |
| Színskála (hasonló) | RAL 9011 | Szigetelési ellenállás | ≥ 500 MΩ |
| Moisture Level (MSL) | 1 | UL 94 éghetőségi osztály | V-0 |
| Érintkező alapanyaga | CuMg | Érintkező anyaga | Cu-ötvözet |
| Érintkező felület | Ni/Au | Forrasztott csatlakozás rétegszerkezete | 2...4 µm Ni / ≥ 0.25 µm Au |
| Tárolási hőmérséklet, min. | -40 °C | Tárolási hőmérséklet, max. | 85 °C |
| Üzemi hőmérséklet, min. | -40 °C | Üzemi hőmérséklet, max. | 85 °C |

### Csomagolás

| | | | |
|---|---|---|---|
| Csomagolás | Tekercs | VPE hosszúság | 5.00 mm |
| VPE szélesség | 4.00 mm | VPE magasság | 3.00 mm |

### Rendszerspecifikációk

| | | | |
|---|---|---|---|
| Pólusszám | 2 | LED | Igen |
| Forrasztótüske hossza (l) | 2.1 mm | Felszerelés NYÁK-ra | THT/THR-forrasztott csatlakozással |
| Raszter inch-ben (P) | 0.071 " | Árnyékoló anyag | CuSn |
| Árnyékolás | Igen | Oldalsó kivezetés, jellemzők | Rápattintható peremes aljzat |
| Átviteli sebesség | 10/100/1000 MBit/s | Forrasztótüskék száma pólusonként | 1 |
| Csatlakozás típusa | Forrasztott csatlakozás | Kategória | CAT B (ISO/IEC 63171) |
| Termékcsalád | OMNIMATE Data – Egyérpáras Ethernet | Raszter mm-ben (P) | 1.80 mm |
| Védelmi osztály | IP20 | Dugaszolási ciklusok | 750 |
| Típus | Aljzatos csatlakozó | Kimenő könyök | 90° |
| Árnyékolás felülete | ónozott | Colour of right LED | Zöld / sárga |
| Shield tabs | none | Teljesítménykategória | CAT B (ISO/IEC 63171) 10/100/1000 MBit/s |
| Forrasztási eljárás | Reflow forrasztás, Kézi forrasztás, Hullámforrasztás | Retesz opció | top |
| Forrasztótüske méretei | Nyolcszögletű | Colour of left LED | Zöld / sárga |

# Adatlap

## SPE P20 R1H 2.1 6 YG/YG RL

**Weidmüller Interface GmbH & Co. KG**
Klingenbergstraße 26
D-32758 Detmold
Germany

www.weidmueller.com

# Műszaki adatok

### Fontos megjegyzés

| |
|---|
| Megjegyzések |

### Besorolások

| | | | |
|---|---|---|---|
| ETIM 8.0 | EC002637 | ETIM 9.0 | EC002637 |
| ETIM 10.0 | EC002637 | ECLASS 14.0 | 27-46-02-01 |
| ECLASS 15.0 | 27-46-02-01 | | |

# SPE P20 R1H 2.1 6 YG/YG RL

**Weidmüller Interface GmbH & Co. KG**
Klingenbergstraße 26
D-32758 Detmold
Germany

www.weidmueller.com

## Rajzok

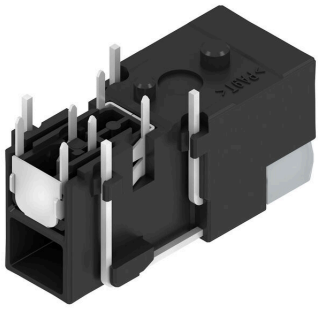

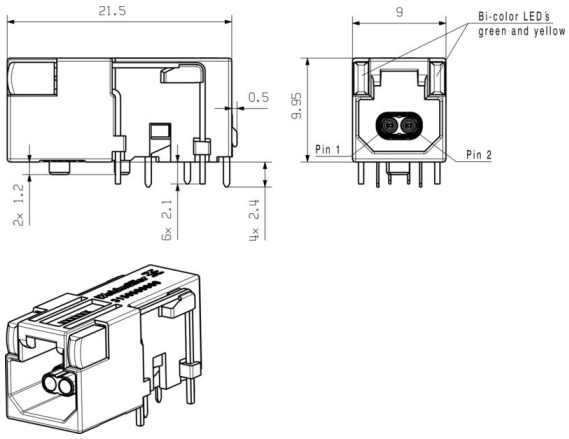


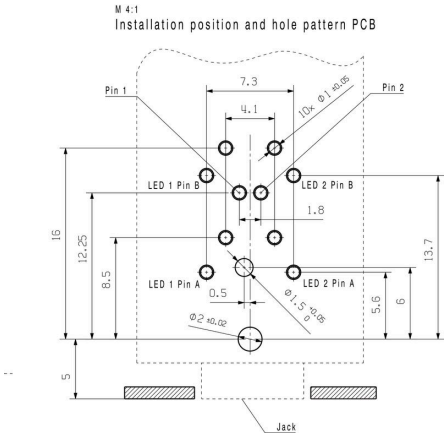


## A termék előnyei

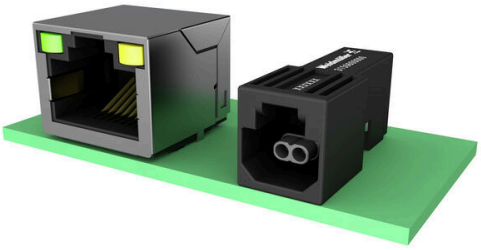

## A termék előnyei



# Adatlap

## SPE P20 R1H 2.1 6 YG/YG RL

**Weidmüller Interface GmbH & Co. KG**
Klingenbergstraße 26
D-32758 Detmold
Germany

www.weidmueller.com

## Ellendarab

### Külön eszköznélküli Ethernet párosítás




Az egyérpáras Ethernet egy olyan technológia, amely az adatok és a tápellátás továbbításához mindössze egyetlen pár vezetéket használ.
Eredményként az SPE lesz a kívánt hálózat terepszinten és azon túl is.Az egyérpáras Ethernet előnyei

- Konzisztens: Az egyérpáras Ethernet segítségével uniformizálható az Ethernet-alapú kommunikáció az érzékelőktől a felhőig
- Időtálló: kulcsfontosságú technológia az Industry 4.0 és IoT területén
- Flexibilis: az akár 1000 m hatótávolság és az akár 1 Gbps átviteli sebesség lehetővé teszi az alkalmazások közötti használatot
- Innovatív: könnyebb, kisebb helyigény és egyszerűbb felszerelés

### Általános rendelési adatok

| | | |
|---|---|---|
| Típus | IE-PS-SP0-S-FH-2-180 | Változat |
| Rendelési szám | 3150000000 | |
| GTIN (EAN) | 4099987605045 | |
| Qty. | 1 ST | |