Adatlap

SPE P20 R1H 2.1 6 N/N RL

Weidmüller Interface GmbH & Co. KG
Klingenbergstraße 26
D-32758 Detmold
Germany

www.weidmueller.com



Egyérpáras Ethernet PCB-aljzatok
Az egyérpáras Ethernet egy olyan technológia, amely az adatok és a tápellátás továbbításához mindössze egyetlen pár vezetéket használ.
Eredményként az SPE lesz a kívánt hálózat terepszinten és azon túl is.
Az egyérpáras ETHERNET előnyei:

- Konzisztens: Az egyérpáras Ethernet segítségével uniformizálható az Ethernet-alapú kommunikáció az érzékelőktől a felhőig
- Időtálló: kulcsfontosságú technológia az Industry 4.0 és IoT területén
- Flexibilis: az akár 1000 m hatótávolság és az akár 1 Gbps átviteli sebesség lehetővé teszi az alkalmazások közötti használatot
- Innovatív: könnyebb, kisebb helyigény és egyszerűbb felszerelés

Általános rendelési adatok

Változat	NYÁK dugaszoló csatlakozó, SPE (Single Pair Ethernet), Rápattintható peremes aljzat, THT/THR-forrasztott csatlakozással, 1.80 mm, Pólusszám: 2, 90°, Forrasztótüske hossza (l): 2.1 mm, Ni/Au, fekete, Tekercs
Rendelési szám	3234500000
Típus	SPE P20 R1H 2.1 6 N/N RL
GTIN (EAN)	4069166023045
Qty.	100 Darab
Csomagolás	Tekercs

Adatlap

SPE P20 R1H 2.1 6 N/N RL

Weidmüller Interface GmbH & Co. KG
Klingenbergstraße 26
D-32758 Detmold
Germany

www.weidmueller.com

Műszaki adatok

Méretek és tömegek

Mélység	21.5 mm	Mélység (coll)	0.8465 inch
Magasság	12.35 mm	Magasság (coll)	0.4862 inch
Legalacsonyabb változat magassága	9.95 mm	Szélesség	9 mm
Szélesség (coll)	0.3543 inch	Nettó tömeg	1.44 g

Hőmérsékletek

Telepítési hőmérséklet	-40 °C ... 85 °C

Electrical properties

Átütési szilárdság, érintkező / árnyékolás	2250 V DC	Átütési szilárdság, érintkező / érintkező	1000 V DC
Szigetelési ellenállás	≥ 500 MΩ	Névleges feszültség	72 V
PoE / PoE+	PoDL, az IEEE 802.3bu / cg szabványnak megfelelő		

Standards

Csatlakozó, standard	IEC 63171-7 ED2

Anyagjellemzők

Szigetelőanyag	LCP, PA 9T	Szín	fekete
Színskála (hasonló)	RAL 9011	Szigetelési ellenállás	≥ 500 MΩ
Moisture Level (MSL)	1	UL 94 éghetőségi osztály	V-0
Érintkező alapanyaga	CuMg	Érintkező anyaga	Cu-ötvözet
Érintkező felület	Ni/Au	Forrasztott csatlakozás rétegszerkezete	2...4 µm Ni / ≥ 0.25 µm Au
Dugaszolható csatlakozás rétegszerkezete	2...4 µm Ni / ≥ 0.25 µm Au	Tárolási hőmérséklet, min.	-40 °C
Tárolási hőmérséklet, max.	85 °C	Üzemi hőmérséklet, min.	-40 °C
Üzemi hőmérséklet, max.	85 °C		

Csomagolás

Csomagolás	Tekercs	VPE hosszúság	5.00 mm
VPE szélesség	4.00 mm	VPE magasság	3.00 mm

Rendszerspecifikációk

Pólusszám	2	LED	Nem
Forrasztótüske hossza (l)	2.1 mm	Felszerelés NYÁK-ra	THT/THR-forrasztott csatlakozással
Raszter inch-ben (P)	0.071 "	Árnyékoló anyag	CuSn
Árnyékolás	Igen	Oldalsó kivezetés, jellemzők	Rápattintható peremes aljzat
Átviteli sebesség	10/100 MBit/s, 1000 Mbit/s, 10/100/1000 MBit/s	Csatlakozás típusa	Forrasztott csatlakozás
Kategória	CAT B (ISO/IEC 63171)	Termékcsalád	OMNIMATE Data – Egyérpáras Ethernet
Raszter mm-ben (P)	1.80 mm	Védelmi osztály	IP20
Dugaszolási ciklusok	750	Kimenő könyök	90°
Árnyékolás felülete	ónozott	Teljesítménykategória	CAT B (ISO/IEC 63171) 10/100 MBit/s, 1000

SPE P20 R1H 2.1 6 N/N RL

Weidmüller Interface GmbH & Co. KG
Klingenbergstraße 26
D-32758 Detmold
Germany

www.weidmueller.com

Műszaki adatok

			MBit/s, 10/100/1000 MBit/s
Forrasztási eljárás	Reflow forrasztás, Kézi forrasztás, Hullámforrasztás	Retesz opció	top
Forrasztótüske méretei	Nyolcszögletű		

Fontos megjegyzés

Megjegyzések

Besorolások

ETIM 8.0	EC002637	ETIM 9.0	EC002637
ETIM 10.0	EC002637	ECLASS 14.0	27-46-02-01
ECLASS 15.0	27-46-02-01		

SPE P20 R1H 2.1 6 N/N RL

Weidmüller Interface GmbH & Co. KG
Klingenbergstraße 26
D-32758 Detmold
Germany

www.weidmueller.com

Rajzok

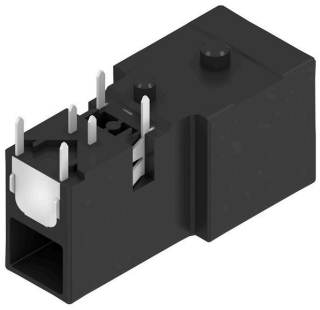

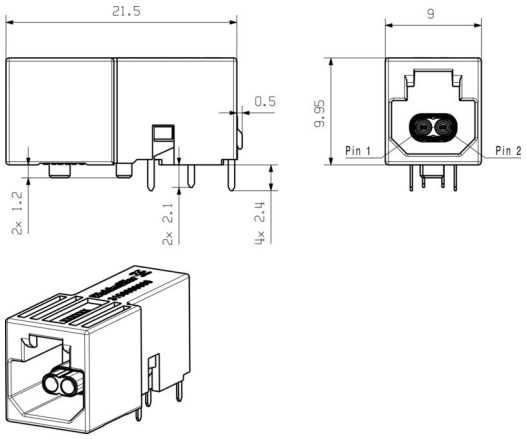

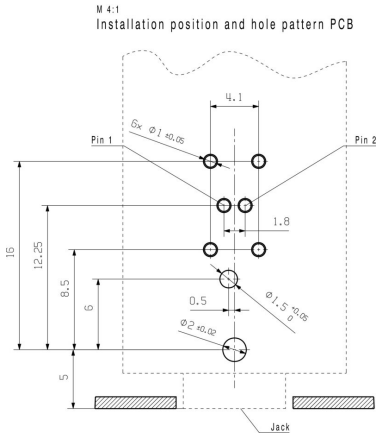

A termék előnyei

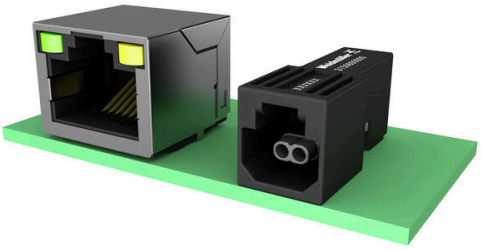

A termék előnyei



Adatlap

SPE P20 R1H 2.1 6 N/N RL

Weidmüller Interface GmbH & Co. KG
Klingenbergstraße 26
D-32758 Detmold
Germany

www.weidmueller.com

Ellendarab

Külön eszköznélküli Ethernet párosítás



Az egyérpáras Ethernet egy olyan technológia, amely az adatok és a tápellátás továbbításához mindössze egyetlen pár vezetéket használ.
Eredményként az SPE lesz a kívánt hálózat terepszinten és azon túl is.Az egyérpáras Ethernet előnyei

- Konzisztens: Az egyérpáras Ethernet segítségével uniformizálható az Ethernet-alapú kommunikáció az érzékelőktől a felhőig
- Időtálló: kulcsfontosságú technológia az Industry 4.0 és IoT területén
- Flexibilis: az akár 1000 m hatótávolság és az akár 1 Gbps átviteli sebesség lehetővé teszi az alkalmazások közötti használatot
- Innovatív: könnyebb, kisebb helyigény és egyszerűbb felszerelés

Általános rendelési adatok

Típus	IE-PS-SP0-S-FH-2-180	Változat
Rendelési szám	3150000000	
GTIN (EAN)	4099987605045	
Qty.	1 ST	