Adatlap

SPE P20 R1H 2.1 6 YG/YG TU

Weidmüller Interface GmbH & Co. KG
Klingenbergstraße 26
D-32758 Detmold
Germany

www.weidmueller.com



Single Pair Ethernet
by Weidmüller.

Egyérpáras Ethernet PCB-aljzatok
Az egyérpáras Ethernet egy olyan technológia, amely az adatok és a tápellátás továbbításához mindössze egyetlen pár vezetéket használ.
Eredményként az SPE lesz a kívánt hálózat terepszinten és azon túl is.
Az egyérpáras ETHERNET előnyei:

- Konzisztens: Az egyérpáras Ethernet segítségével uniformizálható az Ethernet-alapú kommunikáció az érzékelőktől a felhőig
- Időtálló: kulcsfontosságú technológia az Industry 4.0 és IoT területén
- Flexibilis: az akár 1000 m hatótávolság és az akár 1 Gbps átviteli sebesség lehetővé teszi az alkalmazások közötti használatot
- Innovatív: könnyebb, kisebb helyigény és egyszerűbb felszerelés

Általános rendelési adatok

Változat	NYÁK dugaszoló csatlakozó, SPE (Single Pair Ethernet), Rápattintható peremes aljzat, THT/THR-forrasztott csatlakozással, 1.80 mm, Pólusszám: 2, 90°, Forrasztótüske hossza (l): 2.1 mm, Ni/Au, fekete, Tube
Rendelési szám	3150590000
Típus	SPE P20 R1H 2.1 6 YG/YG TU
GTIN (EAN)	4099987609883
Qty.	62 Darab
Csomagolás	Tube

Adatlap

SPE P20 R1H 2.1 6 YG/YG TU

Weidmüller Interface GmbH & Co. KG
Klingenbergstraße 26
D-32758 Detmold
Germany

www.weidmueller.com

Műszaki adatok

Méretek és tömegek

Mélység	21.5 mm	Mélység (coll)	0.8465 inch
Magasság	12.35 mm	Magasság (coll)	0.4862 inch
Legalacsonyabb változat magassága	9.95 mm	Szélesség	9 mm
Szélesség (coll)	0.3543 inch	Nettó tömeg	1.64 g

Hőmérsékletek

Telepítési hőmérséklet	-40 °C ... 85 °C

Termékek környezetvédelmi megfelelősége

RoHS megfelelőségi állapot	Megfelel, kivétel nélkül
REACH SVHC	Nincs 0,1 tömeg% feletti SVHC

Electrical properties

Átütési szilárdság, érintkező / árnyékolás	2250 V DC	Átütési szilárdság, érintkező / érintkező	1000 V DC
Szigetelési ellenállás	≥ 500 MΩ	Névleges feszültség	72 V
PoE / PoE+	PoDL, az IEEE 802.3bu / cg szabványnak megfelelő		

Standards

Csatlakozó, standard	IEC 63171-7 ED2

Anyagjellemzők

Szigetelőanyag	PA 9T	Szín	fekete
Színskála (hasonló)	RAL 9011	Szigetelési ellenállás	≥ 500 MΩ
Moisture Level (MSL)	1	UL 94 éghetőségi osztály	V-0
Érintkező alapanyaga	Rézötvözet	Érintkező anyaga	Cu-ötvözet
Érintkező felület	Ni/Au	Forrasztott csatlakozás rétegszerkezete	2...4 µm Ni / ≥ 0.25 µm Au
Tárolási hőmérséklet, min.	-40 °C	Tárolási hőmérséklet, max.	85 °C
Üzemi hőmérséklet, min.	-40 °C	Üzemi hőmérséklet, max.	85 °C

Csomagolás

Csomagolás	Tube	VPE hosszúság	556.00 mm
VPE szélesség	25.00 mm	VPE magasság	17.00 mm

Rendszerspecifikációk

Pólusszám	2	LED	Igen
Forrasztótüske hossza (l)	2.1 mm	Felszerelés NYÁK-ra	THT/THR-forrasztott csatlakozással
Raszter inch-ben (P)	0.071 "	Árnyékoló anyag	CuSn
Árnyékolás	Igen	Oldalsó kivezetés, jellemzők	Rápattintható peremes aljzat
Átviteli sebesség	10/100/1000 MBit/s	Forrasztótüskék száma pólusonként	1
Csatlakozás típusa	Forrasztott csatlakozás	Kategória	CAT B (ISO/IEC 63171)
Termékcsalád	OMNIMATE Data – Egyérpáras Ethernet	Raszter mm-ben (P)	1.80 mm
Védelmi osztály	IP20	Dugaszolási ciklusok	750
Típus	Aljzatos csatlakozó	Kimenő könyök	90°
Árnyékolás felülete	ónozott	Colour of right LED	Zöld / sárga

Adatlap

SPE P20 R1H 2.1 6 YG/YG TU

Weidmüller Interface GmbH & Co. KG
Klingenbergstraße 26
D-32758 Detmold
Germany

www.weidmueller.com

Műszaki adatok

Shield tabs	none	Teljesítménykategória	CAT B (ISO/IEC 63171) 10/100/1000 MBit/s
Forrasztási eljárás	Reflow forrasztás, Kézi forrasztás, Hullámforrasztás	Retesz opció	top
Forrasztótüske méretei	Nyolcszögletű	Colour of left LED	Zöld / sárga

Fontos megjegyzés

Megjegyzések

Besorolások

ETIM 8.0	EC002637	ETIM 9.0	EC002637
ETIM 10.0	EC002637	ECLASS 14.0	27-46-02-01
ECLASS 15.0	27-46-02-01		

SPE P20 R1H 2.1 6 YG/YG TU

Weidmüller Interface GmbH & Co. KG
Klingenbergstraße 26
D-32758 Detmold
Germany

www.weidmueller.com

Rajzok

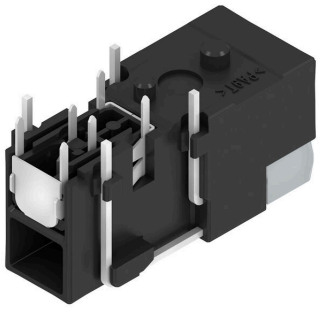

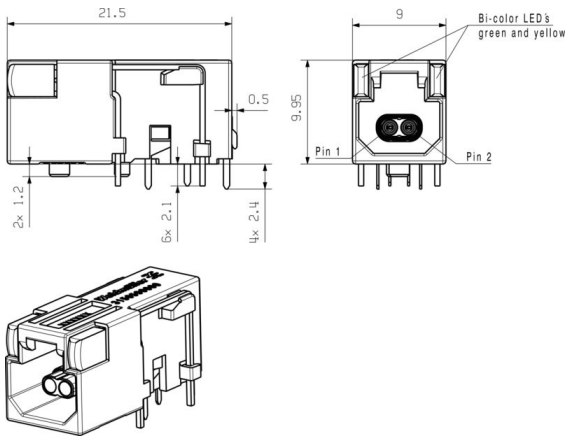

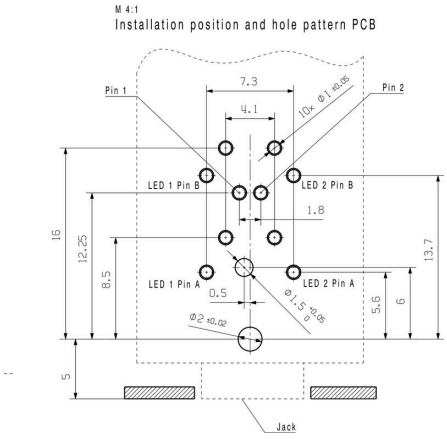

A termék előnyei

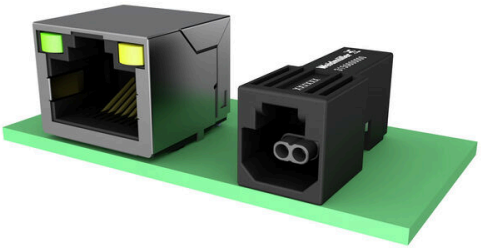

A termék előnyei



Adatlap

SPE P20 R1H 2.1 6 YG/YG TU

Weidmüller Interface GmbH & Co. KG
Klingenbergstraße 26
D-32758 Detmold
Germany

www.weidmueller.com

Ellendarab

Külön eszköznélküli Ethernet párosítás



Az egyérpáras Ethernet egy olyan technológia, amely az adatok és a tápellátás továbbításához mindössze egyetlen pár vezetéket használ.
Eredményként az SPE lesz a kívánt hálózat terepszinten és azon túl is.Az egyérpáras Ethernet előnyei

- Konzisztens: Az egyérpáras Ethernet segítségével uniformizálható az Ethernet-alapú kommunikáció az érzékelőktől a felhőig
- Időtálló: kulcsfontosságú technológia az Industry 4.0 és IoT területén
- Flexibilis: az akár 1000 m hatótávolság és az akár 1 Gbps átviteli sebesség lehetővé teszi az alkalmazások közötti használatot
- Innovatív: könnyebb, kisebb helyigény és egyszerűbb felszerelés

Általános rendelési adatok

Típus	IE-PS-SP0-S-FH-2-180	Változat
Rendelési szám	3150000000	
GTIN (EAN)	4099987605045	
Qty.	1 ST	

Típus	IE-PS-SP0-S-FH-2-180	Változat
Rendelési szám	3150000000	
GTIN (EAN)	4099987605045	
Qty.	1 ST	